EMELÉSTECHNIKAI KATALÓGUS

EMELŐ WEBSHOP



REMA®

TELEPHELYEK

BUDAPEST | GYŐR | SZEKSZÁRD



BUDAPEST



Cím ..... 2220 Budapest/Vecsés, Üllői út 833.
Tel. ..... +36 1 297 1020, +36 1 296 0865, +36 1 296 0866
Fax ..... +36 1 294 9475

E-mail ..... novotransz.bp@novotransz.hu
Web ..... www.novotransz.hu
Nyitvatartása ..... Hétfőtől-péntekig: 08-16 óráig



GYŐR



Cím ..... 9023 Győr, Ipar u. 89.
Tel. ..... +36 96 517 153, +36 96 517-154
Fax ..... +36 96 413 078

E-mail ..... novotransz.gyor@novotransz.hu
Web ..... www.novotransz.hu
Nyitvatartása ..... Hétfőtől-péntekig: 08-16 óráig



SZEKSZÁRD



Cím ..... 7100 Szekszárd, Rákoczi u. 166.
Tel. ..... +36 74 419 601, +36 74 511 387, +36 74 511 388
Fax ..... +36 74 311 674

E-mail ..... novotransz.szd@novotransz.hu
Web ..... www.novotransz.hu
Nyitvatartása ..... Hétfőtől-péntekig: 08-16 óráig

EMELŐ WEBSHOP

Az ár- és modellváltoztatás jogát fenntartjuk.

Az árakat EUR-ban adtuk meg, és azok a forgalmi adót nem tartalmazzák.

E kiadvány megjelenésével minden korábbi árlista érvényét veszti.

® A REMA bejegyzett márkanév.

© A kiadvány egyetlen része sem sokszorosítható nyomatékos beleegyezésünk nélkül.

Az emelőeszközök használata szabályokhoz és előírásokhoz kötött. Ezeket a szabályokat és előírásokat az emelőeszközök használatában rejlő kockázat miatt hozták létre. A törvényhozók néhány általános szabályt és előírást törvények formájában írtak elő.

Az emelő berendezések használata során minden esetben tartsa be a vonatkozó EU- és magyar előírásokat.

CE megfelelőség a “Gépek Irányelv” szerint.


3-30


31-34


35-40


41-50


51-66


67-72

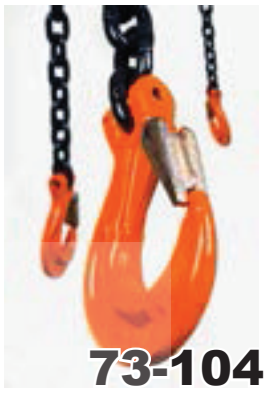
73-104


105-126


127-134


135-138


139-140

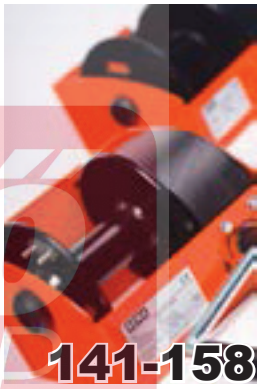
141-158


159-164


165-168


169-176


177-180


181-186


187-190


191-194


195-206


207-222


223-230

EMELŐ WEBSHOP



A REMA kézi láncos és karos emelők új generációja

A kézi láncos vagy karos emelők túlterhelése problémákat okozhat. Azáltal, hogy ilyenkor a fék nem vagy csak nagyon nehezen old ki, egy másik emelővel kell a terhet magasabbra emelni. A Rema Select S200 OD és S2 OD kézi láncos és karos emelők ebben segítséget nyújtanak. Ezeket az új generációs emelőket beépített túlterhelésgátló rendszerrel látták el. A beépített REMA túlterhelésgátló rendszer lehetővé teszi, hogy a terhet az emelő túlterhelése esetén ellenőrzött módon leeresszük. Ezzel értékes időt takaríthatunk meg és biztonságosabbá válnak az emelési feladatok. ezen felül a Rema Select S200 OD kézi láncos emelők kompaktabbak és könnyebbek, mint a régebbi modellek.

Az innovatív túlterhelésgátló biztonságot jelent az épületek tartószerkezetei, az emelt anyagok és a kezelőszemélyzet számára és ezáltal biztonságos üzemi környezetet teremt. Praktikus, kézreálló, biztonságos.



Innovatív túlterhelésgátló rendszerrel





A Vakblad Logistiek Totaal intézet tesztelte a REMA PTS raklapemelőt 5 másik ismert márkával összehasonlítva.

A Rema raklapemelő előnyei az 5 másik ismert márkához képest:

- Új fejlesztésű, túlterhelésgátlóval ellátott Quick lift szivattyú, amely a nagy löketenkénti emelőmagasságával tűnik ki. Ideális raklapemelő könnyű terhekhez is.
- A szivattyúegységet kiváló, terheléstől független leeresztő funkció különbözteti meg a versenytársaktól. Bármilyen nehéz is legyen a teher, kizárt a padlóra való kemény felkoppanás a jól szabályozható süllyesztés következtében. A Rema raklapemelő emiatt a tesztben a legbiztonságosabbnak bizonyult.
- A villaszárakra stancolt biztonságos raklapmélység jelölés ideálissá teszi euro-raklapokhoz való használatra.
- Az egyetlen raklapemelő, amelynek csavarozott kormányrúdja sérülés esetén cserélhető.
- A villákban található toló-/húzórudazat beállítható az emeléskor esetleg előforduló egyenetlen futás kiküszöbölésére.

További, külön nem megnevezett előnyök:

- A kormányrúd ergonomikus kialakítású a kezek természetes tartása érdekében. Ez megelőzi az ízületek terhelését emeléskor, szállításkor és pozícionáláskor.
- Nem csak befutó, hanem kifutó görgőkkel is rendelkezik, amelyek megkönnyítik a nem euro-raklapokba való bevezetést, ill. az azokból történő kihúzást.
- Kényelmes alumínium kormányzott kerekek poliuretán futófelülettel

REMA hevederek a rakomány biztonságos rögzítéséhez

A rakomány szabályszerű rögzítéséhez ismerni kell a szabályokat, jól kell tudni számolni, és ki kell választani a megfelelő rögzítő eszközöket és mindezeket helyesen kell alkalmazni. Mindezekért a rakodó, a fuvarozó és a gépkocsivezető felel és ők egyénileg vagy egyetemesen vonhatók felelősségre egy baleset esetén.
Naponta történnek olyan tehergépkocsi balesetek Hollandia és Európai útjain, amelyeknél szerepet játszik a rakományrögzítés alkalmazása. Az olcsó megoldás néha a legdrágább, és akkor még nem is szóltunk egy esetleges baleset jogi felelősségi és image-romboló következményeiről.
A Rema pontosan tudja, hogy milyennek kell lenniük az EN 12195-2 európai szabványnak megfelelő, jó és biztonságos rakományrögzítő hevedereknek. Ez a szabvány az LC értékét daN mértékegységben írja elő.
(Lashing Capacity - szorítóerő)

- A nem konfekcionált poliészter heveder szakadási biztonsági tényezője az LC érték legalább háromszorosa.
- A racsnik és kötőelemek törési biztonsági tényezője az LC érték legalább kétszerese.
- A komplett rakományrögzítő rendszer szakadási biztonsági tényezője az LC érték legalább kétszerese.

A Rema kizárólag kiváló minőségű, játék nélküli racsnikat alkalmaz, miáltal kizárt a kötözésközben a racsni fogainak átugrása és a kéz vagy az ízületek sérülése.
A Rema rakományrögzítő hevederek eredete megállapítható, a biztonsági címkén az összes szükséges információ megtalálható, a racsnikon és a szerelvényeken daN mértékegységben feltüntették a maximális terhelhetőséget.
.



A Rema számára fő a biztonság



Kézi láncos emelők	4
Karos láncos emelők	8
Vonszolók	11
Sodronyköteles vonszolók	12
Sűrített levegős láncos emelők	13
Elephant elektromos láncos emelők	14
Elephant elektromos haladóművek	17
REMA SR elektromos láncos emelők	18
REMA SR haladóművek	22
REMA LK nehéz elektromos láncos emelők	24
REMA SR 230 V elektromos láncos emelők	25
Rádió távvezérlések	26
Haladóművek	27
Haladóművek & haladómű ütközők	30

EMELŐ WEBSHOP



REMA C-21 kézi láncos emelő

Legalább 4.8-szoros vagy nagyobb biztonsági tényező. Nagyon kompakt, könnyű ház, a 0.5 tonna teherbírású emelő tömege 5.5 kg, könnyű hordozhatóság. Minőségi acélból készült erős,l alaktartó ház. Erősebb kovácsolt horog új konstrukciójú kiakadásgátlóval a még nagyobb biztonság érdekében. Hosszú élettartamú, tartós fékbetétek. Talán a legerősebb teherlánc B39VH, +100-as minőség.

Jellemzők

- Galvanikusan horganyzott, nagy szakítószilárdságú, 100-as minőségű teherlánc (EN 818/7).
- Kompakt konstrukció és kis önsúly.
- Megbízható önzáró fék, amely a terhet minden kívánt magasságban megtartja.
- Kiakadásgátlóval ellátott teherhorgok.
- Szabadalmaztatott teherlánc-megvezetés.
- Dupla rugó mindegyik zárókilincsen az extra biztonság érdekében.
- A teherhorgok túlterhelés esetén fokozatosan kihajlanak és nem hirtelen törnek.
- Galvanikusan horganyzott kézi lánc.

Alapkivitel

- 3 m emelési magasság (max. távolság a felső és az alsó horog között).
- 2,5 m kezelési magasság.

Opciók

- Bármely más, kívánt emelési és kezelési magasság szállítható.

C-21/500 - C-21/2000

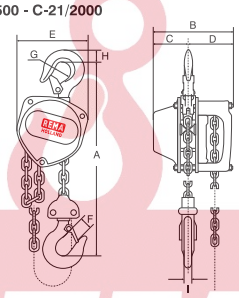

C-21/3000

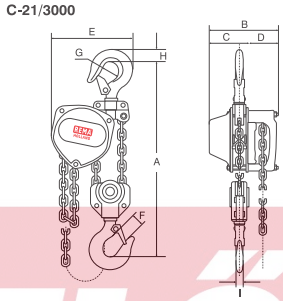

C-21/5000

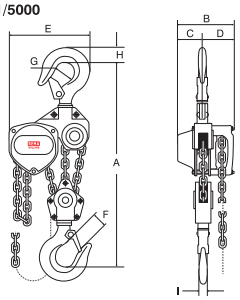

Típus	Teherbírás (kg)	Max. kézi erő (kg)	Teherlánc DxT (mm)	Láncágak száma	Kézi lánc DxT (mm)	Magasság (mm)	Tömeg (kg)	Megr. sz.
C21-500KG	500	26	4,3 x 12	1	4,5 x 23	275	5,5	0021001
C21-1000KG	1000	32	5,6 x 17	1	4,5 x 23	310	8,9	0021003
C21-1500KG	1500	36	6,5 x 19	1	4,5 x 23	340	12,6	0021005
C21-2000KG	2000	36	7,5 x 21	1	4,5 x 23	380	16,6	0021007
C21-3000KG	3000	39	6,5 x 19	2	4,5 x 23	480	19,3	0021009
C21-5000KG	5000	35	7,5 x 21	3	4,5 x 23	555	34,0	0021011

Típus	A (mm)	B (mm)	C (mm)	D (mm)	E (mm)	F (mm)	G (mm)	H (mm)	I (mm)
C21-500KG	275	131	54	77	121	24	30	16	13
C21-1000KG	310	143	54	82	148	29	34	22	16
C21-1500KG	340	152	68	84	168	29	35	26	21
C21-2000KG	380	164	75	89	193	34	43	29	22
C21-3000KG	480	152	68	84	209	36	43	35	28
C21-5000KG	555	164	75	89	297	45	58	46	34

EMELŐ WEBSHOP

Kérje aktuális ajánlatunkat

Elephant S-100 kézi láncos emelő

Az Elephant Super 100 egy robosztus kézi láncos emelő, nehéz és fokozott igénybevételre, a biztonság, az ergonómia és az alacsony kezelési erő szempontjainak előtérbe helyezésével.



S-100

Jellemzők

- Kis kezelési erő teljes terhelés mellett a csapágyazott tengelyeknek köszönhetően.
- Dupla zárkilincs rendszer.
- Önzáró fék, amely a terhet bármely kívánt magasságban megtartja.
- Kiakadásgátlóval ellátott felső és alsó horog.
- A teherhorgok túlterhelés esetén fokozatosan kihajlanak és nem hirtelen törnek.
- Szabadalmaztatott teherlánc-megvezetés.
- Galvanikusan horganyzott Pewag teherlánc (80-as minőségű, EN 818/7 szerint).
- Galvanikusan horganyzott kézi lánc.

Alapkivitel

- 3 m emelési magasság (max. távolság a felső és az alsó horog között).
- 2,5 m kezelési magasság.
- Kivéve HOISTMAN, melynek emelési magassága 2,5 m.

Opciók

- Bármely más, kívánt emelési és kezelési magasság szállítható (a HOISTMAN kivételével).



HOISTMAN

0.5 - 2.0 t

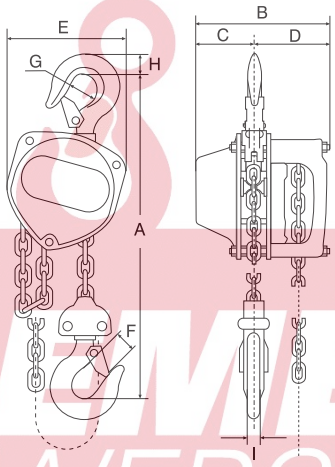

3.1 - 5.0 t

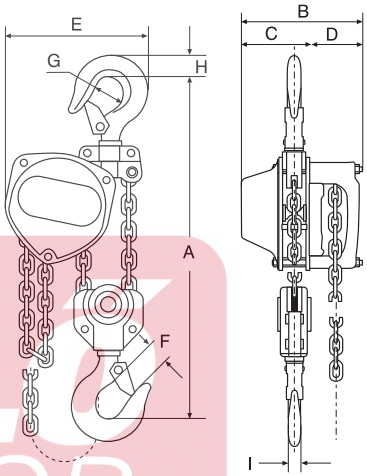

EMELŐ WEBSHOP

Típus	Teherbírás (kg)	Max. kézi erő (kg)	Teherlánc DxT (mm)	Láncágak száma	Kézi lánc DxT (mm)	Magasság (mm)	Tömeg (kg)	Megr. sz.
HOISTMAN	150	17	3.0 x 9.3	1	2.3 x 14.0	220	3	0100000
S100-500KG	500	22	5.0 x 15.0	1	5.0 x 23.6	275	9	0100001
S100-1000KG	1000	22.5	6.3 x 19.1	1	5.0 x 23.6	300	11.4	0100003
S100-1600KG	1600	34	7.2 x 21.0	1	5.0 x 23.6	335	14.7	0100005
S100-2000KG	2000	33	8.0 x 24.2	1	5.0 x 23.6	375	21	0100007
S100-3100KG	3100	35	7.2 x 21.0	2	5.0 x 23.6	530	24	0100009
S100-5000KG	5000	35	9.0 x 27.2	2	5.0 x 23.6	625	39.5	0100011

Típus	A (mm)	B (mm)	C (mm)	D (mm)	E (mm)	F (mm)	G (mm)	H (mm)	I (mm)
HOISTMAN	220	97	47	50	100	22	24	15	9
S100-500KG	275	155	65	90	140	30	36	17	33
S100-1000KG	300	160	69	91	160	34	43	22	35
S100-1600KG	335	167.5	75	925	183	39	48	27	37
S100-2000KG	375	183	83	100	215	43	53	29	41
S100-3100KG	530	167.5	75	925	230	50	60	37	62.5
S100-5000KG	625	190	90	100	282	58	70	46	78.5

Kérje aktuális ajánlatunkat





S200-250KG

REMA Select 200OD kézi láncos emelő túlterhelésgátlóval

A REMA Select 200 egy robosztus kézi láncos emelő, nehéz és fokozott igénybevételre, a biztonság, az ergonómia és az alacsony kezelési erő szempontjainak előtérbe helyezésével. Az OD jelentése a típus megnevezésében Overload Device (túlterhelésgátló).

Jellemzők

- Az új, innovatív túlterhelésgátló még biztonságosabb munkavégzést tesz lehetővé az emelővel.
- Az emelő túlterhelése esetén a teher még bármikor lesüllyeszthető.
- A túlterhelésgátló megakadályozza az emelő és a tartószerkezet veszélyes túlterhelését.
- Kis kezelési erő teljes terhelés mellett a csapágyazott tengelyek és az áttétel miatt.
- Kettős zárkilincs rendszer.
- Önzáró fék azbesztmentes súrlódó féktárcsákkal.
- Függesztő- és teherhorog robusztus kialakítású kiakadásgátlóval.
- A kiakadásgátló befekszik a horog mélyedésébe.
- A teherhorgok túlterhelés esetén fokozatosan kihajlanak és nem hirtelen törnek.
- Galvanikusan horganyzott teherlánc (80-as minőségű, EN 818-7 szerint).
- Galvanikusan horganyzott kézi lánc.
- Erős acéllemez ház mélynyomott márkanévvel, narancssárga színre porfestve.
- Az emelő rendelkezik CE tanúsítvánnyal és TüV/GS minősítéssel.



Alapkivitel

- 3 m emelési magasság (max. távolság a felső és az alsó horog között).
- 2,5 m kezelési magasság.

Opciók

- Nagyobb emelési és/vagy kezelési magasság.
- Láncgyűjtő max. 10 m lánchoz 500 kg-tól 2000 kg teherbírásig.
- Alacsony beépíthetőség csatlakozóval 211/212 haladóműhöz.

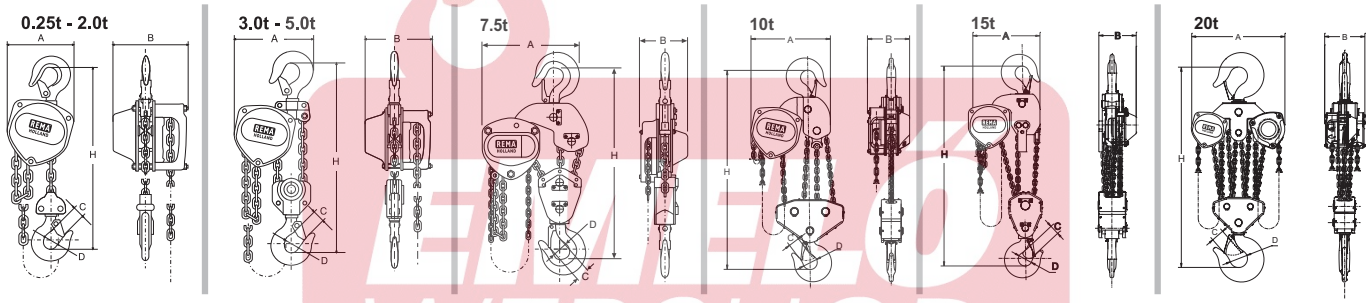

Típus	Teherbírás (kg)	Max. kézi erő (kg)	Teherlánc DxT (mm)	Láncágak száma	Kézi lánc DxT (mm)	Magasság (mm)	Tömeg (kg)	Megr. sz.
S200-250KG*	250	23.5	4.0 x 12.0	1	5.0 x 23.7	280	6.0	0120000
S200OD-500KG	500	24.9	5.0 x 15.0	1	5.0 x 23.7	280	9.0	0120001
S200OD-1000KG	1000	28.4	6.3 x 19.0	1	5.0 x 23.7	330	12.0	0120003
S200OD-1500KG	1500	30.8	7.1 x 21.0	1	5.0 x 23.7	360	16.0	0120005
S200OD-2000KG	2000	34.3	8.0 x 24.0	1	5.0 x 23.7	385	20.0	0120007
S200OD-3000KG	3000	34.3	7.1 x 21.0	2	5.0 x 23.7	510	24.0	0120009
S200OD-5000KG	5000	37.2	9.0 x 27.0	2	5.0 x 23.7	615	37.0	0120011
S200OD-7500KG	7500	36.8	9.0 x 27.0	3	5.0 x 23.7	690	62.0	0120013
S200OD-10000KG	10000	40.0	9.0 x 27.0	4	5.0 x 23.7	820	104.6	0120015
S200-15000KG*	15000	40.0	9.0 x 27.0	6	5.0 x 23.7	920	162.6	0120017
S200-20000KG*	20000	40.0	9.0 x 27.0	8	5.0 x 23.7 (2x)	1060	200.0	0120019

Típus	A (mm)	B (mm)	C (mm)	D (mm)	H (mm)
S200-250KG*	108	106	20	30	280
S200OD-500KG	130	128	22	34	280
S200OD-1000KG	150	142	26	39	330
S200OD-1500KG	170	158	29	42	360
S200OD-2000KG	185	175	35	49	385
S200OD-3000KG	220	158	37	50	510
S200OD-5000KG	255	183	43	60	615
S200OD-7500KG	430	189	47	67	690
S200OD-10000KG	360	183	47	65	820
S200-15000KG*	386	183	62	77	920
S200-20000KG*	577	183	75	90	1060

*** túlterhelésgátló nélkül**

Kérje aktuális ajánlatunkat



KBT200OD alacsony beépítési magasságú kézi láncos emelő

Kézi mozgatású alacsony beépítési magasságú kézi láncos emelő/haladómű kombináció, amely csak a REMA Select 200OD típusú kézi láncos emelővel együtt szállítható.

Jellemzők

- A haladómű kizárólag a Select 200OD kézi láncos emelővel kombinálható.
- Extrém alacsony beépítési magasság (135-235 mm).
- Egyenes és lejtős futófelületű I-gerenda profilokhoz egyaránt alkalmas.
- Karbantartást nem igénylő golyóscsapágyazás.
- Keréktörési biztosítás a még nagyobb biztonság érdekében.
- Kézi láncos működtetésű haladás.
- A kézi láncos emelő műszaki adatait lásd a Select 200OD típusnál.

Alapkivitel

- 3 m emelési magasság (max. távolság a felső és az alsó horog között).
- 2,5 m kezelési magasság.

Opciók

- Bármely más, kívánt emelési és kezelési magasság szállítható.

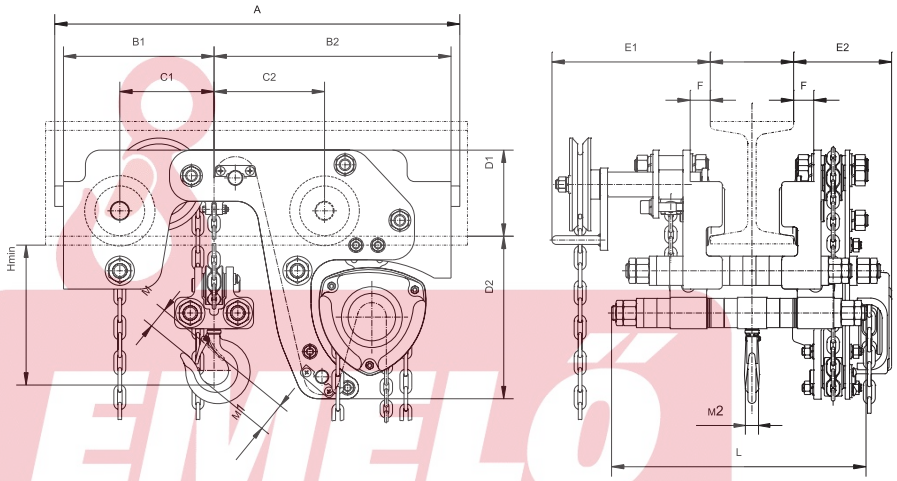

EMELŐ WEBSHOP

Típus	Teherbírás (kg)	Láncágak száma	Övszélesség (mm)	Min. pálya-sugár (mm)	Teherlánc DxT (mm)	Kézi lánc DxT (mm)	Tömeg (kg)	Megr. sz.
KBT200OD-1	1000	2	74-150	2500	5.0 x 15.0	5.0 x 23.7	69	0923001
KBT200OD-2	2000	2	82-156	4000	6.3 x 19.1	5.0 x 23.7	118	0923003
KBT200OD-3.2	3200	2	103-223	4500	8.0 x 24.2	5.0 x 23.7	181	0923005
KBT200OD-5	5000	4	119-215	6000	8.0 x 24.2	5.0 x 23.7	293	0923007
KBT200OD-6.3	6300	4	119-215	6000	8.0 x 24.2	5.0 x 23.7	296	0923009

Típus	A (mm)	B1 (mm)	B2 (mm)	C1 (mm)	C2 (mm)	D1 (mm)	D2 (mm)	E1 (mm)	E2 (mm)	F (mm)	Hmin (mm)	L (mm)	M1 (mm)	M2 (mm)
KBT200OD-1	554	206	234	129	151	117	223	217	134	27.5	135	348	40	18
KBT200OD-2	684	254	406	149	211	165	265	240	152	36.5	160	392	50	24
KBT200OD-3.2	765	279	461	169	236	165	325	240	173	44.0	190	499	55	28
KBT200OD-5	873	336	524	201	279	184	327	259	180	39.0	235	512	65	37
KBT200OD-6.3	873	336	524	201	279	184	327	259	180	39	235	512	65	37

Kérje aktuális ajánlatunkat



REMA YA karos láncos emelő

A REMA YA egy kifejezetten robusztus karos láncos emelő, minden irányba történő emeléshez, vonszoláshoz, feszítéshez és kötözéshez. A karos láncos emelő egy mozdulattal szabadonfutó állapotba kapcsolható.

Jellemzők

- Kis önsúly, kompakt méretek, csekély erőkifejtés az emelőkaron teljes terhelésnél.
- Forgatható felső és alsó horog kiakadásgátlóval.
- A teherhorgok túlterhelés esetén fokozatosan kihajlanak és nem hirtelen törnek.
- Önzáró fék, amely a terhet bármely kívánt magasságban megtartja.
- Biztonságos működés a szabadalmaztatott dupla zárkilincs miatt.
- Terheletlen állapotban a lánc szabadon mozgatható.
- Gumi csúszásgátló markolattal ellátott emelőkar.
- Galvanikusan horganyzott teherlánc (80-as minőségű, EN 818-7 szerint).
- A YA típusnál lánc szabadonfutás 1 mozdulattal.

Alapkivitel

- 1,5 m emelési magasság (max. távolság a felső és az alsó horog között).

Opciók

- Bármely más emelési magasság is szállítható.
- Kiakadásgátló nélküli hajógyári teherhorog (1,6 és 3,2 t), NEM alkalmas emelési feladatokra és rakománybiztosításra.



YA-250KG



YA-500KG



Hajógyári teherhorog

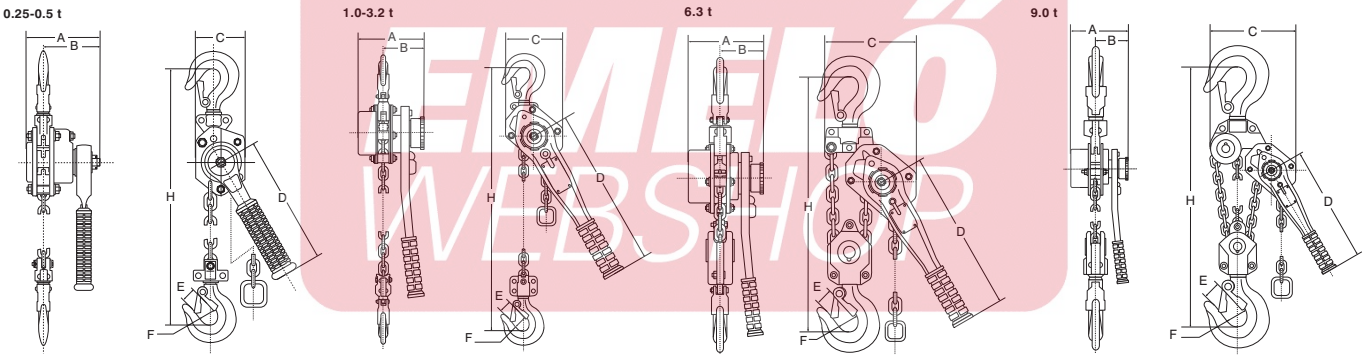

Típus	Teherbírás (kg)	Max. kézi erő (kg)	Teherlánc DxT (mm)	Láncágak száma	Magasság (mm)	Tömeg (kg)	Megr. sz.
YA-250KG	250	30	4.0 x 12.0	1	235	2.0	0208000
YA-500KG	500	35	5.0 x 15.0	1	265	3.6	0208001
YA-1000KG	1000	37	5.6 x 17.1	1	312	7,5	0208003
YA-1600KG	1600	30	7.2 x 21.0	1	352	9.2	0208005
YA-3200KG	3200	37	9.0 x 27.2	1	420	15.5	0208007
YA-6300KG	6300	38	9.0 x 27.2	2	564	26.5	0208009
YA-9000KG	9000	39	9.0 x 27.2	3	589	42	0208011

Típus	A (mm)	B (mm)	C (mm)	D (mm)	E (mm)	F (mm)	H (mm)
YA-250KG	91	70	60	155	70	31	235
YA-500KG	110	83	85	284	23	34	265
YA-1000KG	144	91	122	268	28	36	312
YA-1600KG	162	99	136	310	29	43	352
YA-3200KG	186.5	104	180	310	36	53	420
YA-6300KG	186.5	104	235	310	47	70	564
YA-9000KG	186.5	104	300	310	73	85	689

Kérje aktuális ajánlatunkat

EMELŐ WEBSHOP





REMA Select 2OD karos láncos emelő

A REMA Select 2OD karos láncos emelő alapkivitelben beépített túlterhetésgátlóval rendelkezik, kivéve a 250 kg-os kivitelt, és az emelés, vonszolás, feszítés, kötözés biztonságos és megbízható munkaeszköze.

Jellemzők

- A kiakadásgátló javított változata még biztonságosabb munkavégzést tesz lehetővé az emelővel.
- Az emelő túlterhelése esetén a teher még bármikor lesüllyeszthető.
- A túlterhelésgátló megakadályozza az emelő és a tartószerkezet veszélyes túlterhelését.
- Kis kezelési erő teljes terhelés mellett a kifinomult csapágyazások következtéb
- Kettős zárkilincs rendszer.
- Önzáró fék azbesztmentes súrlódó féktárcsákkal.
- A teherláncdió precíziós és kopásálló ötvözött acélból készült.
- Terheletlen állapotban a lánc szabadon mozgatható.
- Robusztus kiakadásgátlóval ellátott, forgatható felső és alsó horog.
- A teherhorgok túlterhelés esetén fokozatosan kihajlanak és nem hirtelen törnek
- Galvanikusan horganyzott teherlánc (EN 818-7 szerint, 80-as minőség).
- REMA gumi csúszásgátlós markolattal ellátott emelőkar.
- Erős acéllemez ház, narancssárga színre porfestve.







Alapkivitel

- 1,5 m emelési magasság (max. távolság a felső és az alsó horog között).
- A 250 kg-os kivitel túlterhelésgátló nélkül.

Opciók

- Bármely más emelési magasság lehetséges.
- Hajógyári teherhorog, 1,6 és 3,2 t (kiakadásgátlóval, emelési feladatokra is alkalmas).

Hajógyári teherhorog

0.25 t

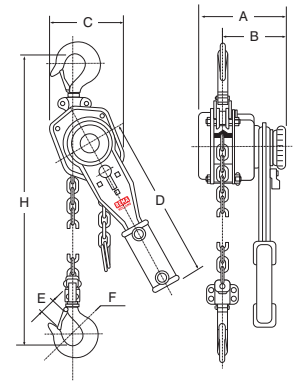

0.5 t - 3.0 t

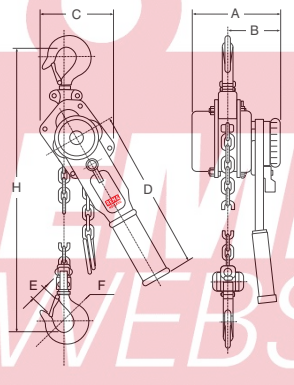

6.0 t

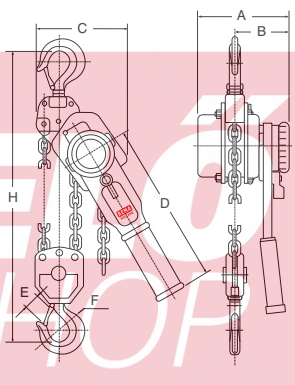

9.0 t

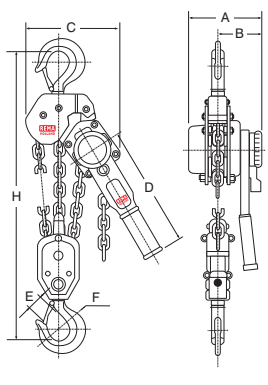

WEBSHOP

Típus	Teherbírás (kg)	Max. kézi erő (kg)	Teherlánc DxT (mm)	Láncágak száma	Magasság (mm)	Tömeg (kg)	Megr. sz.
S2-250KG*	250	28.2	4.0 x 12.0	1	235	2.5	0220000
S2OD-500KG	500	24.8	5.0 x 15.0	1	310	5.5	0220001
S2OD-800KG	800	26.5	5.6 x 17.0	1	340	6.5	0220003
S2OD-1600KG	1600	29.5	7.2 x 21.0	1	400	10.2	0220005
S2OD-3200KG	3200	33.5	10.0 x 28.0	1	520	22.0	0220007
S2OD-6300KG	6300	37.0	10.0 x 28.0	2	640	34.0	0220009
S2OD-9000KG	9000	42.0	10.0 x 28.0	3	730	45.0	0220011

Típus	A (mm)	B (mm)	C (mm)	D (mm)	E (mm)	F (mm)	H (mm)
S2-250KG*	100	70	86	163	20	31	235
S2OD-500KG	150	90	118	253	22	32	310
S2OD-800KG	158	98	132	273	26	36	340
S2OD-1600KG	185	111	145	378	29	43	400
S2OD-3200KG	212	124	198	418	37	50	520
S2OD-6300KG	212	124	230	418	43	53	640
S2OD-9000KG	212	124	338	418	44	67	730

*** túlterhelésgátló nélkül**

Kérje aktuális ajánlatunkat



QP-25 karos láncos emelő

A REMA QP25 biztonságos és felhasználóbarát karos láncos emelő. Emelésre, vonszolásra, feszítésre, kötözésre egyaránt használható.

Jellemzők

- Terheletlen állapotban a lánc szabadon mozgatható.
- Biztonságos és megbízható önzáró fék.
- Kettős zárkilincs rendszer, a fokozott biztonság érdekében.
- Gumi csúszásgátló markolattal ellátott emelőkar.
- Kiakadásgátlóval ellátott, forgatható teherhorgok.
- A teherhorgok túlterhelés esetén fokozatosan kihajlanak és nem hirtelen törnek.
- Galvanikusan horganyzott, 80-as minőségű teherlánc (EN 818/7).

Alapkivitel

- 1,5 m emelési magasság (max. távolság a felső és az alsó horog között).

Opciók

- Bármely más emelési magasság is szállítható.

0.75 t - 3.0 t

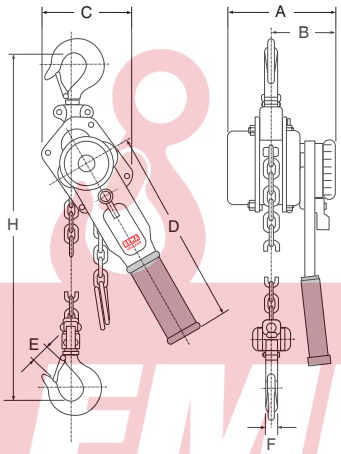

6.0 t

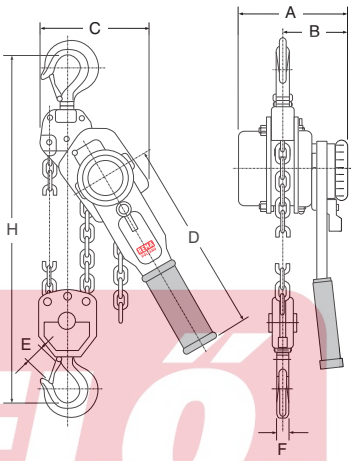

Típus	Teherbírás (kg)	Max. kézi erő (kg)	Teherlánc DxT (mm)	Láncágak száma	Magasság (mm)	Tömeg (kg)	Megr. sz.
QP25-750KG	750	15	6.0 x 18.0	1	321	7	0207003
QP25-1500KG	1500	23	8.0 x 24.2	1	376	13	0207005
QP25-3000KG	3000	35	10.0 x 30.0	1	475	21	0207007
QP25-6000KG	6000	37	10.0 x 30.0	2	495	30	0207009

Típus	A (mm)	B (mm)	C (mm)	D (mm)	E (mm)	F (mm)	H (mm)
QP25-750KG	151	90	111	279	25.5	17.5	321
QP25-1500KG	175	100	121	413	30.8	20.6	376
QP25-3000KG	200	116	191	413	40.5	26.9	475
QP25-6000KG	200	116	191	413	45.5	34.5	495

EMELŐ WEBSHOP

Kérje aktuális ajánlatunkat

Emelésre nem használható



MD vonszoló

Könnyű és különösen robusztus feszítőszerszám. Ideális sokféle munkához. Végtelenül sok felhasználási lehetőség, bárhol, ahol húzni, vonszolni és feszíteni kell.

Jellemzők

- 4-szeres biztonsági tényező.
- Kiakadásgátlóval ellátott horgok.
- Csúszásgátló biztonsági markolat.
- A teherbírás csak vízszintes erőkifejtésre érvényes.
- USA gyártmány.



Opciók

- 0310012 dróthálófeszítő lánc.
- 0310014 szögesdrótfeszítő.

Típus	Teherbírás (kg)	Feszítési tartomány (m)	Kötélátmérő (mm)	Tömeg (kg)	Megr. sz.
MD-144 S	450	3.66	4.76	3.6	0310001
MD-144 SB	750	1.83	4.76	4.1	0310003



MDWS drótköteles vonszoló

A flexibilis heveder megvédi a munkadarabot az esetleges sérülésektől és kontrollálja a terhelést.

Jellemzők

- 4-szeres biztonsági tényező.
- Kiakadásgátlóval ellátott horgok.
- Csúszásgátló biztonsági markolat.
- Elektromosan nem vezető.
- A teherbírás csak vízszintes erőkifejtésre érvényes.
- USA gyártmány.

Típus	Teherbírás (kg)	Feszítési tartomány (m)	Heveder szélesség (mm)	Heveder hossz (m)	Tömeg (kg)	Megr. sz.
MDWS-1	225	3.5	25	3.66	3.3	0310005
MDWS-2	450	1.73	25	3.66	3.8	0310007
MDWS-25	225	3.05	25	7.62	3.5	0310009



MDA köteles vonszoló

Könnyű és különösen robusztus feszítőszerszám. Ideális sokféle munkához. Végtelenül sok felhasználási lehetőség, bárhol, ahol húzni, vonszolni és feszíteni kell.

Jellemzők

- 4-szeres biztonsági tényező.
- Kiakadásgátlóval ellátott horgok.
- Csúszásgátló biztonsági markolat.
- Elektromosan nem vezető.
- A teherbírás csak vízszintes erőkifejtésre érvényes.
- USA gyártmány.

Opciók

- Kötél szemes horoggal, 6 - 9 - 12 m.
- Nagyobb kötélhossz külön érdeklődésre.

⚠ FIGYELEM

- Ellenőrizze használat előtt, hogy nem sérült-e az acélsodronykötél, ill. a flexibilis heveder.
- Ellenőrizze használat előtt, hogy az alsó- és/vagy felső horog nem hajlott-e ki, és hogy a kiakadásgátlók a horgokon vannak-e.
- Soha ne hosszabbítsa meg a kart egy csővel a nagyobb erőkifejtés érdekében.

Típus	Teherbírás (kg)	Kötélátmérő (mm)	Tömeg (kg)	Megr. sz.
MDA-0	350	12.7	3.2	0310011

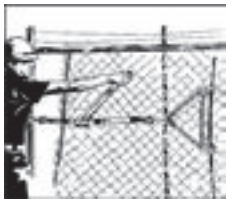







Kérje aktuális ajánlatunkat

EMELŐ WEBSHOP


GP-0.8


GP-1.6


GP3.2

Gripper sodronyköteles vonszoló

A REMA Gripper egy nagyon robusztus sodronyköteles vonszoló, mely függőlegesen, vízszintesen és diagonálisan is használható, 800 kg, 1600 kg és 3200 kg-os teherbírású kivitelekben. A törőcsapszeg és a kar megbízhatóan jelzik a túlterhelést.

Jellemzők

- Pontos munkavégzés.
- Szinte teljesen karbantartásmentes.
- Alumínium öntvény ház, csekély önsúly.
- A törőcsapszeg 25%-os túlterhelésnél eltörik.
- A kar 50%-os túlterhelésnél elhajlik.
- A törőcsapszeg(ek) terhelés alatti állapotban is cserélhető(k).
- A tartalék törőszeg(ek) a hordozó fogantyúban, vagy a kezelő karban (GP-0.8) található(k).

Alapkivitel

- Sodronykötél nélkül.

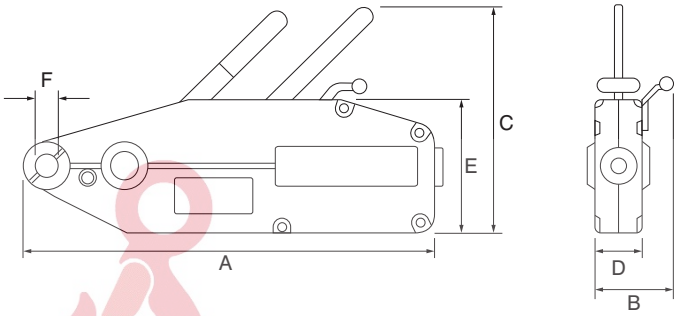

FIGYELEM

- Használat előtt mindig olajozza le a készüléket, a szorítópofák kivételével.
- Használat előtt ellenőrizze, hogy a biztonsági törőcsapszeg jó állapotban van-e.
- Ellenőrizze használat előtt, hogy nem sérült-e az acél-sodronykötél.
- Használat előtt ellenőrizze, hogy a kötelet minkét szorítópofán megfelelően átvezette-e.
- Ne használjon soha a standard működtető karnál hosszabb kart.

Típus	Teherbírás (kg)	Max. kézi erő (kg)	Karhossz (mm)	Emelési magasság 1 karlöketre (mm)	Kötélátmérő (mm)	Tömeg (kg)	Megr. sz.
GP-0.8	800	28	740	52	8.3	6.1	0350001
GP-1.6	1600	41	1120	55	11.0	11.9	0350003
GP-3.2	3200	44	1120	28	16.0	21.1	0350005

Típus	A (mm)	B (mm)	C (mm)	D (mm)	E (mm)	F (mm)
GP-0.8	425	65	230	59	170	22.0
GP-1.6	545	95	270	72	190	24.5
GP-3.2	660	116	325	94	220	29.5



GP sodronykötés készlet

GP sodronykötés készlet NEN 10204 szerint

Opciók

- Nagyobb kötélhossz külön érdeklődésre.

Típus	Teherbírás (kg)	Kötélátmérő (mm)	Hossz (m)	Megr. sz.
GP-STD8.3-20m	800	8.3	20	0354001
GP-STD11.0-20m	1600	11.0	20	0355001
GP-STD16.0-20m	3200	16.0	20	0356001

Kérje aktuális ajánlatunkat

EMELŐ WEBSHOP



Köteles kezelés



Nyomógombos kezelés

KA sűrített levegős láncos emelők

A REMA sűrített levegővel működtetett láncos emelői jól alkalmazhatók a kikötőkben, a hajózásban, az olajiparban és a papíriparban.

Jellemzők

- Sűrített levegő nyomás 6 bar.
- Levegőellátó tömlő átmérője 10 m hosszúságig Ø 12 mm, 10 m hossz felett Ø 20 mm.
- Az 1.000 kg és afeletti teherbírású modellek beépített túlterhelésgátlóval rendelkeznek.
- A beépített fék a terhet bármely kívánt magasságban megtartja.
- DAT (80-as) minőségű teherlánc EN 818/7 szerint.

Alapkivitel

- 3 m emelési magasság (max. távolság a felső és az alsó horog között).
- 1,8 m vezérlő zsinór (K) vagy nyomógombos vezérlés (DK).
- Láncgyűjtő 3 m emelési magassághoz.
- Emelési és süllyesztési végállás-kapcsolók.

Opciók

- Nagyobb emelési és kezelési magasság.
- Nagyobb befogadóképességű láncgyűjtő.
- Nagyobb teherbírások külön érdeklődésre.
- Sűrített levegő előkészítő (olajozó/szűrő) egység.
- Túlterhelésgátló az 500 kg-os emelőhöz.
- Kézi haladómű.

KA1S-025DK t/m KA1S-050DK

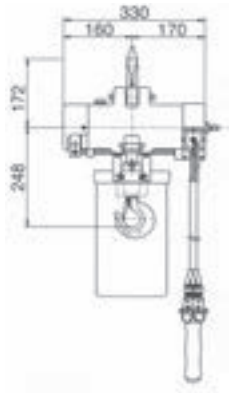

KA1S-100DK

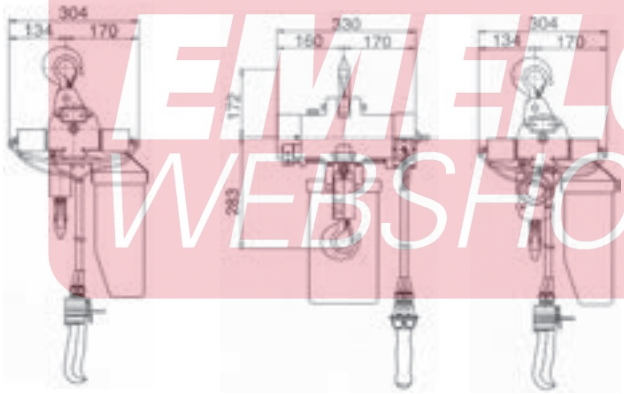

KA2S-100DK t/m KA2S-200DK

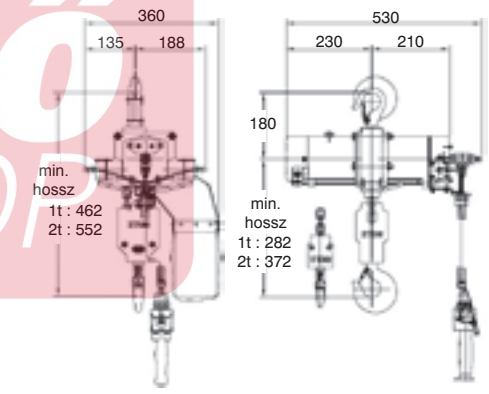

Típus	Teherbírás (kg)	Emelési sebesség (m/perc)	Emelési seb. teher nélkül. (m/perc)	Láncágak száma	Teherlánc DxT (mm)	Levegő felhasználás (l/sec)	Tömeg (kg)	Megr. sz.
KA1S-025K	250	18.0	23.0	1	6.3 x 19.0	27	23	0701001
KA1S-050K	500	12.0	19.0	1	6.3 x 19.0	27	23	0701003
KA1S-100K	1000	6.0	9.5	2	6.3 x 19.0	27	33	0701005
KA2S-100K	1000	6.5	10.0	1	7.1 x 21.0	30	40	0701007
KA2S-200K	2000	3.2	5.0	2	7.1 x 21.0	30	45	0701009
KA1S-025DK	250	18.0	23.0	1	6.3 x 19.0	27	23	0701101
KA1S-050DK	500	12.0	19.0	1	6.3 x 19.0	27	23	0701103
KA1S-100DK	1000	6.0	9.5	2	6.3 x 19.0	27	33	0701105
KA2S-100DK	1000	6.5	10.0	1	7.1 x 21.0	30	40	0701107
KA2S-200DK	2000	3.2	5.0	2	7.1 x 21.0	30	45	0701109

Kérje aktuális ajánlatunkat

EMELŐ WEBSHOP



Elephant FAH/FBH 400V elektromos láncos emelő

A 400 V-os elektromos láncos emelők megbízhatóak és robusztus acéllemez házzal készülnek. Ezt a közkedvelt emelőt alapkivitelben emelési végállás-kapcsolókkal és dugaszoló aljzatos 24 V-os mellékáramkörű vezérléssel szerelték fel. A magas bekapcsolási időtartam és a gyors emelési sebesség problémamentes működést és hosszú élettartamot garantálnak.

Jellemzők

- Megcsúszó tengelykapcsolós túlterhelésgátlás.
- A beépített fék a terhet bármely kívánt magasságban megtartja.
- Elektromos végállás-kapcsolók a felső és alsó horogállásnál.
- 24 V-os mellékáramkörű vezérlés.
- Dugaszolt csatlakozós tápkábel és vezérlőkábel.
- Fázisfelcserélés elleni biztosítás.
- Galvanikusan horganyzott DAT teherlánc (80-as minőség), EN 818/7 szerint.
- Üzemi feszültség 400VAC.
- FAH típus 1 emelési sebességgel.
- FBH típus 2 emelési sebességgel.

Alapkivitel

- 3 m emelési magasság (max. távolság a felső és az alsó horog között).
- 1.8 m vezérlési magasság, tehermentesítéssel.
- Elektromos végállás-kapcsolók a felső és alsó horogállásnál.
- 24 V-os vezérlő függőkapcsoló.
- 4 m csatlakozó kábel.
- Műanyag láncgyűjtő 3 m emelési magassághoz.
- Haladómű nélkül.

Opciók

- Nagyobb emelési és kezelési magasság.
- Nagyobb befogadóképességű láncgyűjtő > 3 m.
- Rádió távvezérlés.
- Kézi vagy elektromos haladómű.
- 440V/60Hz speciális mágneskapcsolók felár ellenében szállíthatók.

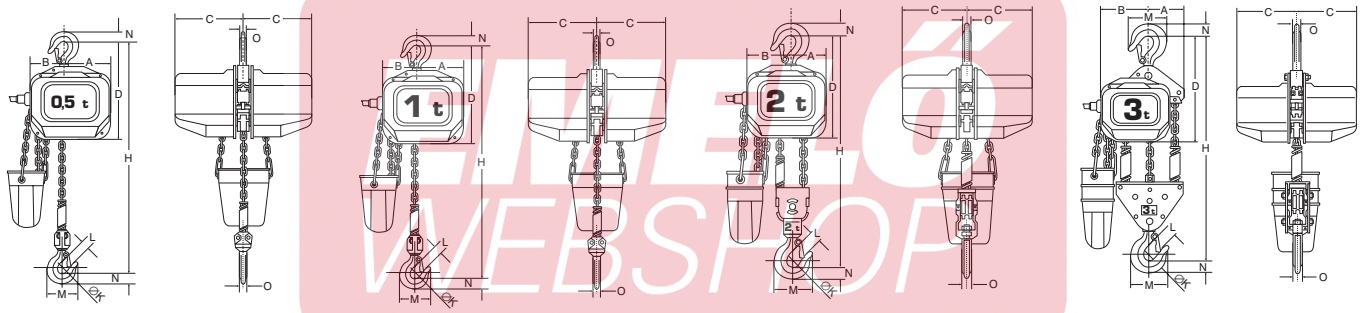

WEBSHOP

Típus	Teherbírás (kg)	Emelési sebesség (m/perc)	Bekapcs. időtartam 120 kapcs./óra (%)	Teherlánc DxT (mm)	Láncágak száma	Max. emelési magasság (m)	Magasság (mm)	Teljesítmény (kW)	Tömeg (kg)	Megr. sz.
FAH05/500	500	7.0	40	6,3 x 19,1	1	30	480	0.9	43	0515001
FAH10/1000	1 000	7.6	40	7,1 x 21,2	1	30	570	1.6	56	0515003
FAH20/2000	2 000	3.8	40	7,1 x 21,2	2	15	710	1.6	64	0515005
FAH30/3000	3 000	2.5	40	7,1 x 21,2	3	10	810	1.6	83	0515007
FBH05/500	500	7.0/1.8	40/20	6,3 x 19,1	1	30	480	0.9/0.25	44	0512013
FBH10/1000	1 000	7.6/1.9	40/20	7,1 x 21,2	1	30	570	1.6/0.4	57	0512015
FBH20/2000	2 000	3.8/1.0	40/20	7,1 x 21,2	2	15	710	1.6/0.4	65	0512017
FBH30/3000	3 000	2.5/0.6	40/20	7,1 x 21,2	3	10	810	1.6/0.4	84	0512019

Típus	A (mm)	B (mm)	C (mm)	D (mm)	H (mm)	K (mm)	L (mm)	M (mm)	N (mm)	O (mm)	Szigetelési osztály	Üzemi feszültség (V)	Elektromos védettség o. IP	FEM 9.511 emelőmotor
FAH05/500	161	124	224	311	480	36	26	86	24	19	E	400	IP54	1Am
FAH10/1000	170	128	239	348	570	43	33	107	31	23	E	400	IP54	1Am
FAH20/2000	133	165	239	372	710	53	42	144	44	30	E	400	IP54	1Am
FAH30/3000	148	208	239	427	810	60	50	165	49	35	E	400	IP54	1Am
FBH05/500	161	124	224	311	480	36	26	86	24	19	E	400	IP54	1Am
FBH10/1000	170	128	239	348	570	43	33	107	31	23	E	400	IP54	1Am
FBH20/2000	133	165	239	372	710	53	42	144	44	30	E	400	IP54	1Am
FBH30/3000	148	208	239	427	810	60	50	165	49	35	E	400	IP54	1Am

Kérje aktuális ajánlatunkat



ALH - ALHB

Elephant 230 V elektromos láncos emelő

A Elephant Alpha 230 V elektromos láncos emelők kompakt felépítésűek és önsúlyuk is csekély (alumínium ház). Széleskörű felhasználhatóság a hosszú bekapcsolási időtartam és a gyors emelési sebesség kombinációja következtében.

Jellemzők

- Megcsúszó tengelykapcsolós túlterhelésgátlás.
- Önzáró fék, amely a terhet bármely kívánt magasságban megtartja.
- Galvanikusan horganyzott DAT teherlánc (80-as minőség, EN 818/7 szerint).

Alapkivitel

- 3 m emelési magasság (max. távolság a felső és az alsó horog között).
- 1.8 m vezérlési magasság, tehermentesítéssel és függőkapcsolóval, közvetlen vezérlés.
- 4 m csatlakozó kábel.
- Műanyag láncgyűjtő max. 6 m lánchoz, 6 m lánc felett textil láncgyűjtő.
- Haladómű nélkül.

Opciók

- Nagyobb emelési és/vagy kezelési magasság.
- Nagyobb befogadóképességű láncgyűjtő > 3 m.
- Rádió távvezérlés.
- Kézi haladómű.

Típusok leírása

- ALH = 1 sebesség
- ALHB = 2 sebesség
- ALHB = változtatható sebesség





ALHV

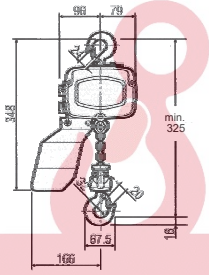

100-250 kg

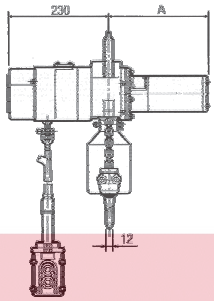

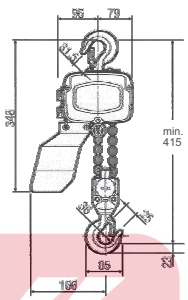

500 kg

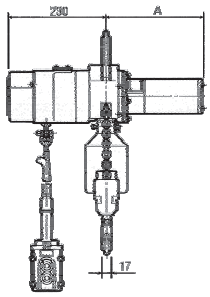

Típus	Teherbírás (kg)	Emelési sebesség (m/perc)	Bekapcs. időtartam 120 kapcs./óra (%)	Teherlánc DxT (mm)	Láncágak száma	Max. emelési magasság (m)	Magasság (mm)	Teljesítmény (kW)	Tömeg (kg)	Megr. sz.
ALH01/100	100	13	30	4 x 12	1	30	325	0.3	15	0513005
ALH16/160	160	15	30	4 x 12	1	30	325	0.6	17	0513007
ALH025/250	250	10	30	4 x 12	1	30	325	0.6	17	0513009
ALH05/500	500	5	30	4 x 12	2	15	415	0.6	20	0513011
ALHB01/100	100	13/4	30	4 x 12	1	30	325	0.3	15	0513015
ALHB016/160	160	15/5	30	4 x 12	1	30	325	0.6	17	0513017
ALHB025/250	250	10/4	30	4 x 12	1	30	325	0.6	17	0513019
ALHB05/500	500	5/2	30	4 x 12	2	15	415	0.6	20	0513021
ALHV01/100	100	1~13	30	4 x 12	1	30	325	0.3	15	0513101
ALHV16/160	160	1~15	30	4 x 12	1	30	325	0.6	17	0513103
ALHV025/250	250	1~10	30	4 x 12	1	30	325	0.6	17	0513105
ALHV05/500	500	0.5~5.0	30	4 x 12	2	15	415	0.6	20	0513107

Típus	A (mm)	H (mm)	Szigetelési osztály	Bekapcs. időt. 120 kapcs./óra (%)	FEM 9.511 emelőmotor	Üzemi feszültség (V)	Elektromos védettség o. IP	Vezérlő-feszültség (VAC)	Teljesítmény (kW)
ALH01/100	177	325	B	30	1Am	230	IP54	230	0.3
ALH16/160	233	325	B	30	1Am	230	IP54	230	0.6
ALH025/250	233	325	B	30	1Am	230	IP54	230	0.6
ALH05/500	233	415	B	30	1Am	230	IP54	230	0.6
ALHB01/100	177	325	B	30	1Am	230	IP54	230	0.3
ALHB016/160	233	325	B	30	1Am	230	IP54	230	0.6
ALHB025/250	233	325	B	30	1Am	230	IP54	230	0.6
ALHB05/500	233	415	B	30	1Am	230	IP54	230	0.6
ALHV01/100	177	325	B	30	1Am	230	IP54	230	0.3
ALHV16/160	233	325	B	30	1Am	230	IP54	230	0.6
ALHV025/250	233	325	B	30	1Am	230	IP54	230	0.6

Kérje aktuális ajánlatunkat

EMELŐ WEBSHOP

Típus	A (mm)	H (mm)	Szigetelési osztály	Bekapcs. időt. 120 kapcs./ óra (%)	FEM 9.511 emelőmotor	Üzemi feszültség (V)	Elektromos védettség o. IP	Vezérlő-feszültség (VAC)	Teljesítmény (kW)
ALHV05/500	233	415	B	30	1Am	230	IP54	230	0.6



Elephant Alpha 400V elektromos láncos emelő

A Elephant Alpha 400V elektromos láncos emelők kompakt felépítésűek és önsúlyuk is csekély (alumínium ház). Széleskörű felhasználhatóság a hosszú bekapcsolási időtartam és a gyors emelési sebesség kombinációja következtében.

Jellemzők

- Megcsúszó tengelykapcsolós túlterhelésgátlás.
- Önzáró fék, amely a terhet bármely kívánt magasságban megtartja.
- Galvanikusan horganyzott DAT teherlánc (80-as minőség, EN 818/7 szerint).

Alapkivitel

- 3 m emelési magasság (max. távolság a felső és az alsó horog között).
- 1.8 m vezérlési magasság, tehermentesítéssel.
- 400/24 V-os vezérlő függőkapcsolós vezérlés, a vészleállító közvetlen vezérlésű.
- 4 m csatlakozó kábel.
- Műanyag láncgyűjtő 3 m emelési magassághoz.
- Haladómű nélkül.

Opciók

- Nagyobb emelési és kezelési magasság.
- Nagyobb befogadóképességű láncgyűjtő > 3 m.
- Kézi haladómű.

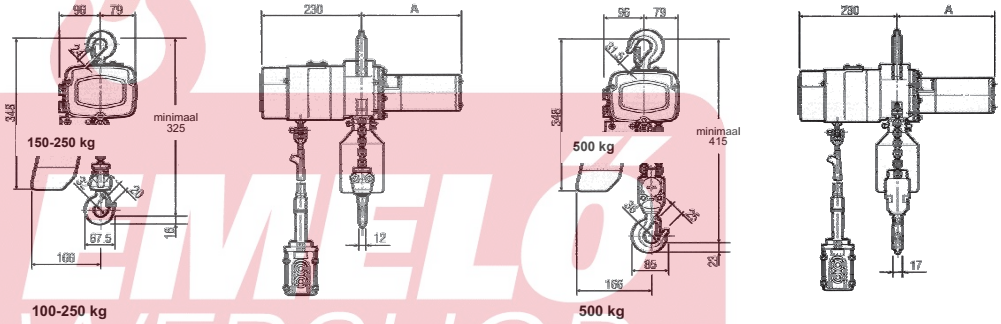

Típus	Teherbírás (kg)	Emelési sebesség (m/perc)	Bekap-csolási időtartam 120 kapcs./ óra (%)	Teherlánc DxT (mm)	Láncágak száma	Max. emelési magasság (m)	Magasság (mm)	Teljesít-mény (kW)	Tömeg (kg)	Megr. sz.
ALC015/150	150	9.0	40	4 x 12	1	30	325	0.55	18	0514001
ALC025/250	250	9.0	40	4 x 12	1	30	325	0.55	18	0514003
ALC05/500	500	4.5	40	4 x 12	2	15	415	0.55	22	0514005

Típus	A (mm)	H (mm)	Szigetelési osztály	Bekapcsolási időtartam 120 kapcs./óra (%)	FEM 9.511 emelőmotor	Üzemi feszültség (V)	Elektromos védettség o. IP	Vezérlő-feszültség (VAC)	Teljesítmény (kW)
ALC015/150	203	325	E	40	2m	400	IP54	400/24	0.55
ALC025/250	203	325	E	40	2m	400	IP54	400/24	0.55
ALC05/500	203	415	E	40	2m	400	IP54	400/24	0.55

Kérje aktuális ajánlatunkat

EMELŐ WEBSHOP



Elephant MAS elektromos haladóművek

A haladómű kizárólag az Elephant FAH/FBH 400V elektromos láncos emelővel kombinálva szállítható.

Adja meg az övszélességet mm-ben

Jellemzők

- Egycsapos kialakítás.
- 1 haladási sebesség.
- Keréktörési támasz és kibillenés elleni biztosítás.
- 24V mellékáramkörű vezérlő függőkapcsolóval és vészleállítóval.
- Egyszerű dugaszos csatlakoztatás.

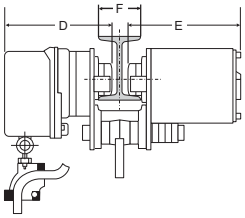

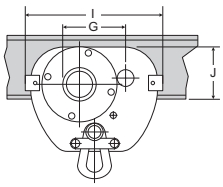

Típus	Teherbírás (kg)	Övszélesség (mm)	Sebesség (m/perc)	Üzemi feszültség (V)	Vezérlő-feszültség (VAC)	Elektromos védettség o. IP	Bekapcs. időt.120 kapcs./óra (%)	Szigetelési osztály	Teljesítmény (kW)	Min. pálya-sugár (mm)	Tömeg (kg)	Megr. sz.
MAS-0.5	500	75-300	10	400	24	IP54	30	E	0,4	1100	31	0920001
MAS-1.0	1000	75-300	10	400	24	IP54	30	E	0,4	1100	31	0920003
MAS-2.0	2000	100-300	10	400	24	IP54	30	E	0,4	1500	40	0920005
MAS-3.0	3000	100-300	10	400	24	IP54	30	E	0,4	1500	64	0920007

Típus	D (mm)	E (mm)	F (mm)	G (mm)	I (mm)	J (mm)
MAS-0.5	228	248	75-300	120	242	102
MAS-1.0	228	248	75-300	120	242	102
MAS-2.0	245	265	100-300	148	288	120
MAS-3.0	234	318	100-300	117	310	154



EEFS elektromos haladóművek

Az EEFS egy függesztőcsapos haladóművek ideálisan kombinálhatók bármilyen elektromos emelővel. Alapkivitelben 2 haladási sebesség 5/20 m/perc.

Adja meg az övszélességet mm-ben

Jellemzők

- Egycsapos kialakítás.
- 2 haladási sebesség 5/20 m/perc.
- Kibillenés és lezuhanás elleni biztosítás.
- Vezérlés és függőkapcsoló nélkül.
- Esztergált acél futókerekek.

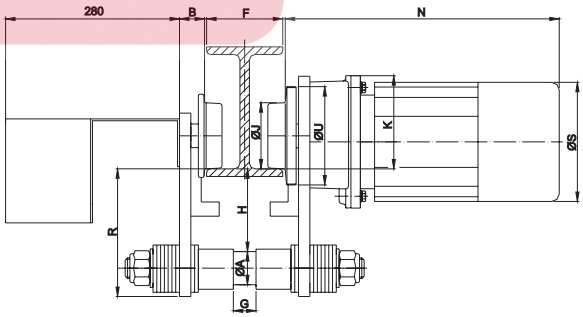

Típus	Teherbírás (kg)	Övszélesség (mm)	Sebesség (m/perc)	Üzemi feszültség (V)	Vezérlőfeszültség (VAC)	Elektromos védettség o. IP	Bekapcs. időt.120 kapcs./óra (%)	Szigetelési osztály	Teljesítmény (kW)	Min. pálya-sugár (mm)	Tömeg (kg)	Megr. sz.
EEFS10	1000	66-300	5/20	400	24	IP54	40 / 120	F	0.04/0.18	1000	22	0821001
EEFS20	2000	66-300	5/20	400	24	IP54	40 / 120	F	0.04/0.18	1500	25	0821003
EEFS32	3200	82-300	5/20	400	24	IP54	40 / 120	F	0.04/0.18	2000	40	0821005

Típus	A (mm)	B (mm)	F (mm)	G (mm)	H (mm)	J (mm)	K (mm)	N (mm)	R (mm)	S (mm)	U (mm)
EEFS10	28 / 32 / 35	26,5	66-300	24	71	70	122	356	109	140	104
EEFS20	35 / 40 / 45	26,5	66-300	24	87,5	70	122	356	135	140	104
EEFS32	45 / 50 / 55	28	82-300	32	93	103	122	356	156	140	141

Kérje aktuális ajánlatunkat

EMELŐ WEBSHOP



SR 400 V közvetlen vezérlésű elektromos láncos emelők

A REMA SR egy műszaki megoldásaiban előremutató, modern elektromos láncos emelő, olyan figyelemreméltó előnyökkel, mint a nagyon magas bekapcsolási időtartam és a moduláris felépítés.

Jellemzők

- 400V, 3 fázis, 50 Hz - közvetlen vezérlés, IP 55, E szigetelési osztály.
- Tetszetős megjelenés, alacsony beépítési magasság.
- Nagyon magas bekapcsolási időtartam a levegőhűtésű emelőmotor alkalmazása következtében.
- Könnyű használat és karbantarthatóság a moduláris felépítés következtében.
- A szabadalmaztatott megcsúszó tengelykapcsolós egység az összes biztonsági követelménynek megfelel, a teher még a tengelykapcsoló meghibásodásakor vagy túlterhelésekor sem zuhanhat le.
- A moduláris felépítés következtében a motor, a zárt hajtómű, a fék és a meghajtómotor egymástól függetlenül cserélhetők.
- Egyszerűen és gyorsan átszerelhető egy láncágas kivitelről két láncágas kivitelre a szabadalmaztatott láncvég-reteszelésnek köszönhetően.
- DAT (80-as) minőségű teherlánc EN 818/7 szerint.

Alapkivitel

- 3 m emelési magasság (max. távolság a felső és az alsó horc
- 1,8 m vezérlőkábel.
- 1 m csatlakozó kábel.
- Láncgyűjtő.
- Haladómű nélkül.

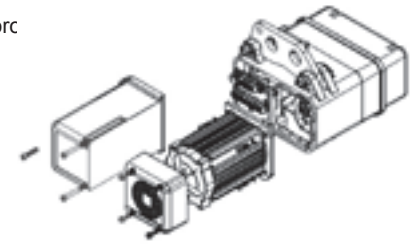

Opciók

- Nagyobb emelési és/vagy kezelési magasság.
- Nagyobb befogadóképességű láncgyűjtő.
- Eltérő üzemi feszültség és frekvencia.
- Rádió távvezérlés.
- Kézi vagy elektromos haladómű.

EMELŐ WEBSHOP

Típus	Teher-bírás (kg)	Emelési sebesség (m/perc)	Lánc-ágak száma	Teher-lánc DxT (mm)	FEM 9.511 emelő-motor	Bekapcsolási időtartam (ED% kapcs./óra)	Motor teljesít-mény (kW)	Emelési ma-gasság standard láncgyűj-tővel (m)	(A) Emelési magas-ság nagyobb lánc-gyűjtővel (m)	Hala-dómű típus	Tömeg (kg)	Megr. sz.
SR020/52-125	125	8	1	4.0 x 12	3m	60/360	0.25	12	30	500	16	0860000
SR021/53-125	125	8/2	1	4.0 x 12	3m	60/40/240	0.32/0.08	12	30	500	16	0860001
SR021/52-160	160	6/1.5	1	4.0 x 12	3m	40/25-240	0.32/0.08	12	30	500	16	0860002
SR021/51-250	250	8/2	1	4.0 x 12	2m	40/25/240	0.32/0.08	12	30	500	17	0860003
SR020/53-250	250	6	1	4.0 x 12	2m	60/240	0.55	12	30	500	17	0860006
SR021/53-250	250	4/1	2	4.0 x 12	3m	60/40/240	0.32/0.08	6	15	500	18	0860007
SR021/52-320	320	3/0.75	2	4.0 x 12	3m	40/25/240	0.32/0.08	6	15	500	17	0860004
SR021/51-500	500	4/1	2	4.0 x 12	2m	40/25/240	0.32/0.08	6	15	500	18	0860009
SR030/50-500	500	6	2	5.2 x 15	2m	60/240	0.55	4	12	500	18	0860011
SR030/52-500	500	8	1	5.2 x 15	2m	40/240	0.7	8	25	1000	18	0860013
SR071/53-500	500	10/2.5	1	7.2 x 21	2m	60/25/240	0.9/0.2	5	17	1000	45	0860017
SR070/54-800	800	8	1	7.2 x 21	2m	60/240	1.1	5	17	2000	39	0860025
SR030/52-1000	1000	4	2	5.2 x 15	1Bm	40/240	0.7	4	12	1000	20	0860015
SR071/53-1000	1000	5/1.25	2	7.2 x 21	2m	60/25/240	0.9/0.2	4	8	1000	53	0860019
SR071/55-1000	1000	6/1.5	1	7.2 x 21	1Am	60/25/240	1.1/0.2	5	17	2000	45	0860029
SR070/53-1000	1000	10	1	7.2 x 21	1Am	60/240	1.7	5	17	2000	45	0860033
SR070/56-1250	1250	8	1	7.2 x 21	1Bm	60/240	1.7	5	17	3200	45	0860037
SR090/55-1600	1600	8	1	9.0 x 27	2m	60/240	2.2	10	18	3200	70	0860041
SR070/54-1600	1600	4	2	7.2 x 21	2m	60/240	1.1	4	8	2000	53	0860027
SR071/55-2000	2000	3/0.75	2	7.2 x 21	1Am	60/25/240	1.1/0.2	4	8	2000	53	0860031
SR070/53-2000	2000	5	2	7.2 x 21	1Am	60/240	1.7	4	8	2000	53	0860035
SR070/56-2500	2500	4	2	7.2 x 21	1Bm	60/240	1.7	4	8	3200	53	0860039
SR090/55-3200	3200	4	2	9.0 x 27	2m	60/240	2.2	5	9	3200	79	0860043

Kérje aktuális ajánlatunkat

Típus	A (mm)	B (mm)	C (mm)	D (mm)	E (mm)	G (mm)	G1 (mm)	G2 (mm)	H (mm)	H1 (mm)	H2 (mm)	J (mm)
SR020/52-125	212	192	218	58	27	354	432	401	409	487	456	20
SR021/53-125	212	192	218	58	27	354	432	401	409	487	456	20
SR021/52-160	212	192	218	58	27	354	432	401	409	487	456	20
SR021/51-250	212	192	218	58	27	354	432	401	409	487	456	20
SR020/53-250	212	192	218	58	27	354	432	401	409	487	456	20
SR021/53-250	212	192	218	58	27	407	485	454	409	487	456	22
SR021/52-320	212	192	218	58	27	407	485	454	409	487	456	22
SR021/51-500	212	192	218	58	27	407	485	454	409	487	456	22
SR030/50-500	212	192	218	58	27	407	485	454	409	487	456	22
SR030/52-500	212	192	218	58	30	354	432	410	409	487	456	20
SR071/53-500	266	232	274	58	30	404	492	460	451	539	507	22
SR070/54-800	266	232	274	58	30	404	492	460	451	539	507	22
SR030/52-1000	212	192	218	58	30	407	485	463	409	487	456	22
SR071/53-1000	266	232	274	58	30	514	602	570	511	599	567	28
SR071/55-1000	266	232	274	58	30	404	492	460	451	539	507	22
SR070/53-1000	266	232	274	58	30	404	492	460	451	539	507	22
SR070/56-1250	266	232	274	85	34	421	492	480	468	539	522	22
SR090/55-1600	358	285	359	85	34	491	616	550	619	744	678	28
SR070/54-1600	266	232	274	58	30	514	602	570	511	599	567	28
SR071/55-2000	266	232	274	58	30	514	602	570	511	599	567	28
SR070/53-2000	266	232	274	58	30	514	602	570	511	599	567	28
SR070/56-2500	266	232	274	85	34	531	602	590	528	599	587	28
SR090/55-3200	358	285	359	85	34	600	725	659	619	744	678	30

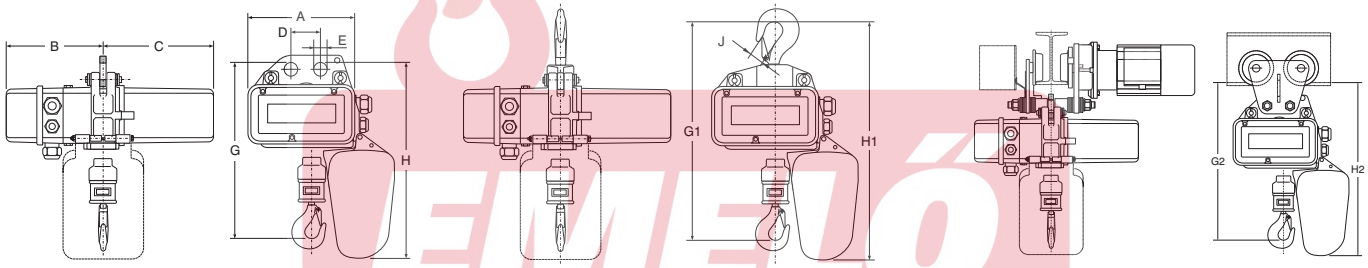

EMELŐ WEBSHOP

Kérje aktuális ajánlatunkat



SR 400V/24V mellékáramkörű vezérlésű elektromos láncos emelők

A REMA SR egy műszaki megoldásaiban előremutató, modern elektromos láncos emelő, olyan figyelemreméltó előnyökkel, mint a nagyon magas bekapcsolási időtartam és a moduláris felépítés.

Jellemzők

- Azonos a 400 V közvetlen vezérlésű változattal, de 24 Voltos mellékáramkörű vezérléssel és elektromos végállás-kapcsolókkal a felső és alsó horogállásnál.

Alapkivitel

- 3 m emelési magasság (max. távolság a felső és az alsó horog között).
- 1.8 m vezérlési magasság, tehermentesítéssel.
- 24 V-os vezérlő függőkapcsoló.
- Elektromos emelési végállás-kapcsolók.
- Az SR110 és SR111 modellek egylyukas függesztőlappal rendelkeznek.
- 1 m csatlakozó kábel.
- Láncgyűjtő.
- Haladómű nélkül.

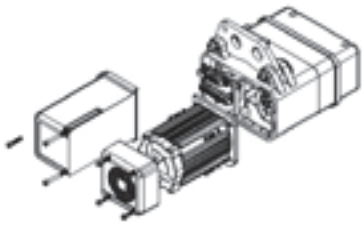

Opciók

- Nagyobb emelési és/vagy kezelési magasság.
- Nagyobb befogadóképességű láncgyűjtő.
- Rádió távvezérlés.
- Kézi vagy elektromos haladómű.
- Motor hővédelem az elektromos túlterhelés ellen.

Típus	Teher-bírás (kg)	Emelési sebesség (m/perc)	Lánc-ágak száma	Teher-lánc DxT (mm)	FEM 9.511 emelő-motor	Bekapcsolási időtartam (ED% kapcs./óra)	Motor teljesít-mény (kW)	Emelési magass. standard láncgyűj-tővel (m)	(A) Eme-lési mag. nagyobb lánc-gyűjtővel (m)	Hala-dómű típus	Tömeg (kg)	Megr. sz.
SR020/52-125-24V	125	8	1	4.0 x 12	3m	60/360	0.25	12	30	500	16	0861000
SR021/53-125-24V	125	8/2	1	4.0 x 12	3m	60/40/240	0.32/0.08	12	30	500	16	0861001
SR021/52-160-24V	160	6/1.5	1	4.0 x 12	3m	40/25/240	0.32/0.08	12	30	500	16	0861002
SR021/51-250-24V	250	8/2	1	4.0 x 12	2m	40/25/240	0.32/0.08	12	30	500	17	0861003
SR020/53-250-24V	250	6	1	4.0 x 12	2m	60/240	0.55	12	30	500	17	0861006
SR021/53-250-24V	250	4/1	2	4.0 x 12	3m	60/40/240	0.32/0.08	6	15	500	18	0861007
SR021/52-320-24V	320	3/0.75	2	4.0 x 12	3m	40/25/240	0.32/0.08	6	15	500	17	0861004
SR021/51-500-24V	500	4/1	2	4.0 x 12	2m	40/25/240	0.32/0.08	6	15	500	18	0861009
SR030/50-500-24V	500	6	2	5.2 x 15	2m	60/240	0.55	4	12	500	18	0861011
SR030/52-500-24V	500	8	1	5.2 x 15	2m	40/240	0.7	8	25	1000	18	0861013
SR071/53-500-24V	500	10/2.5	1	7.2 x 21	2m	60/25/240	0.9/0.2	5	17	1000	45	0861017
SR070/54-800-24V	800	8	1	7.2 x 21	2m	60/240	1.1	5	17	2000	39	0861025
SR030/52-1000-24V	1000	4	2	5.2 x 15	1Bm	40/240	0.55	4	12	1000	20	0861015
SR071/53-1000-24V	1000	5/1.25	2	7.2 x 21	2m	60/25/240	0.9/0.2	4	8	1000	53	0861019
SR071/55-1000-24V	1000	6/1.5	1	7.2 x 21	1Am	60/25/240	1.1/0.2	5	17	2000	45	0861029
SR070/53-1000-24V	1000	10	1	7.2 x 21	1Am	60/240	1.7	5	17	2000	45	0861033
SR070/56-1250-24V	1250	8	1	7.2 x 21	1Bm	60/240	1.7	5	17	3200	45	0861037
SR090/55-1600-24V	1600	8	1	9.0 x 27	2m	60/240	2.2	10	18	3200	70	0861041
SR091/56-1600-24V	1600	10/2.5	1	9.0 x 27	2m	60/25/240	3/0,75	10	18	3200	78	0861045
SR070/54-1600-24V	1600	4	2	7.2 x 21	2m	60/240	1.1	4	8	2000	53	0861027
SR071/55-2000-24V	2000	3/0.75	2	7.2 x 21	1Am	60/25/240	1,1/0,2	4	8	2000	53	0861031
SR070/53-2000-24V	2000	5	2	7.2 x 21	1Am	60/240	1.7	4	8	2000	53	0861035
SR110/52-2500-24V	2500	10	1	11.3 x 31	2m	60/240	4	6	12	6300	90	0861049
SR111/52-2500-24V	2500	10/2.5	1	11.3 x 31	2m	40/25/240	4,4/1,0	6	12	6300	108	0861053
SR070/56-2500-24V	2500	4	2	7.2 x 21	1Bm	60/240	1.7	4	8	3200	53	0861039
SR090/55-3200-24V	3200	4	2	9.0 x 27	2m	60/240	2.2	5	9	3200	79	0861043
SR091/56-3200-24V	3200	5/1.25	2	9.0 x 27	2m	60/25/240	3/0,75	5	9	3200	88	0861047
SR111/54-3200-24V	3200	8/2	1	11.3 x 31	1Bm	25/25/150	4,4/1,0	6	12	6300	108	0861057
SR110/52-5000-24V	5000	5	2	11.3 x 31	2m	40/240	4	3	6	6300	107	0861051
SR111/52-5000-24V	5000	5/1.25	2	11.3 x 31	2m	40/25/240	4,4/1,0	3	6	6300	125	0861055
SR111/54-6300-24V	6300	4/1	2	11.3 x 31	1Bm	25/25/150	4,4/1,0	3	6	6300	125	0861059

HEGÓ WEBSHOP

Kérje aktuális ajánlatunkat

Típus	A (mm)	B (mm)	C (mm)	D (mm)	E (mm)	G (mm)	G1 (mm)	G2 (mm)	H (mm)	H1 (mm)	H2 (mm)	J (mm)
SR020/52 125-24V	212	192	218	58	27	354	432	401	409	487	456	20
SR021/53-125-24V	212	192	218	58	27	354	432	401	409	487	456	20
SR021/52 160-24V	212	192	218	58	27	354	432	401	409	487	456	20
SR021/51 250-24V	212	192	218	58	27	354	432	401	409	487	456	20
SR020/53 250-24V	212	192	218	58	27	354	432	401	409	487	456	20
SR021/53 250-24V	212	192	218	58	27	407	485	454	409	487	456	22
SR021/52 320-24V	212	192	218	58	27	407	485	454	409	487	456	22
SR021/51 500-24V	212	192	218	58	27	407	485	454	409	487	456	22
SR030/50 500-24V	212	192	218	58	27	407	485	454	409	487	456	22
SR030/52 500-24V	212	192	218	58	30	354	432	410	409	487	456	20
SR071/53 500-24V	266	232	274	58	30	404	492	460	451	539	507	22
SR070/54 800-24V	266	232	274	58	30	404	492	460	451	539	507	22
SR030/52 1000-24V	212	192	218	58	30	407	485	463	409	487	456	22
SR071/53 1000-24V	266	232	274	58	30	514	602	570	511	599	507	28
SR071/55 1000-24V	266	232	274	58	30	404	492	460	451	539	507	22
SR070/53 1000-24V	266	232	274	58	30	404	492	460	451	539	507	22
SR070/56 1250-24V	266	232	274	85	34	421	492	480	468	539	527	22
SR090/55 1600-24V	358	285	359	85	34	491	616	550	619	744	678	28
SR091/56 1600-24V	358	285	359	85	34	491	616	550	619	744	678	28
SR070/54 1600-24V	266	232	274	58	30	514	602	570	511	599	567	28
SR071/55 2000-24V	266	232	274	58	30	514	602	570	511	599	567	28
SR070/53 2000-24V	266	232	274	58	30	514	602	570	511	599	567	28
SR110/52 2500-24V	358	285	363	120	47	610	728	676	671	790	738	30
SR111/52 2500-24V	358	285	410	120	47	610	728	676	671	790	738	30
SR070/56 2500-24V	266	232	274	85	34	531	602	590	528	599	587	28
SR090/55 3200-24V	358	285	359	85	34	600	725	659	619	744	678	30
SR091/56 3200-24V	358	285	359	85	34	600	725	659	619	744	678	30
SR111/54 3200-24V	358	285	410	120	47	610	728	676	671	790	738	30
SR110/52 5000-24V	358	285	363	120	47	740	858	806	671	790	738	42
SR111/52 5000-24V	358	285	410	120	47	740	858	806	671	790	738	42
SR111/54 6300-24V	358	285	410	120	47	740	858	806	671	790	738	42

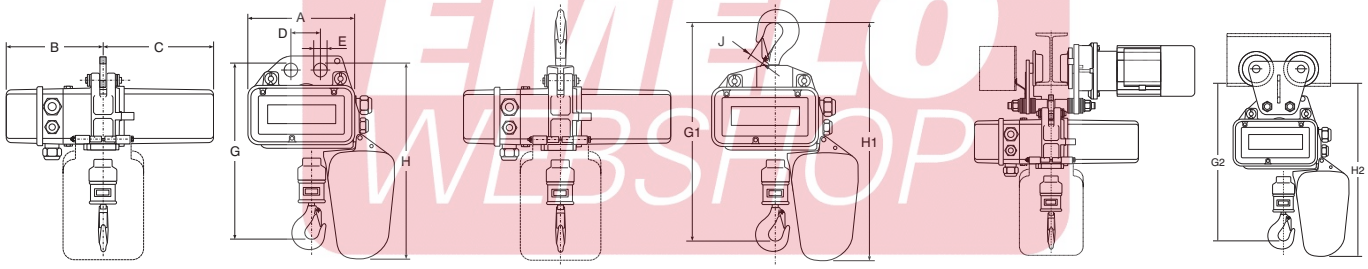

EMELŐ WEBSHOP



REMA LK
láncmászó emelő

REMA LK
színpadi emelő



Kérje aktuális ajánlatunkat



HFN kézi haladómű

A REMA HFN haladóművek kizárólag a REMA SR elektromos láncos emelőkkel építhetők össze.

Jellemzők

- Kétcsapos kialakítás.
- Kibillenés és lezuhanás elleni biztosítás.
- Esztergált acél futókerekek.
- Függesztőlap nélkül.

Adja meg az övszélességet mm-ben

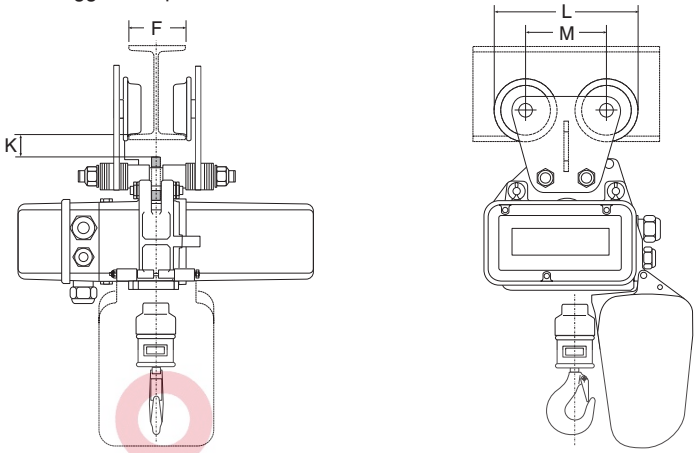

Típus	Teherbírás (kg)	Futókerék átmérő (mm)	F (mm)	K (mm)	L (mm)	M (mm)	Tömeg (kg)	Megr. sz.
HFN500	500	70	50-300	33	200	112	8	0814001
HFN1000	1000	70	66-300	35	200	112	10	0814002
HFN2000	2000	70	66-300	35	200	112	10	0814003
HFN3200	3200	103	82-300	35	288.5	152.5	22	0814005
HFN6300	6300	103	140-310	36	351	191	47	0814007



EFS elektromos haladómű

A REMA EFS haladóművek kizárólag a REMA SR 400/24V elektromos láncos emelőkkel építhetők össze.

Jellemzők

- Kétcsapos kialakítás.
- 1 vagy 2 haladási sebesség.
- Kibillenés és lezuhanás elleni biztosítás.
- Esztergált acél futókerekek.
- Kitámasztó görgők nélkül.
- Mellékáramkörű vezérlés és függőkapcsoló nélkül.
- Függesztőlap nélkül.

Adja meg az övszélességet mm-ben

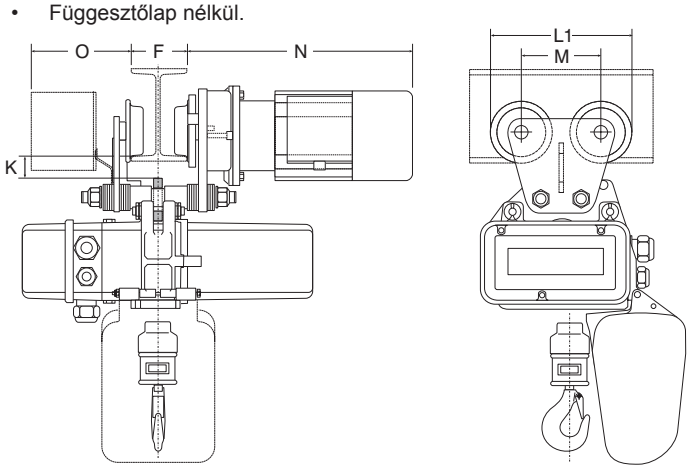

Kérje aktuális ajánlatunkat

EMELŐ WEBSHOP

Típus	Teherbírás (kg)	Üzemi feszültség (V)	Bekapcsolási időtartam (ED% kapcs./óra)	Szigetelési osztály	Elektromos védettség o. IP	Haladási sebesség (m/perc)	Bekapcsolási időtartam (ED% kapcs./óra)	Megr. sz.
EFS500-16	500	400	40 / 120	F	IP54	16	40 / 120	0817001
EFS1000-16	1000	400	40 / 120	F	IP54	16	40 / 120	0817003
EFS2000-16	2000	400	40 / 120	F	IP54	16	40 / 120	0817005
EFS500-5/20	500	400	40 / 120	F	IP54	5/20	40 / 120	0818001
EFS1000-5/20	1000	400	40 / 120	F	IP54	5/20	40 / 120	0818003
EFS2000-5/20	2000	400	40 / 120	F	IP54	5/20	40 / 120	0818005
EFS3200	3200	400	40 / 120	F	IP54	5/20	40 / 120	0818007
EFS6300	6300	400	40 / 120	F	IP54	4/16	40 / 120	0818009
EFS12500	12500	400	40 / 120	F	IP54	4/16	40 / 120	0818011

Típus	Futókerék átmérő (mm)	F (mm)	K (mm)	L1 (mm)	M (mm)	N (mm)	O (mm)	Min. pálya-sugár (mm)
EFS500-16	70	50-300	33	216	112	220	142	1000
EFS1000-16	70	66-300	38	216	112	220	146	1000
EFS2000-16	70	66-300	38	216	112	220	146	1500
EFS500-5/20	70	50-300	33	216	112	292	280	1000
EFS1000-5/20	70	66-300	38	216	112	292	280	1000
EFS2000-5/20	70	66-300	35	216	112	292	280	1000
EFS3200	103	82-300	38	293.5	152.5	385	280	1500
EFS6300	103	90-310	38	293.5	152.5	409	280	2000
EFS12500	103	140-310	38	351	191	409	280	2500

EMELŐ WEBSHOP



ELLENŐRZŐ LISTA elektromos emelő ajánlatkéréshez

- ☐ Emelő típusa (Elephant ALC|ALH|ALHB|ALHV|FAH|FBH|REMA SR)
- ☐ Teherbírás.
- ☐ Emelési magasság.
- ☐ Kezelési magasság.
- ☐ Emelési sebességek (1 vagy 2 sebesség).
- ☐ Üzemi feszültség (230 vagy 400 Volt).
- ☐ Vezérlő feszültség (főáramkörű vagy 24V mellékáramkörű).
- ☐ Az emelő használatának gyakorisága a bekapcsolási időtartammal összefüggésben.
- ☐ Felfüggesztés típusa (függesztőhorog vagy függesztőlap, csak az SR-nél).
- ☐ Haladóműves legye-e az emelő.
- ☐ Haladómű fajtája (kézi vagy elektromos haladómű).
- ☐ Haladási sebesség (1 vagy 2 sebességes).
- ☐ Darupálya magassága.
- ☐ Darupálya szélessége (övszélesség).
- ☐ Csatlakoztatás a haladóműhöz.
- ☐ Elektromos csatlakozó kábel legyen-e felszerelve, ha igen, milyen hosszú.
- ☐ Szükséges-e pályamenti áramellátás, ha igen. milyen hosszú.

Kérje aktuális ajánlatunkat



LK-13 400/24V nehéz elektromos láncos emelő

A REMA LK az utóbbi évtizedben bebizonyította, hogy egy megbízható és biztonságos elektromos láncos emelő, a legkülönbözőbb alkalmazási körülmények között is.

Jellemzők

- Az elektromos láncos emelők között kimagaslóan nagy teherbírás, egészen 25 tonnáig.
- Túlterhelési elleni védelem a szabadalmaztatott megcsúszó tengelykapcsoló/fék egységgel, melynél a fék a kuplung túlterhelése esetén sem engedi lesüllyedni a terhet.
- A fék a terhet bármely kívánt magasságban megtartja.
- Elektromos végállás-kapcsolók a felső és alsó horogállásnál.
- Magas bekapcsolási időtartam, gyors emelési sebességgel kombinálva.
- Galvanikusan horganyzott DAT teherlánc (80-as minőség), EN 818/7 szerint.

Alapkivitel

- 3 m emelési magasság (max. távolság a felső és az alsó horog között).
- 1.8 m vezérlési magasság, tehermentesítéssel.
- 24 V-os vezérlő függőkapcsoló.
- Elektromos emelési végállás-kapcsolók.
- 1 m csatlakozó kábel.
- Láncgyűjtő.
- Kétlyukas függesztőlap.
- Haladómű nélkül.

Opciók

- Nagyobb emelési vagy kezelési magasság.
- Nagyobb befogadóképességű láncgyűjtő.
- Eltérő üzemi feszültség és frekvencia.
- Rádió távvezérlés.
- Horgos felfüggesztés.
- Elektromos haladómű
- Nagyobb teherbírás 25 tonnáig külön érdeklődésre.

LK függesztőlappal

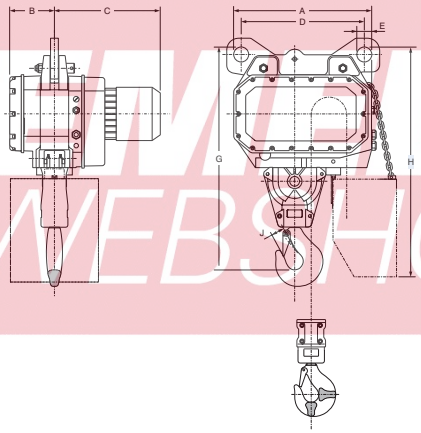

LK haladóművel

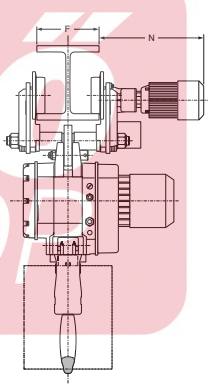

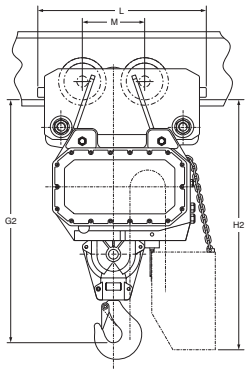

EMELŐ WEBSHOP

Típus	Teher-bírás (kg)	Emelési sebes-ség (m/perc)	Lánc-ágak száma	Teher-lánc DxT (mm)	FEM 9.511 emelő-motor	Bekapcsolási időtartam (ED% kapcs./ óra)	Motor tel-jesítmény (kW)	Emelési magass. standard láncgyűj-tővel (m)	(A) Eme-lési mag. nagyobb láncgyűj-tővel (m)	Haladó-mű típus	Tömeg (kg)	Megr. sz.
LK-13/5000	5.000	5.6/1.4	1	16 x 45	1Am	60/40/180	6.0/1.3	10	16	12500	180	0803037
LK-13/6300	6.300	5.6/1.4	1	16 x 45	1Bm	60/40/150	6.4/1.6	10	16	12500	180	0803039
LK-13/8000	8.000	2.8/0.7	2	16 x 45	2m	60/40/240	6.0/1.3	5	8	12500	199	0803041
LK-13/10000	10.000	2.8/0.7	2	16 x 45	1Am	60/40/180	6.4/1.6	5	8	12500	199	0803043
LK-13/12500	12.500	2.8/0.7	2	16 x 45	1Bm	60/40/150	6.4/1.6	5	8	12500	199	0803045

Típus	A (mm)	B (mm)	C (mm)	D (mm)	E (mm)	F (mm)	G (mm)	G2 (mm)	H (mm)	H2 (mm)	J (mm)	L (mm)	M (mm)	N (mm)
LK-13/5000	564	184	434	500	66	140-310	823	903	957	1036	52	700	256	430
LK-13/6300	564	184	434	500	66	140-310	823	903	957	1036	52	700	256	430
LK-13/8000	564	184	434	500	66	140-310	917	1287	957	1036	52	700	256	430
LK-13/10000	564	184	434	500	66	140-310	917	1287	957	1036	52	700	256	430
LK-13/12500	564	184	434	500	66	140-310	917	1287	957	1036	52	700	256	430

Kérje aktuális ajánlatunkat



SR 230V elektromos láncos emelők közvetlen vezérléssel

A REMA SR 230V egy műszaki megoldásaiban előremutató, modern elektromos láncos emelő, olyan figyelemreméltó előnyökkel, mint a nagyon magas bekapcsolási időtartam és a moduláris felépítés. Az 1 fázisú hálózati csatlakozást legalább 2.5 mm² keresztmetszetű vezetékkel kell kiépíteni. Építkezési áramelosztásnál a csatlakozó kábel – a feszültségesés miatt - a lehető legrövidebb legyen.

Jellemzők

- Speciális motorok, nagy hőterhelés-tűréssel.
- Magas bekapcsolási időtartam, ezáltal nagy emelési magasságok lehetségesek.
- Maximális biztonság a szabadalmaztatott megcsúszó tengelykapcsoló/fék kombinációnak köszönhetően.
- A fék a terhet bármely kívánt magasságban megtartja.
- Elektromos végállás-kapcsolók a felső és alsó horogállásnál.
- Fix felfüggesztéssel vagy HFN kézi mozgatású haladóművel kombinálható.
- Galvanikusan horganyzott DAT teherlánc (80-as minőség), EN 818/7 szerint.

Alapkivitel

- 3 m emelési magasság (max. távolság a felső és az alsó horog között).
- 1.8 m vezérlési magasság, tehermentesítéssel.
- Függőkapcsoló (közvetlen vezérlés).
- 1 m csatlakozó kábel.
- Láncgyűjtő.
- Haladómű nélkül.

Opciók

- Nagyobb emelési vagy kezelési magasság.
- Nagyobb befogadóképességű láncgyűjtő.
- Rádió távvezérlés.
- 230V elektromos haladóművel nem szállítható.
- HFN kézi haladómű.
- 24 V mellékáramkörű vezérlés elektromos emelési végállás-kapcsolókkal.

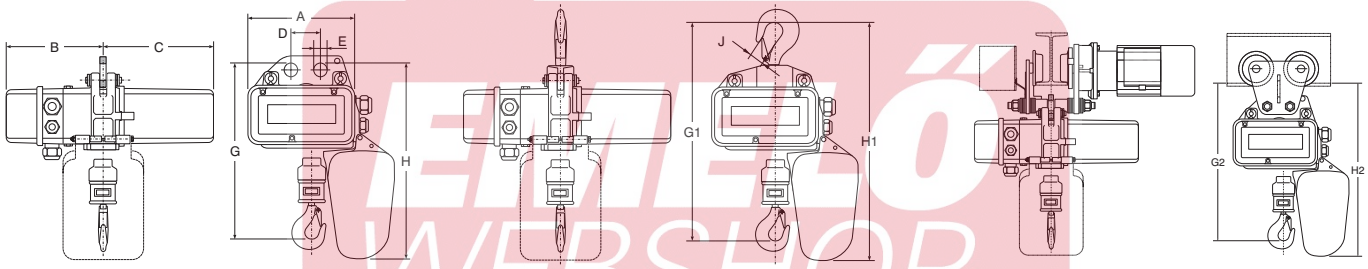

EMELŐ WEBSHOP

Típus	Teherbírás (kg)	Emelési sebesség (m/perc)	Láncágak száma	Teherlánc DxT (mm)	FEM 9.511 emelőmotor	Bekapcsolási időtartam (ED% kapcs./óra)	Motor teljesítmény (kW)	Emelési magass. standard láncgyűjtővel (m)	(A) Emelési mag. nagyobb láncgyűjtővel (m)	Haladómű típus	Tömeg (kg)	Megr. sz.
SR050/01-125	125	24	1	5.2 x 15	3m	40/240	0.55	8	25	HFN500	33	0801101
SR020/01-250	250	8	1	4.0 x 12	2m	40/240	0.35	12	30	HFN500	16	0801103
SR020/01-500	500	4	2	4.0 x 12	2m	40/240	0.35	6	15	HFN500	17	0801105
SR050/02-500	500	8	1	5.2 x 15	1Am	40/240	0.7	8	25	HFN1000	33	0801107
SR050/02-1000	1000	4	2	5.2 x 15	1Am	40/240	0.7	4	12	HFN1000	35	0801109
SR070/01-1000	1000	6	1	7.2 x 21	1Am	40/240	1.1	5	17	HFN2000	36	0801115
SR070/01-2000	2000	3	2	7.2 x 21	1Am	40/240	1.1	4	8	HFN2000	41	0801117

Típus	A (mm)	B (mm)	C (mm)	D (mm)	E (mm)	G (mm)	G1 (mm)	G2 (mm)	H (mm)	H1 (mm)	H2 (mm)	J (mm)
SR050/01-125	266	232	274	58	30	390	462	436	449	522	505	20
SR020/01-250	212	192	218	58	27	354	432	401	409	487	456	20
SR020/01-500	212	192	218	58	27	407	485	454	409	487	456	22
SR050/02-500	266	232	274	58	30	390	462	436	449	522	505	20
SR050/02-1000	266	232	274	58	30	443	515	489	449	522	505	22
SR070/01-1000	266	232	274	58	30	404	492	460	451	539	507	22
SR070/01-2000	266	232	274	58	30	514	582	570	510	599	567	28

Kérje aktuális ajánlatunkat



L4-L6



L6B



I-SYON CAT 3



TM-70/1-13



HYBRIDE

Rádió távvezérlések

A REMA rádiófrekvenciás távvezérlés egy felhasználóbarát, rugalmas és főként biztonságos ergonomikus távvezérlés. Alkalmazható az ipar és építőipar területén.

Jellemzők

- 100 méter hatótávolság nyílt terepen.
- LED-kijelző, adó bekapcsolva.
- Funkciók: emelés / süllyesztés / haladás /hídhaladás.
- 1 vagy 2 sebességfokozat.
- Az adók 3-as osztályú vészleállítóval rendelkeznek.
- Beállítható frekvencia (TM-70- 433/870/915 Mhz).
- Környezeti hőmérséklet -20°C-tól +65°C-ig.

Alapkivitel

- 1 kézi adókészülék, csuklópánttal L sorozat, I-SYON övcsiptetővel.
- 1 vevőkészülék 24 VAC vagy 230 VAC.
- L sorozat és I-SYON nem újratölthető AA elemekkel.
- TM-70 töltőkészülékkel és akkumulátorral.

Opciók

- Több emelő irányítása egy kézi adókészülékkel (TM70).
- Daruhíd-haladás.
- Más feszültségek külön érdeklődésre.
- Bekötési kapcsolási rajz.

EMELŐ WEBSHOP

Típus	Funkció	Sebesség-fokozatok száma	Vevő mérete L x B x D (mm)	Adó mérete L x B x D (mm)	Elektromos védettség o. IP	Üzemi feszültség (VAC)	Tömeg (kg)	Megr. sz.
I-HYBRIDE	emelés / süllyesztés / haladás	2	151 x 129 x 61	160 x 75 x 45	65	24	0,64	0725300
I-SYON	emelés / süllyesztés / haladás	2	151 x 129 x 61	160 x 75 x 45	65	24	0,25	0725400
TM-70/1.13	emelés / süllyesztés / haladás / hídhaladás	2	285 x 200 x 110	215 x 70 x 52	65	24	0,46	0725500
1-L4	emelés / süllyesztés	1	161 x 74 x 52	163 x 49 x 45	65	24	0,155	0725700
1-L6	emelés / süllyesztés / haladás	1	161 x 74 x 52	163 x 49 x 45	65	24	0,155	0725702
1-L6B	emelés / süllyesztés / haladás	2	167 x 154 x 88	163 x 49 x 45	65	24	0,28	0725706

Kérje aktuális ajánlatunkat



REMA 116 szabadonfutó haladómű

Ez a haladómű többféle profilhoz is használható, lapos és ferde övkialakításhoz egyaránt.

Jellemzők

- Állítható övszélesség, áthelyezhető alátéttárcsák segítségével.
- Többféle profilhoz is használható, lapos és ferde övkialakításhoz egyaránt.
- Karbantartást nem igénylő golyóscsapágyazás.
- Keréktörési biztosítás a még nagyobb biztonság érdekében.

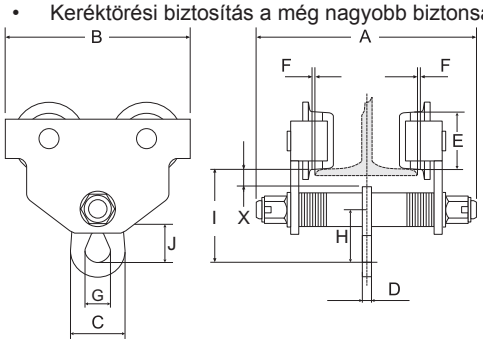

Típus	Teherbírás (kg)	Övszélesség (mm)	Min. pálya-sugár (mm)	Tömeg (kg)	Megr. sz.
116-0.5	500	50 - 152	800	6.5	0921001
116-1.0	1000	64 - 203	1000	10.5	0921003
116-2.0	2000	88 - 203	1100	17.5	0921005
116-3.0	3000	100 - 203	1300	27.0	0921007
116-5.0	5000	114 - 203	1400	41.0	0921009

Típus	A (mm)	B (mm)	C (mm)	D (mm)	E (mm)	F (mm)	G (mm)	H (mm)	I (mm)	J (mm)	X (mm)
116-0.5	245	199	51	6	55	1.5 - 3	24	30	105	32	30
116-1.0	311	246	62.5	8	68	1.5 - 3	30	35	125	40	38
116-2.0	327	276	76	12	80	1.5 - 3	38	46	150	51	38
116-3.0	343	332	86	13.6	100	1.5 - 3	39	48	171	62	40
116-5.0	355	377	109	16.4	110	1.5 - 3	49	51	196	74	42



REMA 117 kézi láncos haladómű

Ez a haladómű többféle profilhoz is használható, lapos és ferde övkialakításhoz egyaránt.

Jellemzők

- Állítható övszélesség.
- Standard kezelési magasság 2,5 m (lánc 5 x 24 mm).
- Keréktörési biztosítás a még nagyobb biztonság érdekében.
- Galvanikusan horganyzott kézi lánc.
- Több profilhoz is használható.
- Kéttengelyes.

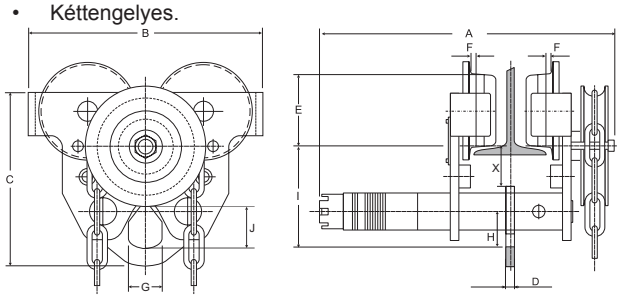

Típus	Teherbírás (kg)	Övszélesség (mm)	Min. pálya-sugár (mm)	Tömeg (kg)	Megr. sz.
117-10.0	10.000	124-305	2000	94	0922011
117-20.0	20.000	136-305	3500	174	0922013

Típus	A (mm)	B (mm)	C (mm)	D (mm)	E (mm)	F (mm)	G (mm)	H (mm)	I (mm)	J (mm)	X (mm)
117-10.0	525	442	396	30	136	2-3.5	92	120	190	137	45
117-20.0	600	555	498	30	175	2-3.5	92	120	233	137	58

Kérje aktuális ajánlatunkat

EMELŐ WEBSHOP





Opciók

REMA 211/211BF szabadadon futó haladómű

Többféle profilhoz is használható, lapos és ferde övkialakításhoz egyaránt.

Jellemzők

- Állítható övszélesség, áthelyezhető alátéttárcsák segítségével.
- Esztergált acél kerekek, karbantartásmentes golyóscsapágyazás.
- Alacsony szerkezeti magasság a REMA kézi láncos emelőkkel kombinálva, a felső horgot helyettesítő felfüggesztő szemmel.
- Keréktörési támasz és kibillenés elleni biztosítás az optimális biztonság érdekében.
- Karbantartásmentes és felhasználóbarát.
- 211 típus, standard kivitel.
- 211BF típus, nagyobb tartó-övszélességhez.

Opciók

- Rövid beépítésű magasságú felfüggesztőszem Select 200 kéz láncos emelőhöz 500 kg-tól 5000 kg teherbírásig.

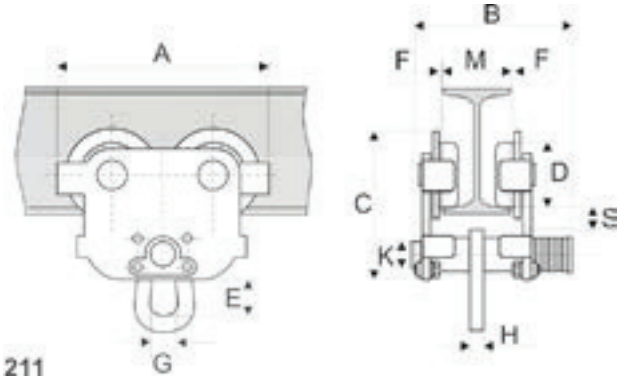

Típus	Teherbírás (kg)	Övszélesség M (mm)	Min. pálya-sugár (mm)	Tömeg (kg)	Megr. sz.
211-0.25	250	50-145	800	4.6	0924000
211-0.5-50/130	500	50-130	800	6.8	0924001
211-1.0-55/135	1000	55-135	1000	11.2	0924003
211-2.0-65/150	2000	65-150	1100	16.9	0924005
211-3.0-90/155	3000	90-155	1300	28.6	0924007
211-5.0-90/175	5000	90-175	1500	44.8	0924009
211BF-0.5-130/215	500	130-215	800	6.8	0924101
211BF-0.5-215/300	500	215-300	800	6.8	0924102
211BF-1.0-140/215	1000	140-215	1000	11.2	0924201
211BF-1.0-215/300	1000	215/300	1000	11.2	0924202
211BF-2.0-150/230	2000	150-230	1100	16.9	0924301
211BF-2.0-230/300	2000	230-300	1100	16.9	0924302
211BF-3.0-160/230	3000	160-230	1300	28.6	0924401
211BF-3.0-230/300	3000	230-300	1300	28.6	0924402
211BF-5.0-180/230	5000	180-230	1500	44.8	0924501
211BF-5.0-230/300	5000	230-300	1500	44.8	0924502

Típus	A (mm)	B (mm)	C (mm)	D (mm)	E (mm)	F (mm)	G (mm)	H (mm)	K (mm)	S (mm)
211-0.25	188	208	137	50	29	1.5~3	28	6	20	27
211-0.5-50/130	205	198	150	55	30	1.5~3	28	8	28	27
211-1.0-55/135	242	211	174	68	30	1.5~3	32	10	32	28
211-2.0-65/150	270	238	194	80	49	1.5~3	40	12	36	27
211-3.0-90/155	325	246	234	100	60	1.5~3	49	14	44	29
211-5.0-90/175	370	280	267	110	79	1.5~3	59	16	55	29
211BF-0.5-130/215	205	278	150	55	30	1.5~3	28	8	28	27
211BF-0.5-215/300	205	363	150	55	30	1.5~3	28	8	28	27
211BF-1.0-140/215	242	286	174	68	30	1.5~3	32	10	32	28
211BF-1.0-215/300	242	371	174	68	30	1.5~3	32	10	32	28
211BF-2.0-150/230	270	313	194	80	49	1.5~3	40	12	36	27
211BF-2.0-230/300	270	383	194	80	49	1.5~3	40	12	36	27
211BF-3.0-160/230	325	316	234	100	60	1.5~3	49	14	44	29
211BF-3.0-230/300	325	386	234	100	60	1.5~3	49	14	44	29
211BF-5.0-180/230	370	330	267	110	79	1.5~3	59	16	55	29
211BF-5.0-230/300	370	330	267	110	79	1.5~3	59	16	55	29

Kérje aktuális ajánlatunkat

EMELŐ WEBSHOP





Opciók

REMA 212/212BF kézi láncos haladómű

Többféle profilhoz is használható, lapos és ferde övkialakításhoz egyaránt.

Jellemzők

- Állítható övszélesség, áthelyezhető alátéttárcsák segítségével.
- Esztergált acél kerekek, karbantartásmentes golyóscsapágyazás.
- Alacsony szerkezeti magasság a REMA Select-200 kézi láncos emelőkkel kombinálva, a felső horgot helyettesítő felfüggesztő szemmel.
- Keréktörési támasz és kibillenés elleni biztosítás az optimális biztonság érdekében.
- Karbantartásmentes és felhasználóbarát.
- 212 típus, standard kivitel.
- 212BF típus, nagyobb tartó-övszélességhez.

Alapkivitel

- 3 m kezelési magasság.

Opciók

- Bármely más kezelési magasság lehetséges.
- Rövid beépítésű magasságú felfüggesztőszem Select 200 kéz láncos emelőhöz 500 kg-tól 5000 kg teherbírásig.

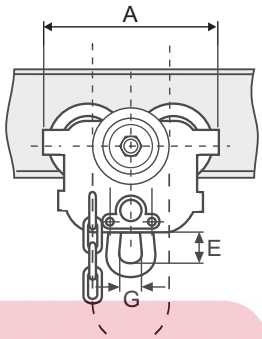

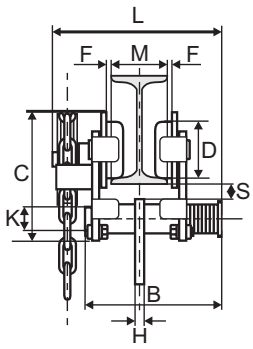

Típus	Teherbírás (kg)	Övszélesség M (mm)	Min. pálya-sugár (mm)	Tömeg (kg)	Megr. sz.
212-0.5-50/130	500	50-130	800	8.0	0925001
212-1.0-55/135	1000	55-135	1000	12.4	0925003
212-2.0-65/150	2000	65-150	1100	18.1	0925005
212-3.0-90/155	3000	90-155	1300	30.3	0925007
212-5.0-90/175	5000	90-175	1500	46.5	0925009
212BF-0.5-130/215	500	130-215	800	8.0	0925101
212BF-0.5-215/300	500	215-300	800	8.0	0925102
212BF-1.0-140/215	1000	140-215	1000	12.4	0925201
212BF-1.0-215/300	1000	215-300	1000	12.4	0925202
212BF-2.0-150/230	2000	150-230	1100	18.1	0925301
212BF-2.0-230/300	2000	230-300	1100	18.1	0925302
212BF-3.0-160/230	3000	160-230	1300	30.3	0925401
212BF-3.0-230/300	3000	230-300	1300	30.3	0925402
212BF-5.0-180/230	5000	180-230	1500	46.5	0925501
212BF-5.0-230/300	5000	230-300	1500	46.5	0925502

Típus	A (mm)	B (mm)	C (mm)	D (mm)	E (mm)	F (mm)	G (mm)	H (mm)	K (mm)	L (mm)	S (mm)
212-0.5-50/130	205	198	150	55	30	1.5~3	28	8	28	239	27
212-1.0-55/135	242	211	174	68	30	1.5~3	32	10	32	254	28
212-2.0-65/150	270	238	194	80	49	1.5~3	40	12	36	277	27
212-3.0-90/155	325	246	234	100	60	1.5~3	49	14	44	287	29
212-5.0-90/175	370	280	267	110	79	1.5~3	59	16	55	320	29
212BF-0.5-130/215	205	278	150	55	30	1.5~3	28	8	28	239	27
212BF-0.5-215/300	205	363	150	55	30	1.5~3	28	8	28	239	27
212BF-1.0-140/215	242	286	174	68	30	1.5~3	32	10	32	254	28
212BF-1.0-215/300	242	371	174	68	30	1.5~3	32	10	32	254	28
212BF-2.0-150/230	270	313	194	80	49	1.5~3	40	12	36	277	27
212BF-2.0-230/300	270	383	194	80	49	1.5~3	40	12	36	277	27
212BF-3.0-160/230	325	316	234	100	60	1.5~3	49	14	44	287	29
212BF-3.0-230/300	325	386	234	100	60	1.5~3	49	14	44	287	29
212BF-5.0-180/230	370	330	267	110	79	1.5~3	59	16	55	320	29
212BF-5.0-230/300	370	400	267	110	79	1.5~3	59	16	55	320	29

Kérje aktuális ajánlatunkat

EMELŐ WEBSHOP



SELECT S30S orsós kézi haladómű

A Rema Select 30 S orsós kézi haladómű a változó helyszínen végzett szerelési munkák emelőeszközeként egyszerűen, gyorsan és biztonságosan szerelhető fel.

Jellemzők

- Robusztus acél kivitel alacsony önsúllyal.
- Gyors felszerelés a csavarorsó segítségével.
- Biztonságos a külön rögzítő karnak köszönhetően.
- Keréktörési támaszok és kibillenés elleni biztosítás.
- Futókerekek karbantartásmentes golyóscsapágyakkal.

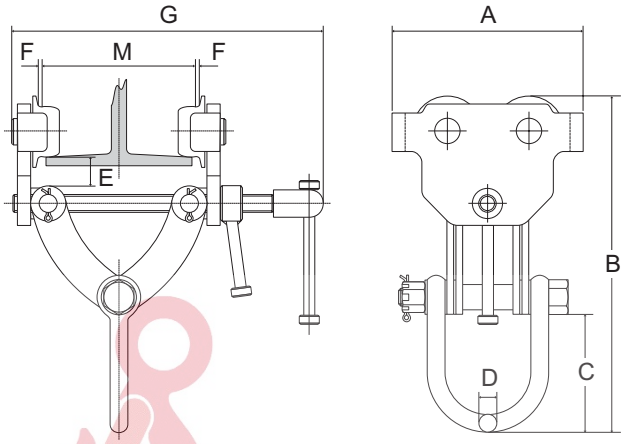

Típus	Teherbírás (kg)	Övszélesség M (mm)	Min. pálya-sugár (mm)	Tömeg (kg)	Megr. sz.
S30S 005	500	64 - 203	1100	6	0918001
S30S 010	1000	63 - 203	1100	7	0918003
S30S 020	2000	76 - 203	1300	20	0918005
S30S 030	3000	76 - 203	1400	32	0918007
S30S 050	5000	100 - 305	1500	53	0918009

Típus	B min (mm)	B max (mm)	A (mm)	C (mm)	D (mm)	E (mm)	G (mm)
S30S 005	263	324	174	105	16	25.4	340
S30S 010	263	324	174	105	16	25.4	340
S30S 020	339	387	280	111	22	25.4	340
S30S 030	374	438	345	127	27	26	345
S30S 050	450	528	395	135	35	81	465



REMA beállítható haladómű ütköző

A REMA beállítható haladómű ütközők az I-/H-profilú darupályára szerelhetők fel a haladómű-emelő rendszer mozgásának behatárolására.

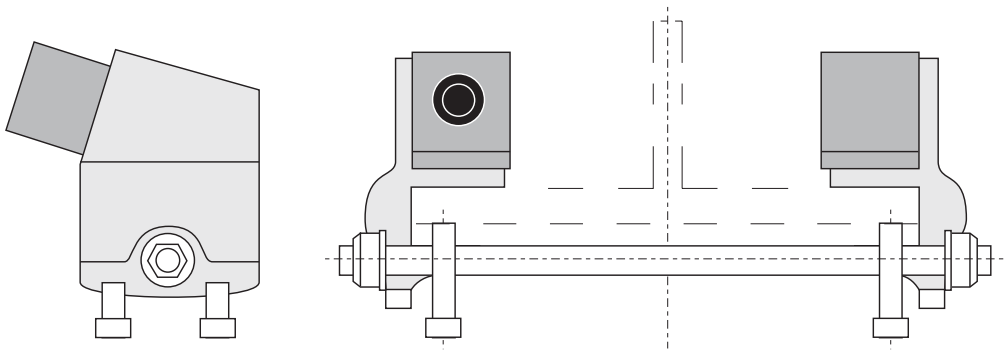

Típus	Övszélesség (mm)	Futókerék átmérő (mm)	Max. övvastagság (mm)	Tömeg (kg)	Megr. sz.
1	80-300	60-160	25	3.4	4468000

Kérje aktuális ajánlatunkat

EMELŐ WEBSHOP

Rugós súlykiegyenlítők 32

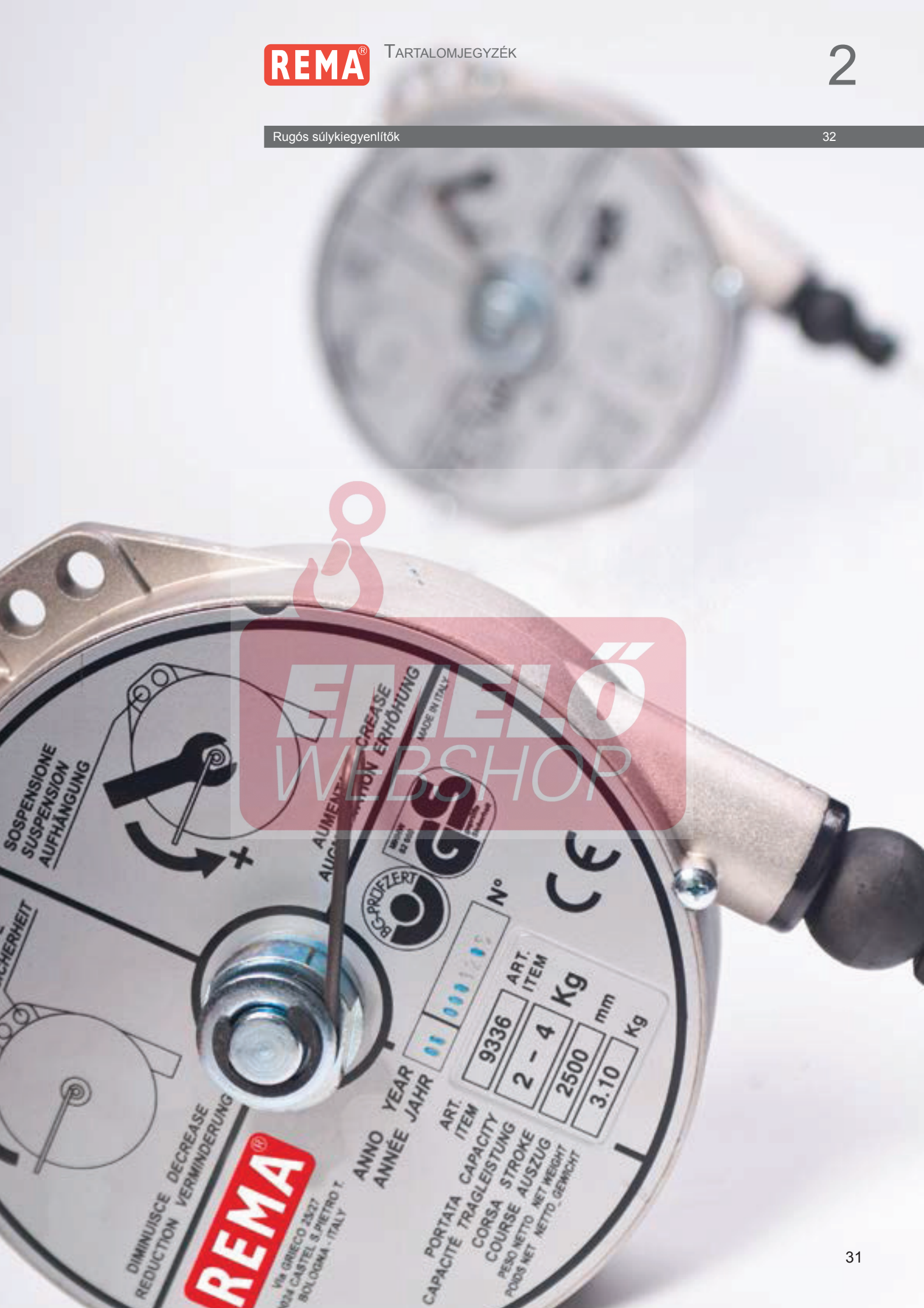

ELADÓ WEBSHOP



Könnyű kivitelű rugós súlykiegyenlítők

A REMA rugós súlykiegyenlítők segítségével elektromos és pneumatikus kéziszerszámokat "súlytalanul" kezelhet és a kíván magasságban tarthat. DIN 15112 szerinti konstrukció.

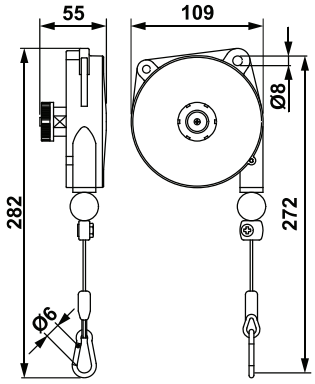

Jellemzők

- Alumínium ház.
- A speciálisan megtervezett spirálrugó kis zajú működést biztosít. Állítható teherbírás (gomb).
- Karabiner.
- Extra biztonsági felfüggesztő szem.
- Flexibilis rozsdamentes kábel.
- Kopásálló kábelvezető.
- Állítható kábelhosszúság.
- Szigetelt felfüggesztési rendszer.
- Fixálás egy adott ponton.

Alkalmazás

- Kis pneumatikus és elektromos fúrógépek és csavarozók mérőeszközök stb.

Típus	Teherbírás (kg)	Kábelhossz (m)	Tömeg (kg)	Megr. sz.
9311	0.4-1.0	1.6	0.6	0629311
9312	1.0-2.0	1.6	0.6	0629312
9313	2.0-3.0	1.6	0.7	0629313



Középnehéz kivitelű rugós súlykiegyenlítők

Jellemzők

- Karral állítható teherbírás.
- Lezuhanás-biztosítás, kivéve 9320.
- 9320 ... 9340 típusoknál fixálás egy adott ponton.

Alkalmazás

- Csiszológépek, tűzőgépek, fúrógépek stb.

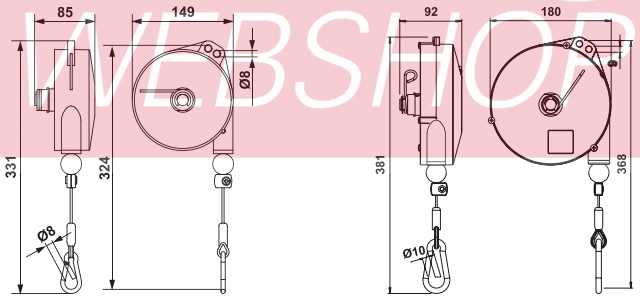

9320-9323 9336-9340

Típus	Teherbírás (kg)	Kábelhossz (m)	Tömeg (kg)	Megr. sz.
9320	1.0- 2.5	2	2	0629320
9321	2.0- 4.0	2	2	0629321
9322	4.0- 6.0	2	2.3	0629322
9323	6.0- 8.0	2	2.5	0629323
9336	2.0- 4.0	2.5	2.9	0629336
9337	4.0- 6.0	2.5	3.2	0629337
9338	6.0- 8.0	2.5	3.5	0629338
9339	8.0-10.0	2.5	3.7	0629339
9340	10.0-14.0	2.5	4	0629340

EMELŐ WEBSHOP

Kérje aktuális ajánlatunkat



Középnehéz kivitelű, rögzíthető rugós súlykiegyenlítők

Jellemzők
- Karral állítható teherbírás.
- Lezuhanás-biztosítás.
- A kívánt kábelhosszúság fixálása több ponton, a teher kismértékű elmozdításával.

Alkalmazás
- Csiszológépek, tűzőgépek, fúrógépek stb.

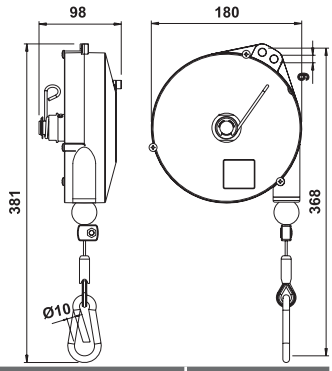

Típus	Teherbírás (kg)	Kábelhossz (m)	Tömeg (kg)	Megr. sz.
9346	2.0- 4.0	2.5	3	0629346
9347	4.0- 6.0	2.5	3.3	0629347
9348	6.0- 8.0	2.5	3.6	0629348
9349	8.0-10.0	2.5	3.8	0629349
9350	10.0-14.0	2.5	4.1	0629350

Nehéz kivitelű rugós súlykiegyenlítők

Jellemzők
- Csapágyazott, kúp alakú dob.

* 9361-9371 típusok
- Blokkoló készülék; a rugó bármely kívánt magasságban megfeszíthető a szerszám felszerelése után. Állítható teherbírás egy csavar segítségével.
- A kívánt kábelhosszúság fixálása több helyen, egy külön távkezelővel.

Alkalmazás
- Nehéz elektromos és pneumatikus gépek, mérőkészülékek stb.



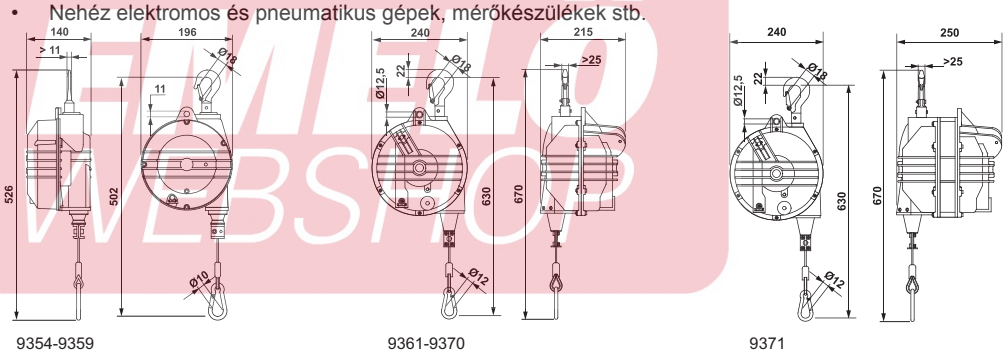

9354-9359 9361-9370 9371

Típus	Teherbírás (kg)	Kábelhossz (m)	Tömeg (kg)	Megr. sz.
9354	4.0-7.0	2	5	0629354
9355	7.0-10.0	2	5.5	0629355
9356	10.0-14.0	2	5.5	0629356
9357	14.0- 18.0	2	6.5	0629357
9358	18.0- 22.0	2	6	0629358
9359	22.0- 25.0	2	6.6	0629359
9361*	10.0-15.0	2	10.3	0629361
9362*	15.0- 20.0	2	10.6	0629362
9363*	20.0- 25.0	2	11.2	0629363
9364*	25.0- 30.0	2	11.5	0629364
9365*	30.0- 35.0	2	11.8	0629365
9366*	35.0- 45.0	2	12.4	0629366
9367*	45.0- 55.0	2	12.5	0629367
9368*	55.0- 65.0	2	13.6	0629368
9369*	65.0- 75.0	2	14.5	0629369
9370*	75.0- 90.0	2	17.3	0629370
9371*	90.0-105.0	2	18	0629371

WEBSHOP

Kérje aktuális ajánlatunkat

Jegyzetek

EMELŐ WEBSHOP

Digitális dinamométerek 36

Digitális darumérlegek 38

Mechanikus darumérlegek és digitális padlómérleg 40



EMELŐ WEBSHOP



Dinamométer 04

Szállítás műanyag kofferrel, kézikönyvvel, és kalibrációs tanúsítvánnyal.

Mechanikai tulajdonságok

- Anodizált alumínium ház.
- IP 65 elektromos védettségi osztály.
- Túlterhelési indikáció 10% túlterhelésnél.
- Próbaterhelés 2-szeres névleges teherbírással.
- Biztonsági tényező: 5-szörös névleges teherbírás.

Elektromos specifikáció

- Alkáli elem (9V-os).
- Kb. 200 óra üzemidő.

Elektronikus specifikáció

- 5 számjegyű LCD kijelző, 17 mm számjegymagasság.
- Környezeti hőmérséklet -10°C-tól +55°C-ig.
- Mérési pontosság: a kijelzett érték kb. 0.15 %-a.

Funkciók

- Automatikus nullázás bekapcsoláskor.
- Egyszerű menü: be/ki, tárázó, csúcsérték és fixáló (hold) gombok.
- Önállóan kalibrálható, nullára és súlyértékre.
- Leolvasási lehetőségek: bruttó, nettó és tára súly.
- A csúcsérték funkció megtartja a maximális súlyt.
- A fixáló funkció megtartja a kijelzőn éppen mutatott értéket.
- Mértékegység választás (kg - t - tonna - lbs - daN - kN).
- Automatikus áramellátás lekapcsolás.

Opció

- Omega sékli a DSD04-10.0 típustól.

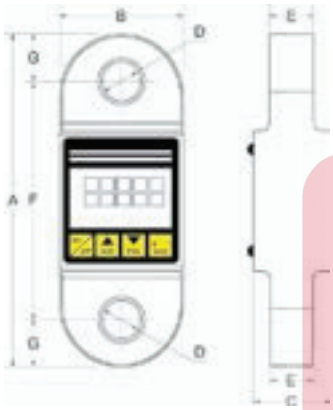

EMELŐ WEBSHOP

Típus	Teherbírás (kg)	Felbontás (kg)	A (mm)	B (mm)	C (mm)	D (mm)	E (mm)	F (mm)	G (mm)	Omega sékli (t)	Tömeg (kg)	Megr. sz.
DSD04-2.5	2500	1	215	85	54	21	25	159	28	3,25 tartozék	1.35	1508001
DSD04-5.0	5000	2	232	85	54	27	32	168	32	6,50 tartozék	1.85	1508003
DSD04-10.0	10000	5	315	100	59	39	49	203	56	12 opció	3.6	1508005
DSD04-20.0	20000	10	350	126	70	55	70	210	70	25 opció	7.0	1508007

Kérje aktuális ajánlatunkat







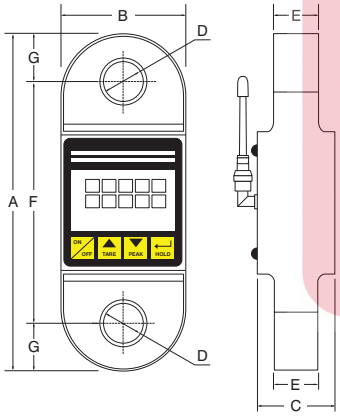

Dinamométer 04 TX/RX leolvasható távirányítóval

Szállítás műanyag kofferrel, kézikönyvvel és kalibrációs tanúsítvánnyal.

Mechanikai tulajdonságok
- Anodizált alumínium ház.
- IP 65 elektromos védettségi osztály.
- Túlterhelési indikáció 10% túlterhelésnél.
- Próbaterhelés 2-szeres névleges teherbírással.
- Biztonsági tényező: 5-szörös névleges teherbírás.

Elektromos specifikáció
- Alkáli elem (9V-os).
- Kb. 200 óra üzemidő.

Elektronikus specifikáció
- 5 számjegyű LCD kijelző, 17 mm számjegymagasság.
- Környezeti hőmérséklet -10°C-tól +55°C-ig.
- Mérési pontosság: a kijelzett érték kb. 0.15 %-a.

Funkciók
- Automatikus nullázás bekapcsoláskor.
- Egyszerű menü: be/ki, tárázó, csúcsérték és fixáló (hold) gombok.
- Önállóan kalibrálható, nullára és súlyértékre.
- Leolvasási lehetőségek: bruttó, nettó és tára súly.
- A csúcsérték funkció megtartja a maximális súlyt.
- A fixáló funkció megtartja a kijelzőn éppen mutatott értéket.
- Mértékegység választás (kg - t - tonna - lbs - daN - kN).
- Automatikus áramellátás lekapcsolás.

RX-PORT elektromos specifikáció
- Alkáli elem (3 × AA típus).
- Kb. 150 óra üzemidő.
- Elem-indikátor.

RX-PORT elektronikus specifikáció
- 5 számjegyű LCD kijelző, 12 mm számjegymagasság.
- 433,92 MHz szabályozható adatátviteli frekvencia.
- Környezeti hőmérséklet -5°C-tól +55°C-ig.
- RS232 kimenet PC ás nyomtató csatlakoztatásához (nem minden nyomtatótípushoz).

TX-LOAD elektromos specifikáció
- Max. 50 m hatósugár.

TX-LOAD elektronikus specifikáció
- 433,92 MHz szabályozható adatátviteli frekvencia.

Opció
- Omega sékli 10 tonnától.

Típus	Teherbírás (kg)	Felbontás (kg)	A (mm)	B (mm)	C (mm)	D (mm)	E (mm)	F (mm)	G (mm)	Omega sékli (t)	Tömeg (kg)	Megr. sz.
DSD04-05TX/RX	5000	2	232	85	54	27	32	168	32	6.5 tartozék	1.85	1512003
DSD04-10TX/RX	10000	5	315	100	59	39	49	203	56	12 opció	3.6	1512005
DSD04-25TX/RX	25000	10	350	126	70	55	70	210	70	25 opció	7.0	1512009

Kérje aktuális ajánlatunkat

WEBSHOP



DSD01



DSD01T

Dinamométer 01 és 01T távirányítóval a tárázáshoz

Szállítás műanyag kofferrel, kézikönyvvel, és kalibrációs tanúsítvánnyal. 10.000 kg méréstartományig szállítható.

Mechanikai tulajdonságok

- Műanyag ház.
- Csapágyazott acél húzóerőmérő egység.
- Próbaterhelés 2-szeres teherbírással (a húzóerő egység kiiktatása nélkül).
- Biztonsági tényező: 5-szörös névleges teherbírás.

Elektromos specifikáció

- Alkáli elem (3 × AA típus).
- Kb. 200 óra üzemidő.

Elektronikus specifikáció

- 5 számjegyű LCD kijelző, 25 mm számjegymagasság.
- Környezeti hőmérséklet -5°C-tól +40°C-ig.
- Mérési pontosság: a kijelzett érték kb. 0.1 %-a.
- Elem-indikátor.

Funkciók

- Automatikus nullázás bekapcsoláskor.
- Digitális nulla- és súlybeállítás.
- Digitális stabilizátor szűrő.
- Tárázási, csúcsérték és fixáló funkciók.
- Mértékegység választás (kg - N - kN - Lb).
- Automatikus kikapcsolás.
- Távvezérlő a 01T típusnál a tárázáshoz.

Opciók

- Omega sékli 10 tonnától.
- U-13 sékli a 0,6 és 1,0 tonnás típusokhoz.
- Távvezérlő a tárázáshoz a DSD01-0.6 típushoz.

EMELŐ WEBSHOP

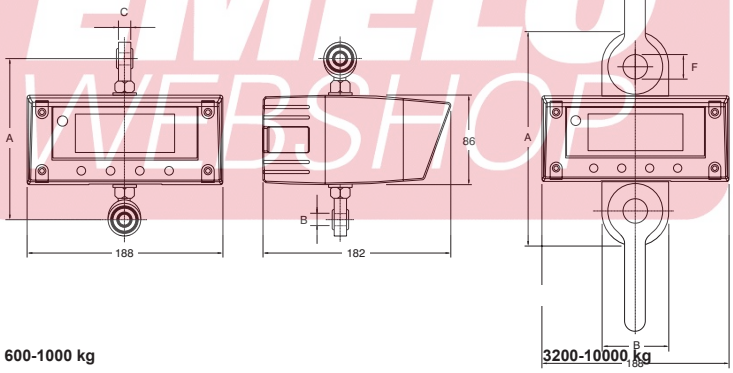

600-1000 kg

3200-10000 kg

Típus	Teherbírás (kg)	Felbontás (kg)	A (mm)	B (mm)	C (mm)	D (mm)	E (mm)	F (mm)	Omega sékli (t)	Tömeg (kg)	Megr. sz.
DSD01-0.6	600	0.2	170	16	21	-	-	-	U-13 opció	2.3	1507003
DSD01T-1.0	1000	0.5	170	16	21	-	-	-	U-13 opció	2.3	1507005
DSD01T-3.2	3200	1	199	69	130	25	269	20	3.25 tartozék	4.2	1509001
DSD01T-6.3	6300	2	213	69	144	35	348	26	6.5 tartozék	6.5	1509003
DSD01T-10.0	10000	5	265	100	181	50	455	36	12 opció	9.6	1509005

Kérje aktuális ajánlatunkat





Dinamométer 01 TX leolvasható távirányítóval

Szállítás műanyag kofferrel, kézikönyvvel, és kalibrációs tanúsítvánnyal. TX-LOAD: Kijelzős terhelésmérő egység (Load Cell), rádiófrekvenciás adóval egybeépítve. RX-PORT: Leolvasható kézi vevőegység, CPU memóriával. Kalibráció és adatátviteli lehetőség nyomtatóra vagy személyi számítógépre.

Funkciók
- Automatikus nullázás bekapcsoláskor.
- Digitális nulla- és súlybeállítás.
- Tárázási, csúcsérték és fixáló funkciók.
- Digitális stabilizátor szűrő.
- Mértékegység választás (kg - N - kN - Lb).
- Automatikus kikapcsolás használaton kívül.

RX-PORT elektromos specifikáció
- Alkáli elem (3 × AA típus). Kb. 150 óra üzemidő.
- Elem-indikátor.

RX-PORT elektronikus specifikáció
- 5 számjegyű LCD kijelző, 12 mm számjegymagasság.
- 433,92 MHz szabályozható adatátviteli frekvencia.
- Környezeti hőmérséklet -5°C-tól +55°C-ig.
- RS232 kimenet nyomtató vagy PC csatlakoztatásához.

RX-PORT mechanikai specifikáció
- Műanyag ház 110 x 68 x 31 mm.
- IP 62 elektromos védettségi osztály (EN 60529).

TX-LOAD elektromos specifikáció
- Alkáli elem (3 × AA típus).
- Kb. 100 óra üzemidő.
- Max. 50 m hatósugár.

TX-LOAD elektronikus specifikáció
- 433,92 MHz szabályozható adatátviteli frekvencia.
- Környezeti hőmérséklet -5°C-tól +55°C-ig.
- Mérési pontosság: a kijelzett érték kb. 0.1 %-a.

TX-LOAD mechanikai specifikáció
- Műanyag ház (kivéve 10 tonna: acél középső házrész).
- IP 63 elektromos védettségi osztály (EN 60529).
- Rozsdamentes erőmérő cella test.
- Próbaterhelés 2-szeres teherbírással (a húzóerő egység kiiktatása nélkül).
- Biztonsági tényező: 5-szörös névleges teherbírás.

Opciók
- Omega sékli 10 tonnától.

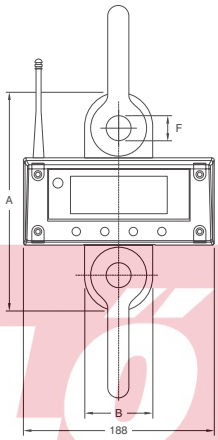

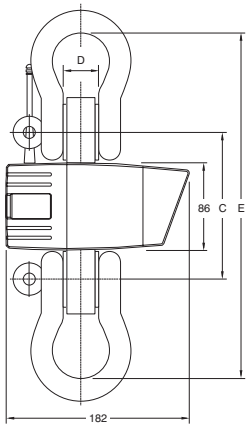

Típus	Teherbírás (kg)	Felbontás (kg)	A (mm)	B (mm)	C (mm)	D (mm)	E (mm)	F (mm)	Omega sékli (t)	Tömeg (kg)	Megr. sz.
DSD01TX/RX-3.2	3200	1	199	69	130	25	269	20	3.25 tartozék	4.2	1510001
DSD01TX/RX-6.3	6300	2	213	69	144	35	348	26	6.5 tartozék	6.5	1510003
DSD01TX/RX-10.0	10000	5	265	100	181	50	455	36	12 opció	9.6	1510005

WEBSHOP

Kérje aktuális ajánlatunkat





TEO darumérleg

A REMA TEO mechanikus darumérlegek 5.000 kg-ig felső felfüggesztő szemmel és alsó biztonsági horoggal, 12.500 kg-tól 85.000 kg-ig 2 szemes kivitelben készülnek.

Jellemzők

- Kifejezetten robosztus kivitel.
- Alacsony önsúly.
- Gumi keretes plexiüveg védi a kijelzőt.
- 1%-on belüli eltérés a teljes leolvasási tartományban.
- Nagyon egyszerű nullázási beállítás.
- 5-szörös biztonsági tényező (TEO-5000-től 4-szeres).

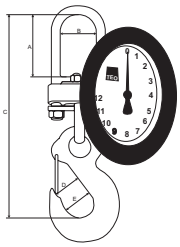

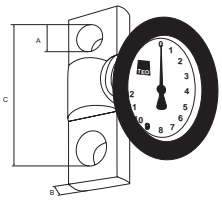

Opciók

- Távleolvasás.
- Omega sékli.

Típus	Teherbírás (kg)	Felbontás (kg)	A (mm)	B (mm)	C (mm)	D (mm)	E (mm)	Tömeg (kg)	Megr. sz.
TEO-200	200	1	60	53	230	27	35	5	1550001
TEO-320	320	2	60	53	230	27	35	5	1550003
TEO-500	500	2	60	53	230	27	35	5	1550005
TEO-750	750	5	60	53	230	27	35	5	1550007
TEO-1250	1250	5	60	53	230	27	35	5	1550009
TEO-2000	2000	10	60	53	230	27	35	5	1550011
TEO-3200	3200	20	75	53	280	34	46	5.5	1550013
TEO-5000	5000	20	75	53	300	42	56	6.5	1550015
TEO-12.500	12500	50	40	41	213			8.1	1550017
TEO-25.000	25000	100	55	42	267			12.9	1550019
TEO-50.000	50000	200	75	56	329			25	1550021
TEO-85.000	85000	500	85	60	390			60	1550023

EMELŐ WEBSHOP







WSM padlómérleg

A WSM padlómérleg a padlóba süllyesztve telepíthető vagy a két felhajtó rámpa segítségével a padlón is elhelyezhető.

Jellemzők

- Mérési pontosság 0,5 kg.
- Nyomásmérő cellák a négy alátámasztási ponton.
- Alapkivitelben műanyagházas leolvasó egységgel.
- Feszültség 230 V AC (-10%, +10%) 50 Hz.
- Környezeti hőmérséklet -10°C ~ +40°C, relatív páratartalom < 95%.
- Az érzékelő hőmérséklete: -20°C ~ +60°C.
- 6 számjegyű kijelző.
- Az egységet kétirányú RS232 porttal látták el.
- Funkciógombok: "0", tara, nettó/összes tömeg, nyomtatás (külső EPSON nyomtatóra).
- Lb vagy kg kijelzés.
- Túlterhelés-tűrés: a maximális teherbírás 150%-a.
- 1520002 felhajtó rámpa nélkül.

Opció

- 1520002 felhajtó rámpa, 2 darab OP-48 típus.

Típus	Teherbírás (kg)	Felbontás (kg)	L x B (mm)	Magasság (mm)	Tömeg (kg)	Megr. sz.
WSM-2000	2000	10	1220 x 1220	70	145	1520001
OP-48			915 x 1220	70	63	1520002

Kérje aktuális ajánlatunkat

Bevezetés 42

Rakományrögzítő hevederek 46

Rakományrögzítő láncok és láncfeszítők 49

Élvédők és csúszásgátló szőnyegek 50



EMELŐ WEBSHOP

Rakományrögzítő hevederek



Leszorító hevederes rakományrögzítés csúszásgátló szőnyegekkel

A REMA rakományrögzítő hevederek az EN 12195-2 európai norma szerint készülnek. Ez a szabvány az LC (lashing capacity - szorítóerő) értékét daN mértékegységben írja elő.

- Az EN 12195-2 szabvány által előírt legfontosabb követelmények:
- A "hardver", vagyis a racsnik és horgok törési biztonsági tényezőjének az LC érték legalább kétszeresének kell lennie.
- A nem konfekcionált heveder szakadási biztonsági tényezőjének az LC érték legalább háromszorosának kell lennie.
- A komplett rakományrögzítő rendszer szakadási biztonsági tényezőjének az LC érték legalább kétszeresének kell lennie.

Vertikális kipányvázási szög α

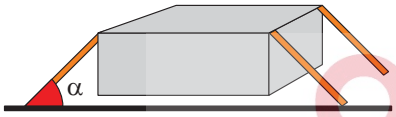

1. ábra: Átlós kipányvázás

Horizontális kipányvázási szög β

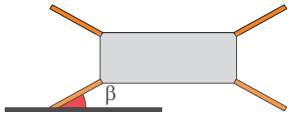

2. ábra: Átlós kipányvázás

Vertikális kipányvázási szög α

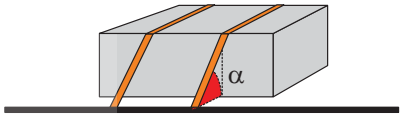

3. ábra: Leszorító kipányvázás

Átlós kipányvázás - az LC érték nagyon fontos.
Az átlós kipányvázás esetében kizárólag az LC értéknek van jelentősége. Ennél a rögzítési módnál minimálisan 4 rakományrögzítő hevedert kell használni (2. ábra)
Az LC értéket az α vertikális és β horizontális kipányvázási szögek figyelembevételével kell alkalmazni.
A jármű platója és a heveder által bezárt α vertikális kipányvázási szögnek 20° és 65° között kell lennie (1. ábra).
A rakomány hossztengelye és a heveder között bezárt β horizontális kipányvázási szögnek 6° és 55° között kell lennie (2. ábra).

Leszorító kipányvázás - az Stf érték különösen fontos.
A leggyakrabban előforduló rakományrögzítési mód a leszorító pányvázás, melynek során a rakományt a hevederrel "rányomják" a platóra (3. ábra).
Ennél a rakományrögzítési módnál döntő fontosságú, hogy milyen erőt lehet kifejteni a hevederrel, vagyis mekkora feszültség léphet fel a hevederrendszerben.
Ennek során az LC (Lashing Capacity) értékkel szemben sokkal inkább a rendszer előfeszíthetősége játszik szerepet, amit a REMA hevederek kék színű címkéjén Stf (Standard tension force - szabványos feszítőerő) néven daN mértékegységben tüntetünk fel.
Ezt az Stf értéket szabványos, 50 daN Shf (Standard hand force - szabványos kézi feszítőerő) erőkifejtés mellet mérjük.
Az Stf értéknek az adott rakományrögzítő hevederrendszer LC-értékének 10%-a és 50%-a között kell lennie (elsősorban a racsni típusa és minősége befolyásolja).
A leszorító kipányvázáshoz legalább 2 hevederrendszert kell használni és ügyelni kell arra, hogy az α szög a lehető legnagyobb legyen (3. ábra). Az α szögnek 35° és 90° között kell lennie.

A rakomány rögzítési módja, átlós kipányvázás, vagy leszorító kipányvázás, határozza meg, hogy a heveder LC (szorítóerő) vagy Stf (szabványos feszítőerő) értéke bír-e jelentőséggel.
A rakomány és a plató közötti súrlódási együttható, valamint az α és β kipányvázási szögek nagymértékben befolyásolják az alkalmazandó hevederrendszerek számát (ezt az EN 12195-1 részletesen leírja).

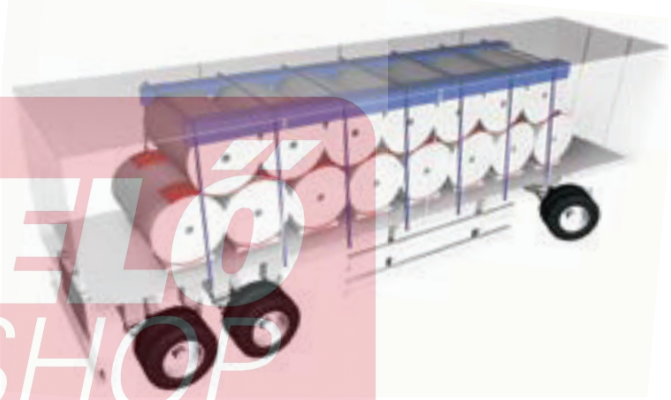

Leszorító hevederes rakományrögzítés csúszásgátló szőnyegekkel (piros) és élvédőkkel (kék).

EMELŐ WEBSHOP

REMA csúszásgátló szőnyegek és élvédők

- Német VDI 2700 szabvány szerint bevizsgálva.
- Súrlódási együttható μ > 0.6.



Rakományrögzítő eszközök: leszorító hevederek | leszorító láncok | leszorító drótkötelek



☑ ELLENŐRZŐ LISTA a rakomány korrekt és biztonságos lekötözéséhez

A rakomány közúti szállításáért a vontató vagy a pótkocsi tulajdonosa, a berakodó vagy feladó és a járművezető felel.

- ☐ 1. Ki lett-e oktatva a járművezető a feladatra és rendelkezik-e a szükséges papírokkal és igazolványokkal?
- ☐ 2. Alkalmas-e a vontató vagy a pótkocsi a rakomány közúti szállítására? (tulajdonos)
- ☐ 3. A rakfelület tiszta, száraz és mentes bármilyen szennyeződéstől, olajtól, homoktól, jégtől, hótól stb.?
- ☐ Megtervezte-e a felelős személy a teljes rakományra vonatkozóan a berakodás sorrendjét, a teher elosztását és a rakodási módot? (feladó)
  - ☐ Rögzítő segédeszközök használata, figyelembe véve a maximálisan fellépő erőket (fagerendák, rögzítők, ékek stb.).
  - ☐ A teher súlypontjának meghatározása.
  - ☐ Üres hely kihagyása a rakományok között.
  - ☐ A rakomány stabil elhelyezése.
  - ☐ A rakomány EN szabvány szerinti lekötözése.
- ☐ 5. A rakomány súlya nem haladja meg a teherautó maximális teherbírását és betartották a teherautó vagy a pótkocsi gyártójának rakodási előírásait?
- ☐ 6. A kötöző eszközöket az arra előirányzott rögzítési pontokba/szemekbe kötötték be?
- ☐ 7. Megfelelnek a kötöző eszközök - a címkét is beleértve - az EN előírásoknak? (LC teherbírás, gyártó, gyártási szám stb.)
- ☐ 8. A kötöző eszközöket legalább évente bevizsgálta egy arra felhatalmazott személy?
- ☐ 9. Védve vannak a kötöző eszközök kidörzsölődés, kopás és bevágás ellen, pl. sarokvédőkkel?
- ☐ 10. Rendelkezésre állnak rakománybiztosító segédeszközök, pl. gerendák az üres hely kitöltésére?
- ☐ 11. Nem sérültek a kötöző és/vagy segédeszközök?
- ☐ 12. Rendelkezésre állnak csúszásgátló szőnyegek?
- ☐ 13. Rögzítve van-e annyira a rakomány, hogy biztosan fel tudja venni a gyorsításkor, fékezéskor és kanyarodáskor fellépő erőket?
- ☐ 14. Jelezve van a rakomány az előírások szerint a teherautóra kitett táblával?
- ☐ 15. Meggyőződött-e a gépkocsivezető minden egyes megálláskor arról, hogy a rakományt előírásszerűen rögzítették-e?
- ☐ 16. Kizárólag az EN szabványoknak megfelelő kötöző eszközöket alkalmaztak?





A rakomány szakszerű rögzítését meg kell tanulni, az több annál, mint a rakomány egyszerű körbekötözése egy hevederrel. Sőt ez a hagyományos kibiztosítás nem is mondható szakszerűnek, mivel többnyire nem elegendő ahhoz, hogy megfelelő rakománybiztosításról beszélhessünk.

Ez az egyszerű eljárás, amikor egy hevedert átvetnek a rakományon és megfeszítik, a rakománybiztosítás nagyon kevéssé hatékony módja. Mi meg tudjuk mutatni Önnek, hogy lehet ezt könnyebben, jobban és gyorsabban csinálni!

EMELŐ WEBSHOP

Útmutató a hevederes leszorító rakományrögzítés kiszámításához

Egy teherautóval 6.000 kg tömegű terhet szállítunk. A rakományt hevederekkel szorítjuk le, mikor is az α leszorítási szög 83 és 90 fok közötti. A súrlódási együttható segítségével a rakfelület és a rakomány közötti súrlódást vesszük figyelembe.

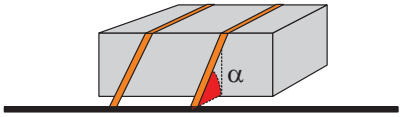

Súrlódási együttható:

fém a fémen	μ = 0.2
fém a fán	μ = 0.4
gumi csúszásgátló szőnyeg	μ = 0.6

A legnagyobb erők fékezéskor lépnek fel. Fékezéskor a rakomány súlyának 80%-val előre, kanyarodáskor, ill. gyorsításkor a súly 50%-val jobbra, balra, ill. hátrafelé akar kitörni.

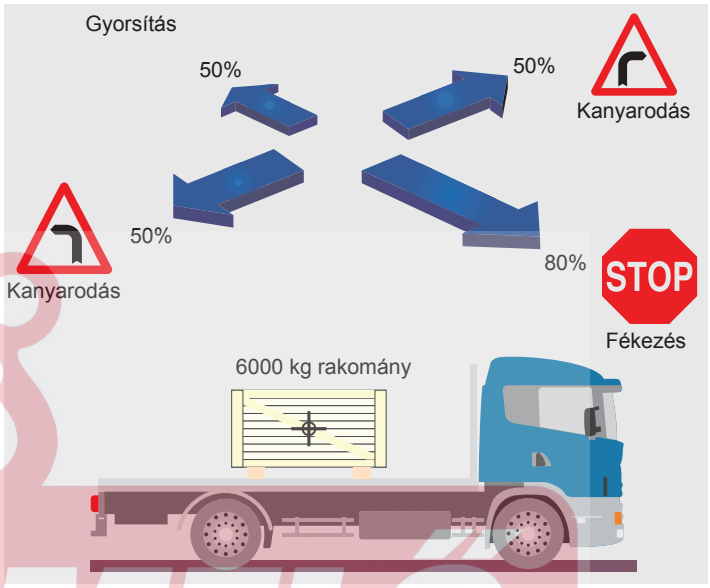

1. példa: fém a fémen

A 6000 kg 80%-a	4800
0.2 (súrlódási együttható) x 6000 kg	1200
A rögzítés által felfogandó összes erő	**3600 daN**

3600 daN elosztva a heveder feszítőerejével (Stf) adja meg a szükséges hevederek számát.
3600 : 320 = 11.25 tehát **12** heveder szükséges.

2. példa: csúszásgátló szőnyeg alkalmazásával

A 6000 kg 80%-a	4800
0.6 (súrlódási együttható) x 6000 kg	3600
A rögzítés által felfogandó összes erő	**1200 daN**

1200 daN elosztva a heveder feszítőerejével (Stf) adja meg a szükséges hevederek számát.
1200 : 320 = 3.75 tehát **4** heveder szükséges.

Következtetés:
A gumi csúszásgátló szőnyegek alkalmazásával jelentősen csökkenthető a rögzítéshez használandó leszorító hevederek száma.

Gumi csúszásgátló szőnyegek alkalmazása ⇄ **A leszorító hevederek számának jelentős csökkentése**

EMELŐ WEBSHOP

Rakományrögzítő hevederek

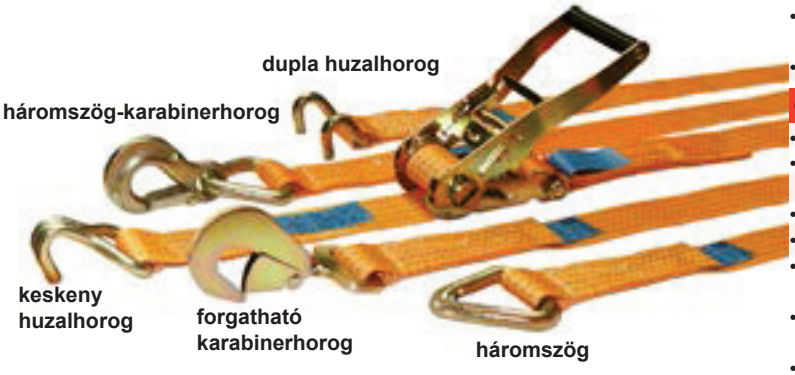

Jellemzők

- EN 12195-2 szerint.
- Robusztus, korrózióálló racsni.
- Hosszú kar a jobb erőátvitel érdekében.
- A heveder kis mértékű nyúlása kevesebb utánfeszítést tesz szükségessé.
- Kezelési utasítás, kivéve az IG-rendszereket.

ⓘ FIGYELEM

- Soha ne használja a szorítóhevedereket emeléshez.
- A szorító hevedereket úgy kell elhelyezni, hogy a szalag ne legyen megcsavarodva.
- A horgokat soha ne terhelje a horogcsúcson.
- A racsnit ne a teher valamelyik élén feszítse meg.
- Éles és/vagy érdes felületű terheknél használjon hevedervédő eszközöket.
- Poliészter szorítóhevedert soha ne használjon lúgos környezetben.
- Megengedett üzemi hőmérséklet -40°C és +100°C között.

☑ ELLENŐRZŐ LISTA EN 12195-2 szerint

- A felülvizsgált szorítóhevedert ki kell vonni a használatból, ha az ellenőrzési szempontok (1-18) közül bármelyiknek nem felel meg.
- A használatból kivont hevedert egy esetleges felülvizsgálatra/javításra vissza kell küldeni a gyártónak.
- Amennyiben a heveder nem javítható, úgy azt olyan formában kell megsemmisíteni, hogy további használata ne legyen lehetséges.
- A szorítóhevedereket legalább évente egyszer erre felhatalmazott személlyel felül kell vizsgáltatni.



Címke

- ☐ 1. Található a hevederen és/vagy annak kapcsán címke?
- ☐ 2. Olvasható-e a címke, és tartalmazza-e a következő adatokat:
  - ☐ LC leszorító erő (Lashing Capacity)
  - ☐ Shf 50 daN
  - ☐ szöveg (csak leszorító hevedereknél, emelőnél nem)
  - ☐ a gyártó megnevezése
  - ☐ szabvány (EN-12195-2)
  - ☐ nyúlás %-ban (LC esetén)
  - ☐ hossz méterben
  - ☐ Stf (csak racsni esetén)
  - ☐ a heveder anyaga
  - ☐ gyártási szám/vonalkód
  - ☐ gyártási év
- ☐ 3. Az alábbi színű a címke?
  - ☐ kék (PES, poliészter)



Heveder

- ☐ 4. Az összes varrás sérülésmentes?
- ☐ 5. Nem lépte túl a heveder a maximális, 6 éves élettartamot? (REMA ajánlás)
- ☐ 6. Látható a hevederen hő vagy kidörzsölődés miatti sérülés?
- ☐ 7. Nincsenek bevágódások, szakadások a szálakon és/vagy kiálló szálak?
- ☐ 8. Nem okoztak rajta károsodást vegyi anyagok?
- ☐ 9. Nem láthatók szakszerűtlen javítás nyomai?



Racsni

- ☐ 10. A racsnin jelölve van az LC érték és a gyártó neve vagy logója?
- ☐ 11. A feszítőelemeken nem látható deformáció?
- ☐ 12. A kar szabadon mozgatható és a reteszelő lemez nem kopott?
- ☐ 13. A feszítőelemeken nem látható korrózió és/vagy repedés és kidörzsölődés.



Horgok

- ☐ 14. A horgokon jelölve van az LC érték?
- ☐ 15. A horgokon nem látható korrózió és/vagy repedés és kidörzsölődés?
- ☐ 16. A deformáció nem nagyobb, mint 5 % ?
- ☐ 17. A horgokon nem látható elcsavarodás vagy kihajlás túlterhelés és/vagy hibás használat miatt?
- ☐ 18. Kiakadásgátlós horgok esetén a kiakadásgátló tökéletesen működik és nincs rajta sérülés?

EMELŐ WEBSHOP



50 force rendszer - Stf 350 daN | LC 5000 daN

Heveder szélesség 50 mm.

Jellemzők

- EN12195-2 szerint.
- Robusztus, korrózióálló racsni.
- A heveder kis mértékű nyúlása kevesebb utánfeszítést tesz szükségessé.

Alapkivitel

- Műanyag zacskóba csomagolva, REMA tanúsítvánnyal és kezelési útmutatóval.

Típus	Stf érték (daN)	Leszorító erő LC (daN)	Leszorító erő LC átvetve (daN)	Leszorító erő LC végtelenítve (daN)	Heveder szélesség (mm)	Hossz (m)	Végszerelvény	Megr. sz.
50F/2	350	2500	5000	-	50	9	keskeny huzalhorog 419	1450005



50 standard rendszer - Stf 320 daN | LC 4000 daN

Heveder szélesség 50 mm.

Jellemzők

- EN12195-2 szerint.
- Robusztus, korrózióálló racsni.
- A heveder kis mértékű nyúlása kevesebb utánfeszítést tesz szükségessé.

Alapkivitel

- Műanyag zacskóba csomagolva, REMA tanúsítvánnyal és kezelési útmutatóval.

Típus	Stf érték (daN)	Leszorító erő LC (daN)	Leszorító erő LC átvetve (daN)	Leszorító erő LC végtelenítve (daN)	Heveder szélesség (mm)	Hossz (m)	Végszerelvény	Megr. sz.
50/2-411-9m	320	2000	4000	-	50	9	elforgath. karabinerhorog 411	1401005
50/2-420-9m	320	2000	4000	-	50	9	háromszög 420	1402005
50/2-409-9m	320	2000	4000	-	50	9	háromszög-karab.horog 409	1403005
50/2-419-7m	320	2000	4000	-	50	7	keskeny huzalhorog 419	1405003
50/2-419-8m	320	2000	4000	-	50	8	keskeny huzalhorog 419	1405004
50/2-419-9m	320	2000	4000	-	50	9	keskeny huzalhorog 419	1405005
50/2-419-10m	320	2000	4000	-	50	10	keskeny huzalhorog 419	1405007
50/2-419-12m	320	2000	4000	-	50	12	keskeny huzalhorog 419	1405009
50/2-400U-9m	320	2000	4000	-	50	9	dupla huzalhorog 400U	1407005
50/1-6m	320	-	-	4000	50	6	végtelenített	1408001



50 easy release rendszer - Stf 400 daN | LC 4000 daN

Az EASY-RELEASE racsni nagyon biztonságos, mivel a szorítóheveder feszítése lépcsőzetesen és ellenőrzötten szüntethető meg a rakomány teljes felszabadulásáig, és ezáltal elkerülhetők a veszélyhelyzetek (a standard racsnik esetében a feszültség hirtelen szabadul fel). A racsni két oldalán található finomabb fogazás automatikusan nagyobb, Stf 400 daN előfeszítő erőt eredményez.

Jellemzők

- EN12195-2 szerint.
- Robusztus, korrózióálló racsni.
- A heveder kis mértékű nyúlása kevesebb utánfeszítést tesz szükségessé.

Alapkivitel

- Műanyag zacskóba csomagolva, REMA tanúsítvánnyal és kezelési útmutatóval.

Típus	Stf érték (daN)	Leszorító erő LC (daN)	Leszorító erő LC átvetve (daN)	Leszorító erő LC végtelenítve (daN)	Heveder szélesség (mm)	Hossz (m)	Végszerelvény	Megr. sz.
50ER/2-419-9m	400	2000	4000	-	50	9	keskeny huzalhorog 419	1409001

Kérje aktuális ajánlatunat

EMELŐ WEBSHOP



50 ergo hosszú karos rendszer - Stf 480 daN | LC 4000 daN

Az ERGO hosszú karos racsnit húzó mozdulattal lehet megfeszíteni, ezáltal nagyobb erő fejthető ki (a standard rendszer toló racsnival készül). A nagy, Stf 480 daN előfeszítő erő következtében sokkal kevesebb heveder szükséges.

Jellemzők
- EN12195-2 szerint.
- Robusztus, korrózióálló racsni.
- A heveder kis mértékű nyúlása kevesebb utánfeszítést tesz szükségessé.

Alapkivitel
- Műanyag zacskóba csomagolva, REMA tanúsítvánnyal és kezelési útmutatóval.

Típus	Stf érték (daN)	Leszorító erő LC (daN)	Leszorító erő LC átvetve (daN)	Leszorító erő LC végtelenítve (daN)	Heveder szélesség (mm)	Hossz (m)	Végszerelvény	Megr. sz.
50R/2-419-9m	480	2000	4000	-	50	9	keskeny huzalhorog 419	1450001



35 rendszer - Stf 180 daN | LC 2000 daN

Heveder szélesség 35 mm.

Jellemzők
- EN12195-2 szerint.
- Robusztus, korrózióálló racsni.
- A heveder kis mértékű nyúlása kevesebb utánfeszítést tesz szükségessé.

Alapkivitel
- Műanyag zacskóba csomagolva, REMA tanúsítvánnyal és kezelési útmutatóval.

Típus	Stf érték (daN)	Leszorító erő LC (daN)	Leszorító erő LC átvetve (daN)	Leszorító erő LC végtelenítve (daN)	Heveder szélesség (mm)	Hossz (m)	Végszerelvény	Megr. sz.
35/2-419-9m	180	1000	2000	-	35	9	keskeny huzalhorog 419	1452001
35/2-410-9m	180	1000	2000	-	35	9	karabinerhorog 410	1452003
35/1-6m	180	-	-	2000	35	6	végtelenített	1452005
35/2-419-7m	180	1000	2000	-	35	7	keskeny huzalhorog 419	1452007
35/2-419-6m	180	1000	2000	-	35	6	keskeny huzalhorog 419	1452009
35/1-12M	180	-	-	2000	35	12	végtelenített	1452011



25B rendszer - Stf 135 daN | LC 1500 daN

Heveder szélesség 25 mm.

Jellemzők
- 1500 daN feszítőerő (átvetve).
- EN12195-2 szerint.
- Robusztus, korrózióálló racsni.
- A heveder kis mértékű nyúlása kevesebb utánfeszítést tesz szükségessé.

Alapkivitel
- Műanyag zacskóba csomagolva, REMA tanúsítvánnyal és kezelési útmutatóval.

Típus	Stf érték (daN)	Leszorító erő LC (daN)	Leszorító erő LC átvetve (daN)	Leszorító erő LC végtelenítve (daN)	Heveder szélesség (mm)	Hossz (m)	Végszerelvény	Megr. sz.
25B/2-402-7m	135	750	1500	-	25	7	keskeny huzalhorog 402	1416001
25B/2-402-5m	135	750	1500	-	25	5	keskeny huzalhorog 402	1416003
25B/2-402-3m	135	750	1500	-	25	3	keskeny huzalhorog 402	1416005
25B/1-6m	135	-	-	1500	25	6	végtelenített	1416007

EMELŐ WEBSHOP

Kérje aktuális ajánlatunkat

25A rendszer - Stf 120 daN | LC 800 daN



Heveder szélesség 25 mm.

Jellemzők

- EN12195-2 szerint.
- Robusztus, korrózióálló racsni.
- A heveder kis mértékű nyúlása kevesebb utánfeszítést tesz szükségessé.

Alapkivitel

- Műanyag zacskóba csomagolva, REMA tanúsítvánnyal és kezelési útmutatóval.

Típus	Stf érték (daN)	Leszorító erő LC (daN)	Leszorító erő LC átvetve (daN)	Leszorító erő LC végtelenítve (daN)	Heveder szélesség (mm)	Hossz (m)	Végszerelvény	Megr. sz.
25A/2-402-7M	120	400	800	-	25	7	keskeny huzalhorog 402	1416011
25A/2-402-5M	120	400	800	-	25	5	keskeny huzalhorog 402	1416013
25A/2-402-3M	120	400	800	-	25	3	keskeny huzalhorog 402	1416015
25A/1-6M	120	-	-	800	25	6	végtelenített	1416017
25A/1-3M	120	-	-	800	25	3	végtelenített	1416019
25A/1-4M	120	-	-	800	25	4	végtelenített	1416021

IG rendszer - Stf 300 daN | LC 450 daN



Heveder szélesség 25 mm.

Jellemzők

- EN 12195-2 szerint.
- A heveder kis mértékű nyúlása kevesebb utánfeszítést tesz szükségessé.

Alapkivitel

- Műanyag zacskóba csomagolva, REMA tanúsítvánnyal és kezelési útmutatóval.

Típus	Stf érték (daN)	Leszorító erő LC (daN)	Leszorító erő LC átvetve (daN)	Leszorító erő LC végtelenítve (daN)	Heveder szélesség (mm)	Hossz (m)	Végszerelvény	Megr. sz.
IG-001-2.5M	300	-	-	300	25	2.5	végtelenített	1432001
IG-002-3.5M	300	-	-	300	25	3.5	végtelenített	1432002
IG-003-4.5M	300	-	-	300	25	4.5	végtelenített	1432003
SBIG-103	450	-	-	450	25	3	végtelenített	1433001
SBIG-105	450	-	-	450	25	5	végtelenített	1433002
SBIG-107	450	-	-	450	25	7	végtelenített	1433003

EMELŐ WEBSHOP

Kérje aktuális ajánlatunkat



Rakományrögzítő láncok, 100-as minőség

A rakományrögzítő láncokat nehéz terhek biztonságos lekötésére használják, közúti, vasúti, légi és vizi szállításnál. A rakományrögzítő láncokat racsnis feszítővel, kiakadásgátlós teherhoroggal, valamint biztosítással ellátott rövidítő bilinccsel szerelték fel, mely megakadályozza a lánc szétrázódás miatti fellazulását a szállítás alatt. A racsni segítségével a rakományrögzítő lánc ellenőrzött módon feszíthető meg.

Jellemzők

- EN 12195-3 szerint.
- Feszítő racsni kifordulás elleni védelemmel.
- A hosszú láncoldal egy biztosító csapos bilincs segítségével lerövidíthető.
- Biztonsági címke, melyen feltüntették az üzemi terhelést és a feszítő erőt.
- Láncok és tartozékok 100-as minőségben.

! FIGYELEM

- Minden rakományt, függetlenül annak súlyától, biztosítani kell.
- A rakományrögzítő láncok nem alkalmasak terhek emelésére.
- Soha ne hosszabbítsa meg a kart egy csővel a nagyobb erőkifejtés érdekében.
- Soha ne terhelje a láncot, a horgokat és a racsnit éles sarkokon átvetve.
- Használjon sarokvédőket, vagy megvezetőket az éles sarkoknál (a sarok sugara < a lánc átmérője).
- Kitágult, elhajlott, repedt láncszemmel, horoggal stb. ne használja tovább a rakományrögzítő láncot.
- Kétes esetben mindig ellenőriztesse és/vagy javíttassa meg azt egy arra felhatalmazott szakemberrel vagy céggel.

Típus	Stf érték (daN)	Leszorító erő LC (daN)	Min. szakítóerő	Lánc-átmérő (mm)	H (mm)	Hossz (m)	Fesztáv (mm)	Tömeg (kg)	Megr. sz.
RÖGZÍTŐLÁNC 7	3150	3800	7600	7	355	3.5	185	11	3025007
RÖGZÍTŐLÁNC 8	3150	5000	10000	8	355	3.5	170	12	3025008
RÖGZÍTŐLÁNC 10	3150	8000	16000	10	355	3.5	200	19	3025010
RÖGZÍTŐLÁNC 13	3150	13400	26800	13	355	3.5	230	33	3025013



Láncfeszítő TLB-R - 80-as minőség

Láncfeszítő TLB-R - 80-as minőség, EN 12195-3 szerint.

Jellemzők

- EN 12195-3 szerint.
- Racsnis láncfeszítő.
- Kiakadásgátlós rövidítő horgok.
- Kifordulás elleni biztosítás.
- Kovácsolt kivitel.
- Könnyű működtetés.
- 80-as minőségű lánchoz.

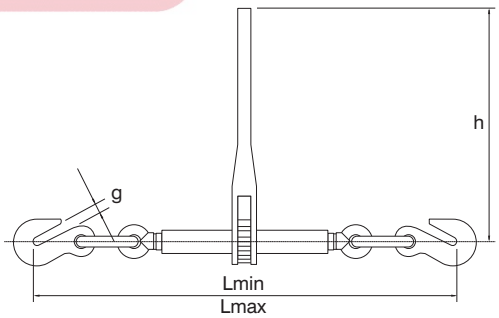

Típus	Stf érték (daN)	Leszorító erő LC (daN)	Min. szakítóerő	Láncátmérő (mm)	G (mm)	H (mm)	L min (mm)	L max (mm)	Fesztáv (mm)	Tömeg (kg)	Megr. sz.
TLB- 7R 8	3150	4000	8000	8	12.7	355	595	780	185	4.9	3023010
TLB- 8R 10	3150	6300	12600	10	14.0	355	620	790	170	5.5	3023013
TLB-10R 13	3150	10000	20000	13	16.5	355	685	885	200	7.4	3023016
TLB-13R 16	3150	16000	32000	16	23.5	381	825	1055	230	12.5	3023017

EMELŐ WEBSHOP

Kérje aktuális ajánlatunkat

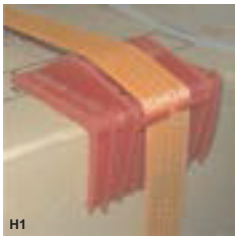



Élvédők – 1 & 3 típusok

Speciálisan kialakításával a hevedert és a rögzítendő árut egyaránt védi.

Jellemzők

- 50 mm széles hevederekhez alkalmas.
- Egy darabból öntve.
- A szorítóhevedert jó megvezeti.
- A termék védelme a speciális forma által (nyomáseloszlás).
- Nem dörzsöl / formatartó fagypont alatti hőmérsékleten is.
- Formatartó / újrafelhasználható.
- Kiváló minőségű műanyagból készült.

Típus	Méret (mm)	Heveder szélesség (mm)	Megr. sz.
H1	130 x 80	max. 75	1460081
H3	100 x 100	max. 100	1460083

Nehéz kivitelű élvédők – 2 típus

A nehéz kivitelű (heavy duty) élvédők hevederes és/vagy láncos rögzítéshez alkalmasak.



Jellemzők

- Az árukat és a hevedert egyaránt védi.
- Erőelosztás a terméken.
- A rakományok összefogása.
- Részrakományok összefogása.

Típus	Méret (mm)	Hossz (mm)	Megr. sz.
H2-0.3	190 x 190 x 20	300	1460091
H2-0.8	190 x 190 x 20	800	1460093
H2-1.0	190 x 190 x 20	1000	1460095
H2-1.2	190 x 190 x 20	1200	1460097

Csúszásgátló szőnyegek



Az anyagok közötti súrlódási ellenállás nagyon különböző, valamint bizonyos esetekben függ a hőmérséklettől és páratartalomtól is. A rakományok helyükön tartásához szükséges erőt emiatt elsősorban a súrlódási együttható határozza meg. A csúszásgátló szőnyegek optimális súrlódási ellenállást biztosító segédeszközök. Hozzájárulnak a rakomány optimális rögzítéséhez.

Jellemzők

- Német VDI 2700 szabvány szerint bevizsgálva.
- Beszerezhető különböző vastagságokban és méretekben.
- Súrlódási együttható μ > 0,6.



AS-5 Népszerű csúszásgátló szőnyeg a rakomány és rakfelület közé.

AS-2,4 Kedvező árú csúszásgátló szőnyeg, a teherautók rakfelületének teljes szélességben való beborítására is alkalmazzák.

AS-13.6 Vékony csúszásgátló szőnyeg (3 mm), célszerű házilagos méretre vágáshoz. Az áruk között elhelyezve növeli a biztonságot és stabilitást.

AS-0.25/0.5 A rakfelület és rakomány között, valamint a rakományok között egyaránt alkalmazható.



Leszorító hevederes rakományrögzítés csúszásgátló szőnyegekkel



Leszorító hevederes rakományrögzítés csúszásgátló szőnyegekkel (piros) és élvédőkkel (kék).

Kérje aktuális ajánlatunkat

Bevezetés	52
Rema Force körkötelek Dyneema®	54
Poliamid emelőhevederek	55
Poliészter emelőhevederek	56
Poliészter emelőhevederek háromszöggel	59
Poliészter körkötelek	61
Hevedervédők	65
Körkötél függesztékek	66

EMELŐ WEBSHOP



FIGYELEM

- Soha ne lépje túl a megadott névleges terhelést.
- Kerülje a hirtelen terhelést!
- Éles vagy érdes felületű terhek esetében élvédő eszköz használata kötelező.
- Az emelőhevedereket úgy kell használni, hogy azokat teljes szélességükben terheljük.
- Az emelőhevedereket és körköteleket úgy kell használni, hogy a teher ne eshessen ki.
- Soha ne vegye ki az emelőhevedert vagy körkötelet a teher alól, amikor az rajta fekszik.
- Soha ne ejtse le az acél háromszöggel ellátott emelőhevedert.
- Poliészter emelőhevederek és körkötelek soha nem használhatók lúgos környezetben.
- Poliamid emelőhevederek soha nem használhatók savas környezetben.
- Ne használja az emelőhevedereket és a körköteleket soha a -40°C-tól +100°C-ig terjedő hőmérséklet tartományon kívül.
- Acél háromszöggel ellátott emelőhevederekre -20°C-tól +100°C-ig terjedő üzemi hőmérséklet vonatkozik.
- Használat előtt szemrevételezze az emelőhevedert vagy a körkötelet.
- Soha ne használjon kifeslett vagy sérült emelőhevedert vagy körkötelet.
- Soha ne használjon olyan emelőhevedert vagy körkötelet, melynek címkéje hiányzik vagy olvashatatlan.
- Az emelőhevedereket és körköteleket soha ne csomózza meg.

TÁROLÁS

- Javasolt száraz, hűvös, jól szellőző helyen tárolni.
- Védje napfénytől, időjárási viszontagságoktól és agresszív anyagoktól.

Emelőhevederek és körkötelek

A REMA emelő hevederek és körkötelek előnyei

A REMA mértékadó az iparban, építőiparban és hajózásban használt körkötelek, emelő és rakományrögzítő hevederek gyártásában és értékesítésében.

Minden REMA emelőhevedert és körkötelet az EN szabvány szerinti biztonsági címkével látunk el.

Színkódolás:
Zöld címke : poliamid
Kék címke : poliészter
Piros címke : polietilén high performance

Mivel a címke egy része a varrat alatt, a hevederbe varrva található, a heveder mindig leellenőrizhető, még akkor is, ha a címke olvashatatlan, sérült, vagy leszakadt.



Poliészter (PES)
Termékfajta : emelőhevederek és körkötelek.
Heveder/huzat : szín-/vonalkód minden teherbíráshoz.
Címke : kék.
Jellemzők : kiváló UV-állóság,
ellenálló magas hőmérséklettel szemben,
a fajsúlyhoz képest nagy teherbírás,
kis nyúlás a megengedett teherbírásig,
nincs erőveszteség nedves állapotban,
a legtöbb savval szemben ellenálló.
Alkalmazás : szinte az összes ipari területen a legtöbbet használt fajta.

Poliamid (PA)
Termékfajta : emelőhevederek.
Heveder : narancsszínű, külön zöld kopóréteggel.
Címke : zöld.
Jellemzők : kiváló dörzsölés- és kopásállóság száraz állapotban,
nedves állapotban 15 %-os emelőerő csökkenés,
kevéssé deformálódik (felfogja a lökésszerű terheléseket),
a fajsúlyhoz képest nagyon nagy teherbírás,
hosszú élettartam a heveder sima felületstruktúrája miatt,
a szokásos zsírral és olajakkal szemben ellenálló.
Alkalmazás : karbantartó munkahelyeken és mindenhol, ahol a heveder zsírral vagy olajjal kerülhet érintkezésbe.

High performance polietilén (HPPE)
Termékfajta : tekercsemelő körkötelek és védőhuzatok.
Heveder : fehér, színtartó, egyszínű, piros kopási figyelmeztető szálakkal.
Címke : piros.
Jellemzők : a fajsúlyhoz képest extrém teherbírás, kopásálló,
extrém ellenállás súrlódással szemben, 7-szer nagyobb, mint a PES esetében,
nagyon jól viseli az élek és sarkok általi bevágódást, felhasználóbarát,
8-szor könnyebb, mint a hasonló teherbírású acélsodrony függeszték,
hosszú élettartam, nehéz körülmények között is alkalmazható,
lúgokkal és savakkal szemben ellenálló,
minimális nyúlás,
kevésbé használható magas környezeti hőmérsékleten.
Alkalmazás : acéltekercsek, kövek és más szabálytalan alakú, éles terhek emelése.

EMELŐ WEBSHOP

Emelőhevederek és körkötelek

REMA®	PES - poliészter	PA - poliamid	HPPE - polietilén
Szilárdság (gramm/denier)	7-10 GPD	8-9 GPD	32-44 GPD
Fajsúly	1.38	1.14	0.97
Nyúlás névleges terhelésnél	3-4%	6-8%	0.5-1%
Nyúlás szakadásig	12-18%	15-28%	3.5-3.8%
Nedvességfelvétel	az önsúly 1 %-a	az önsúly 9 %-a	az önsúly 0 %-a
Súrlódási együttható	0.12 - 0.15	0.10 - 0.12	0.08
Környezeti hőmérséklet	-40° - 100°C	-40° - 100°C	-50° - 60°C
Olvadási hőmérséklet	254 - 260°C	218 - 258°C	144° - 155°C
Vízen fennmarad	nem	nem	igen

REMA® kémiai ellenállósági információ								
Anyag	Savak	Lugok	Éterek	Aldehidek	Alkohol	Olién	Szerves oldószerek	Víz és tengervíz
Poliészter	igen*	nem	nem	nem	igen	igen	igen	igen
Poliamid	nem	igen	igen	igen	igen	igen	igen	igen
Polietilén	igen	igen	igen	igen	igen	igen	igen	igen

* Koncentrált kénsav maró hatásának kitéve lebomlik.
Magas vegyi koncentrációk és/vagy a magas hőmérséklet csökkenti a szövet kémiai ellenálló képességét.

EMELŐ WEBSHOP





Rema Force körkötelek nehéz terhekhez

115 tonnáig szállítható











Anyag:
A Rema Force körkötelek a kívánt alkalmazástól függően három különböző kivitelben szállíthatók. A heveder magja mindig 100% Dyneema® anyagú cérnából készül, a külső védőhuzat viszont háromféle lehet:

- speciális szövésű, növelt kopásállóságú huzat,
- Dyneema® light duty huzat nagy kopásállósággal,
- Dyneema® heavy duty huzat extrém bevágódás- és kopásállósággal.

Tulajdonságok:
A Dyneema® egy különleges polietilén műszál, amely minimális önsúly mellett maximális terhelhetőséget nyújt. A súlycsökkenés az acélsodrony függesztékhez képest kb. 80 %-os.

Alkalmazások:
A heavy duty huzattal készülő Rema Force körköteleket kimondottan olyan alkalmazásokra fejlesztették ki, ahol különösen nagy a súrlódás és a bevágódás veszélye, mint pl. acéltekercsek emelése esetén.
A light duty huzattal készülő Rema Force körköteleket ott használják, ahol erős a súrlódás és követelmény a nagyfokú rugalmasság.
A poliészter huzattal készülő Rema Force körkötelek a kisebb súrlódási ellenállású alkalmazások követelményeinek felelnek meg.

A Rema Force emelőhevederek maximális teherbírásuk és minimális önsúlyuk következtében kimondottan alkalmasak rendszeresen ismétlődő emelési munkákhoz.
Költségcsökkentést eredményez, hogy kevesebb munkaerő elegendő az emeléshez és a kötözéshez szükséges időráfordítás is kisebb.

Szabványok:

- A Rema Force körkötelek az EK Gépek irányelv előírásai szerint, CE tanúsítvánnyal készülnek.
- A Rema Force körköteleket a kiszállítás előtt a névleges teherbírás kétszeresével tesztelik.

Rema Force védőhuzat
Az emelőhevederek és körkötelek sérülését leggyakrabban a bevágódás és az extrém mértékű súrlódás okozza. A Dyneema® anyagból készült védőhuzat pufferként működik a teher és a heveder között és megvédi az emelőhevedert a bevágódástól és/vagy kidörzsölődéstől. A huzatot egyszerűen csak rá kell húzni az emelőhevederre. A Dyneema® védőhuzat 7...8-szor ellenállóbb a súrlódással szemben, mint a poliészter.

Kétféle minőségben szállítható:
1) DNLD rugalmas kivitel, amely jelentős védelmet nyújt a súrlódás ellen.
2) DNHD nehéz kivitel, extrém súrlódási és különösen nagy bevágódási ellenálló képességgel.

Szállítható szélességek: 65, 75, 90, 115, 125, 145, 175, 205, 275 és 335 mm.

Rema Force élvédő

A Dyneema® élvédőket speciálisan a 8...115 tonna teherbírású Rema Force körkötelekhez fejlesztették ki. A Dyneema® élvédőket különösen nagy bevágódási veszély esetén alkalmazzák. Az élvédők kialakítása olyan, hogy rajtuk az emelőheveder tépőzárakkal rögzíthető.

Szállítható szélességek: 125, 135, 155, 185, 230, 285, 345 és 460 mm.

ÁRAK KÜLÖN ÉRDEKLŐDÉSRE

⚠ FIGYELEM

A teher elcsúszását minden esetben el kell kerülni, mivel a teher keresztirányú megcsúszása erős bevágódásokat okozhat a hevederen, és ezzel komolyan károsíthatja a függesztéket!

EMELŐ WEBSHOP



Poliamid emelőhevederek PA

Ezek a csúcsminőségű emelőhevederek ellenállók zsírral és olajjal, valamint kémiailag ellenálló aldehidekkel, éterrel és több lúggal szemben. A poliamid nem ellenálló koncentrált savakkal szemben. A nyúlás az adott névleges teherbírásnál körülbelül 7%-ot tesz ki, mely előnyös lehet hirtelen terhelés esetén. A REMA poliamid emelőhevederek mindig narancssárgák, zöld koptatóréteggel. A poliamid extrém kopásálló.

Jellemzők

- EN 1492-1szerint bevizsgálva és minősítve.
- Duplex emelőheveder; dupla hevederréteg.
- Zöld kopóréteg.
- A poliamid extrém kopásálló és lökéscsillapító.

Alapkivitel

- Műanyag zacskóba csomagolva, REMA tanúsítvánnyal és kezelési útmutatóval.

Típus	Teherbírás (kg)	Heveder szélesség (mm)	Hossz kiegyenesítve (m)	Teherbírás 45 fok (kg)	Teherbírás 60 fok (kg)	Teherbírás hurkolva (kg)	Teherbírás átvetve (kg)	Megr. sz.
S1-PA-625-1M	625	25	1	875	625	500	1250	1101001
S1-PA-625-1,5M	625	25	1.5	875	625	500	1250	1101003
S1-PA-625-2M	625	25	2	875	625	500	1250	1101005
S1-PA-625-3M	625	25	3	875	625	500	1250	1101007
S1-PA-625-4M	625	25	4	875	625	500	1250	1101009
S1-PA-625-5M	625	25	5	875	625	500	1250	1101011
S1-PA-625-6M	625	25	6	875	625	500	1250	1101013
S1-PA-625-7M	625	25	7	875	625	500	1250	1101015
S1-PA-625-8M	625	25	8	875	625	500	1250	1101017
S1-PA-625-9M	625	25	9	875	625	500	1250	1101019
S1-PA-625-10M	625	25	10	875	625	500	1250	1101021
S1-PA-1250-1M	1250	50	1	1750	1250	1000	2500	1101031
S1-PA-1250-1,5M	1250	50	1.5	1750	1250	1000	2500	1101033
S1-PA-1250-2M	1250	50	2	1750	1250	1000	2500	1101035
S1-PA-1250-3M	1250	50	3	1750	1250	1000	2500	1101037
S1-PA-1250-4M	1250	50	4	1750	1250	1000	2500	1101039
S1-PA-1250-5M	1250	50	5	1750	1250	1000	2500	1101041
S1-PA-1250-6M	1250	50	6	1750	1250	1000	2500	1101043
S1-PA-1250-7M	1250	50	7	1750	1250	1000	2500	1101045
S1-PA-1250-8M	1250	50	8	1750	1250	1000	2500	1101047
S1-PA-1250-9M	1250	50	9	1750	1250	1000	2500	1101049
S1-PA-1250-10M	1250	50	10	1750	1250	1000	2500	1101051
S1-PA-1875-1M	1875	75	1	2625	1875	1500	3750	1101061
S1-PA-1875-1,5M	1875	75	1.5	2650	1875	1500	3750	1101063
S1-PA-1875-2M	1875	75	2	2650	1875	1500	3750	1101065
S1-PA-1875-3M	1875	75	3	2650	1875	1500	3750	1101067
S1-PA-1875-4M	1875	75	4	2650	1875	1500	3750	1101069
S1-PA-1875-5M	1875	75	5	2650	1875	1500	3750	1101071
S1-PA-1875-6M	1875	75	6	2650	1875	1500	3750	1101073
S1-PA-1875-7M	1875	75	7	2650	1875	1500	3750	1101075
S1-PA-1875-8M	1875	75	8	2650	1875	1500	3750	1101077
S1-PA-1875-9M	1875	75	9	2650	1875	1500	3750	1101079
S1-PA-1875-10M	1875	75	10	2650	1875	1500	3750	1101081
S1-PA-2500-1M	2500	100	1	3500	2500	2000	5000	1101091
S1-PA-2500-1,5M	2500	100	1.5	3500	2500	2000	5000	1101093
S1-PA-2500-2M	2500	100	2	3500	2500	2000	5000	1101095
S1-PA-2500-3M	2500	100	3	3500	2500	2000	5000	1101097
S1-PA-2500-4M	2500	100	4	3500	2500	2000	5000	1101099
S1-PA-2500-5M	2500	100	5	3500	2500	2000	5000	1101101
S1-PA-2500-6M	2500	100	6	3500	2500	2000	5000	1101103
S1-PA-2500-7M	2500	100	7	3500	2500	2000	5000	1101105
S1-PA-2500-8M	2500	100	8	3500	2500	2000	5000	1101107
S1-PA-2500-9M	2500	100	9	3500	2500	2000	5000	1101109
S1-PA-2500-10M	2500	100	10	3500	2500	2000	5000	1101111

EMH WEBSHOP

Kérje aktuális ajánlatunkat

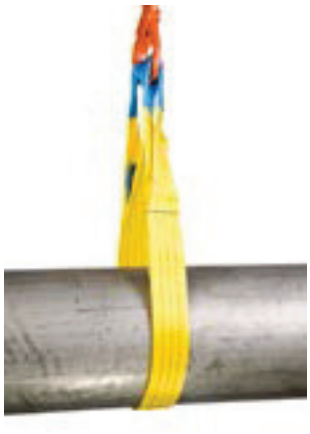

S1 poliészter emelőhevederek, megerősített fülekkel

Ezek a professzionális emelőhevederek kifejezetten intenzív ipari használatra készültek.

Jellemzők

- Színkódolás EN 1492-1 szerint.
- VGS típusjelölés.
- Duplex emelőheveder; dupla hevederréteg.
- Extra erős, víz- és szennyeződéstaszító, impregnált szálak garantálják a hosszabb élettartamot.
- Tonnánkénti teherbírás-fokozatok, minden egyes lépcső 1 tonna (10 tonnáig).
- 30 mm hevederszélességenként 1 tonna terhelhetőség.
- 30 tonnáig szállítható.

Alapkivitel

- Műanyag zacskóba csomagolva, REMA tanúsítvánnyal és kezelési útmutatóval.

Típus	Teherbírás (kg)	Heveder szélesség (mm)	Hossz kiegyenesítve (m)	Teherbírás 45 fok (kg)	Teherbírás 60 fok (kg)	Teherbírás hurkolva (kg)	Teherbírás átvetve (kg)	Megr. sz.
S1-PE-1T-1M	1000	30	1	1400	1000	800	2000	1211031
S1-PE-1T-1,5M	1000	30	1,5	1400	1000	800	2000	1211033
S1-PE-1T-2M	1000	30	2	1400	1000	800	2000	1211035
S1-PE-1T-3M	1000	30	3	1400	1000	800	2000	1211037
S1-PE-1T-4M	1000	30	4	1400	1000	800	2000	1211039
S1-PE-1T-5M	1000	30	5	1400	1000	800	2000	1211041
S1-PE-1T-6M	1000	30	6	1400	1000	800	2000	1211043
S1-PE-1T-7M	1000	30	7	1400	1000	800	2000	1211045
S1-PE-1T-8M	1000	30	8	1400	1000	800	2000	1211047
S1-PE-1T-9M	1000	30	9	1400	1000	800	2000	1211049
S1-PE-1T-10M	1000	30	10	1400	1000	800	2000	1211051
S1-PE-2T-1M	2000	60	1	2800	2000	1600	4000	1211061
S1-PE-2T-1,5M	2000	60	1.5	2800	2000	1600	4000	1211063
S1-PE-2T-2M	2000	60	2	2800	2000	1600	4000	1211065
S1-PE-2T-3M	2000	60	3	2800	2000	1600	4000	1211067
S1-PE-2T-4M	2000	60	4	2800	2000	1600	4000	1211069
S1-PE-2T-5M	2000	60	5	2800	2000	1600	4000	1211071
S1-PE-2T-6M	2000	60	6	2800	2000	1600	4000	1211073
S1-PE-2T-7M	2000	60	7	2800	2000	1600	4000	1211075
S1-PE-2T-8M	2000	60	8	2800	2000	1600	4000	1211077
S1-PE-2T-9M	2000	60	9	2800	2000	1600	4000	1211079
S1-PE-2T-10M	2000	60	10	2800	2000	1600	4000	1211081
S1-PE-3T-1M	3000	90	1	4200	3000	2400	6000	1211091
S1-PE-3T-1,5M	3000	90	1,5	4200	3000	2400	6000	1211093
S1-PE-3T-2M	3000	90	2	4200	3000	2400	6000	1211095
S1-PE-3T-3M	3000	90	3	4200	3000	2400	6000	1211097
S1-PE-3T-4M	3000	90	4	4200	3000	2400	6000	1211099
S1-PE-3T-5M	3000	90	5	4200	3000	2400	6000	1211101
S1-PE-3T-6M	3000	90	6	4200	3000	2400	6000	1211103
S1-PE-3T-7M	3000	90	7	4200	3000	2400	6000	1211105
S1-PE-3T-8M	3000	90	8	4200	3000	2400	6000	1211107
S1-PE-3T-9M	3000	90	9	4200	3000	2400	6000	1211109
S1-PE-3T-10M	3000	90	10	4200	3000	2400	6000	1211111
S1-PE-4T-2M	4000	120	2	5600	4000	3200	8000	1211125
S1-PE-4T-3M	4000	120	3	5600	4000	3200	8000	1211127
S1-PE-4T-4M	4000	120	4	5600	4000	3200	8000	1211129
S1-PE-4T-5M	4000	120	5	5600	4000	3200	8000	1211131
S1-PE-4T-6M	4000	120	6	5600	4000	3200	8000	1211133
S1-PE-4T-7M	4000	120	7	5600	4000	3200	8000	1211135
S1-PE-4T-8M	4000	120	8	5600	4000	3200	8000	1211137
S1-PE-4T-9M	4000	120	9	5600	4000	3200	8000	1211139
S1-PE-4T-10M	4000	120	10	5600	4000	3200	8000	1211141

EMEL6 WEBSHOP

Kérje aktuális ajánlatunkat

Típus	Teherbírás (kg)	Heveder szélesség (mm)	Hossz kiegyenesítve (m)	Teherbírás 45 fok (kg)	Teherbírás 60 fok (kg)	Teherbírás hurkolva (kg)	Teherbírás átvetve (kg)	Megr. sz.
S1-PE-5T-2M	5000	150	2	7000	5000	4000	10000	1211155
S1-PE-5T-3M	5000	150	3	7000	5000	4000	10000	1211157
S1-PE-5T-4M	5000	150	4	7000	5000	4000	10000	1211159
S1-PE-5T-5M	5000	150	5	7000	5000	4000	10000	1211161
S1-PE-5T-6M	5000	150	6	7000	5000	4000	10000	1211163
S1-PE-5T-7M	5000	150	7	7000	5000	4000	10000	1211165
S1-PE-5T-8M	5000	150	8	7000	5000	4000	10000	1211167
S1-PE-5T-9M	5000	150	9	7000	5000	4000	10000	1211169
S1-PE-5T-10M	5000	150	10	7000	5000	4000	10000	1211171
S1-PE-6T-3M	6000	180	3	8400	6000	4800	12000	1211187
S1-PE-6T-4M	6000	180	4	8400	6000	4800	12000	1211189
S1-PE-6T-5M	6000	180	5	8400	6000	4800	12000	1211191
S1-PE-6T-6M	6000	180	6	8400	6000	4800	12000	1211193
S1-PE-6T-7M	6000	180	7	8400	6000	4800	12000	1211195
S1-PE-6T-8M	6000	180	8	8400	6000	4800	12000	1211197
S1-PE-6T-9M	6000	180	9	8400	6000	4800	12000	1211199
S1-PE-6T-10M	6000	180	10	8400	6000	4800	12000	1211201
S1-PE-8T-3M	8000	240	3	11200	8000	6400	16000	1211217
S1-PE-8T-4M	8000	240	4	11200	8000	6400	16000	1211219
S1-PE-8T-5M	8000	240	5	11200	8000	6400	16000	1211221
S1-PE-8T-6M	8000	240	6	11200	8000	6400	16000	1211223
S1-PE-8T-7M	8000	240	7	11200	8000	6400	16000	1211225
S1-PE-8T-8M	8000	240	8	11200	8000	6400	16000	1211227
S1-PE-8T-9M	8000	240	9	11200	8000	6400	16000	1211229
S1-PE-8T-10M	8000	240	10	11200	8000	6400	16000	1211231
S1-PE-10T-3M	10000	300	3	14000	10000	8000	20000	1211247
S1-PE-10T-4M	10000	300	4	14000	10000	8000	20000	1211249
S1-PE-10T-5M	10000	300	5	14000	10000	8000	20000	1211251
S1-PE-10T-6M	10000	300	6	14000	10000	8000	20000	1211253
S1-PE-10T-7M	10000	300	7	14000	10000	8000	20000	1211255
S1-PE-10T-8M	10000	300	8	14000	10000	8000	20000	1211257
S1-PE-10T-9M	10000	300	9	14000	10000	8000	20000	1211259
S1-PE-10T-10M	10000	300	10	14000	10000	8000	20000	1211261

EMELŐ WEBSHOP

Kérje aktuális ajánlatunkat



S2 poliészter végtelenített emelőheveder

Ezek a professzionális emelőhevederek kifejezetten intenzív ipari használatra készültek.

Jellemzők

- Színkódolás EN 1492-1 szerint.
- Egyrétegű (szimplex) kivitel.
- Tonnánkénti teherbírás-fokozatok, minden egyes lépcső 1 tonna.
- 30 mm hevederszélességenként 1 tonna terhelhetőség.
- 10 tonnáig szállítható.

Alapkivitel

- Műanyag zacskóba csomagolva, REMA tanúsítvánnyal és kezelési útmutatóval.

Típus	Teherbírás (kg)	Heveder szélesség (mm)	Hasznos hossz (m)	Kerület hossz (m)	Teherbírás 45 fok (kg)	Teherbírás 60 fok (kg)	Teherbírás hurkolva (kg)	Teherbírás átvetve (kg)	Megr. sz.
S2-PE-1T-0,5M	1000	30	0.5	1	1400	1000	800	2000	1212031
S2-PE-1T-1M	1000	30	1	2	1400	1000	800	2000	1212035
S2-PE-1T-1,5M	1000	30	1,5	3	1400	1000	800	2000	1212037
S2-PE-1T-2M	1000	30	2	4	1400	1000	800	2000	1212039
S2-PE-1T-2,5M	1000	30	2.5	5	1.400	1.000	800	2.000	1212041
S2-PE-1T-3M	1000	30	3	6	1400	1000	800	2000	1212043
S2-PE-1T-3,5M	1000	30	3.5	7	1400	1000	800	2000	1212045
S2-PE-1T-4M	1000	30	4	8	1400	1000	800	2000	1212047
S2-PE-1T-4,5M	1000	30	4.5	9	1400	1000	800	2000	1212049
S2-PE-1T-5M	1000	30	5	10	1400	1000	800	2000	1212051
S2-PE-2T-0,5M	2000	60	0.5	1	2800	2000	1600	4000	1212061
S2-PE-2T-1M	2000	60	1	2	2800	2000	1600	4000	1212065
S2-PE-2T-1,5M	2000	60	1.5	3	2800	2000	1600	4000	1212067
S2-PE-2T-2M	2000	60	2	4	2800	2000	1600	4000	1212069
S2-PE-2T-2,5M	2000	60	2.5	5	2800	2000	1600	4000	1212071
S2-PE-2T-3M	2000	60	3	6	2800	2000	1600	4000	1212073
S2-PE-2T-3,5M	2000	60	3.5	7	2800	2000	1600	4000	1212075
S2-PE-2T-4M	2000	60	4	8	2800	2000	1600	4000	1212077
S2-PE-2T-4,5M	2000	60	4.5	9	2800	2000	1600	4000	1212079
S2-PE-2T-5M	2000	60	5	10	2800	2000	1600	4000	1212081
S2-PE-3T-0,5M	3000	90	0.5	1	4200	3000	2400	6000	1212091
S2-PE-3T-1M	3000	90	1	2	4200	3000	2400	6000	1212095
S2-PE-3T-1,5M	3000	90	1.5	3	4200	3000	2400	6000	1212097
S2-PE-3T-2M	3000	90	2	4	4200	3000	2400	6000	1212099
S2-PE-3T-2,5M	3000	90	2.5	5	4200	3000	2400	6000	1212101
S2-PE-3T-3M	3000	90	3	6	4200	3000	2400	6000	1212103
S2-PE-3T-3,5M	3000	90	3.5	7	4200	3000	2400	6000	1212105
S2-PE-3T-4M	3000	90	4	8	4200	3000	2400	6000	1212107
S2-PE-3T-4,5M	3000	90	4.5	9	4200	3000	2400	6000	1212109
S2-PE-3T-5M	3000	90	5	10	4200	3000	2400	6000	1212111

EMELŐ WEBSHOP

Kérje aktuális ajánlatunkat



S3 poliészter emelőhevederek átfűzős háromszöggel

Ezek a professzionális emelőhevederek kifejezetten intenzív ipari használatra készültek.

Jellemzők

- Színkódolás EN 1492-1 szerint.
- Duplex emelőheveder; dupla hevederréteg.
- Tonnánkénti teherbírás-fokozatok, minden egyes lépcső 1 tonna.
- 30 mm hevederszélességenként 1 tonna terhelhetőség.

Alapkivitel

- Műanyag zacskóba csomagolva, REMA tanúsítvánnyal és kezelési útmutatóval.

Típus	Teherbírás (kg)	Heveder szélesség (mm)	Hossz kiegyenesítve (m)	Teherbírás 45 fok (kg)	Teherbírás 60 fok (kg)	Teherbírás hurkolva (kg)	Teherbírás átvetve (kg)	Megr. sz.
S3-PE-1T-1M	1000	30	1	1400	1000	800	2000	1213031
S3-PE-1T-2M	1000	30	2	1400	1000	800	2000	1213035
S3-PE-1T-3M	1000	30	3	1400	1000	800	2000	1213037
S3-PE-1T-4M	1000	30	4	1400	1000	800	2000	1213039
S3-PE-1T-5M	1000	30	5	1400	1000	800	2000	1213041
S3-PE-1T-6M	1000	30	6	1400	1000	800	2000	1213043
S3-PE-1T-7M	1000	30	7	1400	1000	800	2000	1213045
S3-PE-1T-8M	1000	30	8	1400	1000	800	2000	1213047
S3-PE-1T-9M	1000	30	9	1400	1000	800	2000	1213049
S3-PE-1T-10M	1000	30	10	1400	1000	800	2000	1213051
S3-PE-2T-1M	2000	60	1	2800	2000	1600	4000	1213061
S3-PE-2T-2M	2000	60	2	2800	2000	1600	4000	1213065
S3-PE-2T-3M	2000	60	3	2800	2000	1600	4000	1213067
S3-PE-2T-4M	2000	60	4	2800	2000	1600	4000	1213069
S3-PE-2T-5M	2000	60	5	2800	2000	1600	4000	1213071
S3-PE-2T-6M	2000	60	6	2800	2000	1600	4000	1213073
S3-PE-2T-7M	2000	60	7	2800	2000	1600	4000	1213075
S3-PE-2T-8M	2000	60	8	2800	2000	1600	4000	1213077
S3-PE-2T-9M	2000	60	9	2800	2000	1600	4000	1213079
S3-PE-2T-10M	2000	60	10	2800	2000	1600	4000	1213081
S3-PE-3T-1M	3000	90	1	4200	3000	2400	6000	1213091
S3-PE-3T-2M	3000	90	2	4200	3000	2400	6000	1213095
S3-PE-3T-3M	3000	90	3	4200	3000	2400	6000	1213097
S3-PE-3T-4M	3000	90	4	4200	3000	2400	6000	1213099
S3-PE-3T-5M	3000	90	5	4200	3000	2400	6000	1213101
S3-PE-3T-6M	3000	90	6	4200	3000	2400	6000	1213103
S3-PE-3T-7M	3000	90	7	4200	3000	2400	6000	1213105
S3-PE-3T-8M	3000	90	8	4200	3000	2400	6000	1213107
S3-PE-3T-9M	3000	90	9	4200	3000	2400	6000	1213109
S3-PE-3T-10M	3000	90	10	4200	3000	2400	6000	1213111
S3-PE-4T-2M	4000	120	2	5600	4000	3200	8000	1213125
S3-PE-4T-3M	4000	120	3	5600	4000	3200	8000	1213127
S3-PE-4T-4M	4000	120	4	5600	4000	3200	8000	1213129
S3-PE-4T-5M	4000	120	5	5600	4000	3200	8000	1213131
S3-PE-4T-6M	4000	120	6	5600	4000	3200	8000	1213133
S3-PE-4T-7M	4000	120	7	5600	4000	3200	8000	1213135
S3-PE-4T-8M	4000	120	8	5600	4000	3200	8000	1213137
S3-PE-4T-9M	4000	120	9	5600	4000	3200	8000	1213139
S3-PE-4T-10M	4000	120	10	5600	4000	3200	8000	1213141
S3-PE-5T-2M	5000	150	2	7000	5000	4000	10000	1213155
S3-PE-5T-3M	5000	150	3	7000	5000	4000	10000	1213157
S3-PE-5T-4M	5000	150	4	7000	5000	4000	10000	1213159
S3-PE-5T-5M	5000	150	5	7000	5000	4000	10000	1213161
S3-PE-5T-6M	5000	150	6	7000	5000	4000	10000	1213163
S3-PE-5T-7M	5000	150	7	7000	5000	4000	10000	1213165
S3-PE-5T-8M	5000	150	8	7000	5000	4000	10000	1213167
S3-PE-5T-9M	5000	150	9	7000	5000	4000	10000	1213169
S3-PE-5T-10M	5000	150	10	7000	5000	4000	10000	1213171

EMELŐ WEBSHOP

Kérje aktuális ajánlatunkat



S4 poliészter emelőhevederek két egyforma acél háromszöggel

Ezek a professzionális emelőhevederek kifejezetten intenzív ipari használatra készültek.

Jellemzők

- Színkódolás EN 1492-1 szerint.
- Duplex emelőheveder; dupla hevederréteg.
- Tonnánkénti teherbírás-fokozatok, minden egyes lépcső 1 tonna.
- 30 mm hevederszélességenként 1 tonna terhelhetőség.

Alapkivitel

- Műanyag zacskóba csomagolva, REMA tanúsítvánnyal és kezelési útmutatóval.

Típus	Teherbírás (kg)	Heveder szélesség (mm)	Hossz kiegyenesítve (m)	Teherbírás 45 fok (kg)	Teherbírás 60 fok (kg)	Teherbírás hurkolva (kg)	Teherbírás átvetve (kg)	Megr. sz.
S4-PE-1T-1M	1000	30	1	1400	1000	800	2000	1214031
S4-PE-1T-2M	1000	30	2	1400	1000	800	2000	1214035
S4-PE-1T-3M	1000	30	3	1400	1000	800	2000	1214037
S4-PE-1T-4M	1000	30	4	1400	1000	800	2000	1214039
S4-PE-1T-5M	1000	30	5	1400	1000	800	2000	1214041
S4-PE-1T-6M	1000	30	6	1400	1000	800	2000	1214043
S4-PE-1T-7M	1000	30	7	1400	1000	800	2000	1214045
S4-PE-1T-8M	1000	30	8	1400	1000	800	2000	1214047
S4-PE-1T-9M	1000	30	9	1400	1000	800	2000	1214049
S4-PE-1T-10M	1000	30	10	1400	1000	800	2000	1214051
S4-PE-2T-1M	2000	60	1	2800	2000	1600	4000	1214061
S4-PE-2T-2M	2000	60	2	2800	2000	1600	4000	1214065
S4-PE-2T-3M	2000	60	3	2800	2000	1600	4000	1214067
S4-PE-2T-4M	2000	60	4	2800	2000	1600	4000	1214069
S4-PE-2T-5M	2000	60	5	2800	2000	1600	4000	1214071
S4-PE-2T-6M	2000	60	6	2800	2000	1600	4000	1214073
S4-PE-2T-7M	2000	60	7	2800	2000	1600	4000	1214075
S4-PE-2T-8M	2000	60	8	2800	2000	1600	4000	1214077
S4-PE-2T-9M	2000	60	9	2800	2000	1600	4000	1214079
S4-PE-2T-10M	2000	60	10	2800	2000	1600	4000	1214081
S4-PE-3T-1M	3000	90	1	4200	3000	2400	6000	1214091
S4-PE-3T-2M	3000	90	2	4200	3000	2400	6000	1214095
S4-PE-3T-3M	3000	90	3	4200	3000	2400	6000	1214097
S4-PE-3T-4M	3000	90	4	4200	3000	2400	6000	1214099
S4-PE-3T-5M	3000	90	5	4200	3000	2400	6000	1214101
S4-PE-3T-6M	3000	90	6	4200	3000	2400	6000	1214103
S4-PE-3T-7M	3000	90	7	4200	3000	2400	6000	1214105
S4-PE-3T-8M	3000	90	8	4200	3000	2400	6000	1214107
S4-PE-3T-9M	3000	90	9	4200	3000	2400	6000	1214109
S4-PE-3T-10M	3000	90	10	4200	3000	2400	6000	1214111
S4-PE-4T-2M	4000	120	2	5600	4000	3200	8000	1214125
S4-PE-4T-3M	4000	120	3	5600	4000	3200	8000	1214127
S4-PE-4T-4M	4000	120	4	5600	4000	3200	8000	1214129
S4-PE-4T-5M	4000	120	5	5600	4000	3200	8000	1214131
S4-PE-4T-6M	4000	120	6	5600	4000	3200	8000	1214133
S4-PE-4T-7M	4000	120	7	5600	4000	3200	8000	1214135
S4-PE-4T-8M	4000	120	8	5600	4000	3200	8000	1214137
S4-PE-4T-9M	4000	120	9	5600	4000	3200	8000	1214139
S4-PE-4T-10M	4000	120	10	5600	4000	3200	8000	1214141
S4-PE-5T-2M	5000	150	2	7000	5000	4000	10000	1214155
S4-PE-5T-3M	5000	150	3	7000	5000	4000	10000	1214157
S4-PE-5T-4M	5000	150	4	7000	5000	4000	10000	1214159
S4-PE-5T-5M	5000	150	5	7000	5000	4000	10000	1214161
S4-PE-5T-6M	5000	150	6	7000	5000	4000	10000	1214163
S4-PE-5T-7M	5000	150	7	7000	5000	4000	10000	1214165
S4-PE-5T-8M	5000	150	8	7000	5000	4000	10000	1214167
S4-PE-5T-9M	5000	150	9	7000	5000	4000	10000	1214169
S4-PE-5T-10M	5000	150	10	7000	5000	4000	10000	1214171

EMELŐ WEBSHOP

Kérje aktuális ajánlatunkat



S5 poliészter körkötelek

A sztenderd körkötél ipari felhasználásra.

Jellemzők

- Színkódolás EN 1492-2 szerint.
- VGS típusjelölés.
- Tonnánkénti teherbírás-fokozatok, minden egyes lépcső 1 tonna (10 tonnáig).
- A teherbírás a teljes kötélhosszon feltüntetve.
- Extra kopásálló, a burkolat betétszálainak köszönhetően.
- 30 tonnáig szállítható.

Alapkivitel

- Műanyag zacskóba csomagolva, REMA tanúsítvánnyal és kezelési útmutatóval.

Típus	Teherbírás (kg)	Hasznos hossz (m)	Kerület hossz (m)	Teherbírás 45 fok (kg)	Teherbírás 60 fok (kg)	Teherbírás hurkolva (kg)	Teherbírás átvetve (kg)	Megr. sz.
S5-PE-1T-0,5M	1000	0.5	1	1400	1000	800	2000	1301000
S5-PE-1T-1M	1000	1	2	1400	1000	800	2000	1301001
S5-PE-1T-1,5M	1000	1.5	3	1400	1000	800	2000	1301003
S5-PE-1T-2M	1000	2	4	1400	1000	800	2000	1301005
S5-PE-1T-2,5M	1000	2.5	5	1400	1000	800	2000	1301007
S5-PE-1T-3M	1000	3	6	1400	1000	800	2000	1301009
S5-PE-1T-3,5M	1000	3.5	7	1400	1000	800	2000	1301010
S5-PE-1T-4M	1000	4	8	1400	1000	800	2000	1301011
S5-PE-1T-4,5M	1000	4.5	9	1400	1000	800	2000	1301012
S5-PE-1T-5M	1000	5	10	1400	1000	800	2000	1301013
S5-PE-2T-0,5M	2000	0.5	1	2800	2000	1600	4000	1303000
S5-PE-2T-1M	2000	1	2	2800	2000	1600	4000	1303001
S5-PE-2T-1,5M	2000	1.5	3	2800	2000	1600	4000	1303003
S5-PE-2T-2M	2000	2	4	2800	2000	1600	4000	1303005
S5-PE-2T-2,5M	2000	2.5	5	2800	2000	1600	4000	1303007
S5-PE-2T-3M	2000	3	6	2800	2000	1600	4000	1303009
S5-PE-2T-3,5M	2000	3.5	7	2800	2000	1600	4000	1303010
S5-PE-2T-4M	2000	4	8	2800	2000	1600	4000	1303011
S5-PE-2T-4,5M	2000	4.5	9	2800	2000	1600	4000	1303012
S5-PE-2T-5M	2000	5	10	2800	2000	1600	4000	1303013
S5-PE-3T-0,5M	3000	0.5	1	4200	3000	2400	6000	1305000
S5-PE-3T-1M	3000	1	2	4200	3000	2400	6000	1305001
S5-PE-3T-1,5M	3000	1.5	3	4200	3000	2400	6000	1305003
S5-PE-3T-2M	3000	2	4	4200	3000	2400	6000	1305005
S5-PE-3T-2,5M	3000	2.5	5	4200	3000	2400	6000	1305007
S5-PE-3T-3M	3000	3	6	4200	3000	2400	6000	1305009
S5-PE-3T-3,5M	3000	3.5	7	4200	3000	2400	6000	1305010
S5-PE-3T-4M	3000	4	8	4200	3000	2400	6000	1305011
S5-PE-3T-4,5M	3000	4.5	9	4200	3000	2400	6000	1305012
S5-PE-3T-5M	3000	5	10	4200	3000	2400	6000	1305013
S5-PE-4T-0,5M	4000	0.5	1	5600	4000	3200	8000	1306000
S5-PE-4T-1M	4000	1	2	5600	4000	3200	8000	1306001
S5-PE-4T-1,5M	4000	1.5	3	5600	4000	3200	8000	1306003
S5-PE-4T-2M	4000	2	4	5600	4000	3200	8000	1306005
S5-PE-4T-2,5M	4000	2.5	5	5600	4000	3200	8000	1306007
S5-PE-4T-3M	4000	3	6	5600	4000	3200	8000	1306009
S5-PE-4T-3,5M	4000	3.5	7	5600	4000	3200	8000	1306010
S5-PE-4T-4M	4000	4	8	5600	4000	3200	8000	1306011
S5-PE-4T-4,5M	4000	4.5	9	5600	4000	3200	8000	1306012

EMELŐ WEBSHOP

Kérje aktuális ajánlatunkat

Poliészter körkötelek

Típus	Teherbírás (kg)	Hasznos hossz (m)	Kerület hossz (m)	Teherbírás 45 fok (kg)	Teherbírás 60 fok (kg)	Teherbírás hurkolva (kg)	Teherbírás átvetve (kg)	Megr. sz.
S5-PE-4T-5M	4000	5	10	5600	4000	3200	8000	1306013
S5-PE-5T-1M	5000	1	2	7000	5000	4000	10000	1307001
S5-PE-5T-1,5M	5000	1.5	3	7000	5000	4000	10000	1307003
S5-PE-5T-2M	5000	2	4	7000	5000	4000	10000	1307005
S5-PE-5T-2,5M	5000	2.5	5	7000	5000	4000	10000	1307007
S5-PE-5T-3M	5000	3	6	7000	5000	4000	10000	1307009
S5-PE-5T-3,5M	5000	3.5	7	7000	5000	4000	10000	1307010
S5-PE-5T-4M	5000	4	8	7000	5000	4000	10000	1307011
S5-PE-5T-4,5M	5000	4.5	9	7000	5000	4000	10000	1307012
S5-PE-5T-5M	5000	5	10	7000	5000	4000	10000	1307013
S5-PE-6T-1M	6000	1	2	8400	6000	4800	12000	1308001
S5-PE-6T-1,5M	6000	1.5	3	8400	6000	4800	12000	1308003
S5-PE-6T-2M	6000	2	4	8400	6000	4800	12000	1308005
S5-PE-6T-2,5M	6000	2.5	5	8400	6000	4800	12000	1308007
S5-PE-6T-3M	6000	3	6	8400	6000	4800	12000	1308009
S5-PE-6T-3,5M	6000	3.5	7	8400	6000	4800	12000	1308010
S5-PE-6T-4M	6000	4	8	8400	6000	4800	12000	1308011
S5-PE-6T-4,5M	6000	4.5	9	8400	6000	4800	12000	1308012
S5-PE-6T-5M	6000	5	10	8400	6000	4800	12000	1308013
S5-PE-8T-1M	8000	1	2	11200	8000	6400	16000	1309001
S5-PE-8T-1,5M	8000	1.5	3	11200	8000	6400	16000	1309003
S5-PE-8T-2M	8000	2	4	11200	8000	6400	16000	1309005
S5-PE-8T-2,5M	8000	2.5	5	11200	8000	6400	16000	1309007
S5-PE-8T-3M	8000	3	6	11200	8000	6400	16000	1309009
S5-PE-8T-3,5M	8000	3.5	7	11200	8000	6400	16000	1309010
S5-PE-8T-4M	8000	4	8	11200	8000	6400	16000	1309011
S5-PE-8T-4,5M	8000	4.5	9	11200	8000	6400	16000	1309012
S5-PE-8T-5M	8000	5	10	11200	8000	6400	16000	1309013
S5-PE-8T-6M	8000	6	12	11200	8000	6400	16000	1309015
S5-PE-10T-1M	10000	1	2	14000	10000	8000	20000	1311001
S5-PE-10T-1,5M	10000	1.5	3	14000	10000	8000	20000	1311003
S5-PE-10T-2M	10000	2	4	14000	10000	8000	20000	1311005
S5-PE-10T-2,5M	10000	2.5	5	14000	10000	8000	20000	1311007
S5-PE-10T-3M	10000	3	6	14000	10000	8000	20000	1311009
S5-PE-10T-3,5M	10000	3.5	7	14000	10000	8000	20000	1311010
S5-PE-10T-4M	10000	4	8	14000	10000	8000	20000	1311011
S5-PE-10T-4,5M	10000	4.5	9	14000	10000	8000	20000	1311012
S5-PE-10T-5M	10000	5	10	14000	10000	8000	20000	1311013
S5-PE-10T-6M	10000	6	12	14000	10000	8000	20000	1311015

A 8 tonnás és a 10 tonnás körkötelek árai külön érdeklődésre.

EMELŐ WEBSHOP

Kérje aktuális ajánlatunkat



S5 EX poliészter körkötelek

Extra minőségű professzionális körkötelek kifejezetten intenzív ipari használatra. Ez a körkötélfajta már évek óta bizonyít a német nehéziparban. A teherbírás címkét műanyag burkolat védi.

Jellemzők

- Színkódolás EN 1492-2 szerint.
- VGS típusjelölés.
- Tonnánkénti teherbírás-fokozatok, minden egyes lépcső 1 tonna (10 tonnáig).
- A teherbírás a teljes kötélhosszon feltüntetve.
- Kiváló minőségű, halszálkás poliészter burkolat,amely az igen erős, beszőtt monofil textilhuzalnak köszönhetően nagyon strapabíró és, kopásálló.
- Nagy kopásállóság a szőtt burkolat bordázásának köszönhetően.

Alapkivitel

- Műanyag zacskóba csomagolva, REMA tanúsítvánnyal és kezelési útmutatóval.

Típus	Teherbírás (kg)	Hasznos hossz (m)	Kerület hossz (m)	Teherbírás 45 fok (kg)	Teherbírás 60 fok (kg)	Teherbírás hurkolva (kg)	Teherbírás átvetve (kg)	Megr. sz.
S5EX-PE-1T-1M	1000	1	2	1400	1000	800	2000	1321001
S5EX-PE-1T-1,5M	1000	1.5	3	1400	1000	800	2000	1321003
S5EX-PE-1T-2M	1000	2	4	1400	1000	800	2000	1321005
S5EX-PE-1T-2,5M	1000	2.5	5	1400	1000	800	2000	1321007
S5EX-PE-1T-3M	1000	3	6	1400	1000	800	2000	1321009
S5EX-PE-1T-3,5M	1000	3.5	7	1400	1000	800	2000	1321010
S5EX-PE-1T-4M	1000	4	8	1400	1000	800	2000	1321011
S5EX-PE-1T-5M	1000	5	10	1400	1000	800	2000	1321013
S5EX-PE-2T-1M	2000	1	2	2800	2000	1600	4000	1323001
S5EX-PE-2T-1,5M	2000	1.5	3	2800	2000	1600	4000	1323003
S5EX-PE-2T-2M	2000	2	4	2800	2000	1600	4000	1323005
S5EX-PE-2T-2,5M	2000	2.5	5	2800	2000	1600	4000	1323007
S5EX-PE-2T-3M	2000	3	6	2800	2000	1600	4000	1323009
S5EX-PE-2T-3,5M	2000	3.5	7	2800	2000	1600	4000	1323010
S5EX-PE-2T-4M	2000	4	8	2800	2000	1600	4000	1323011
S5EX-PE-2T-5M	2000	5	10	2800	2000	1600	4000	1323013
S5EX-PE-3T-1M	3000	1	2	4200	3000	2400	6000	1325001
S5EX-PE-3T-1,5M	3000	1.5	3	4200	3000	2400	6000	1325003
S5EX-PE-3T-2M	3000	2	4	4200	3000	2400	6000	1325005
S5EX-PE-3T-2,5M	3000	2.5	5	4200	3000	2400	6000	1325007
S5EX-PE-3T-3M	3000	3	6	4200	3000	2400	6000	1325009
S5EX-PE-3T-3,5M	3000	3.5	7	4200	3000	2400	6000	1325010
S5EX-PE-3T-4M	3000	4	8	4200	3000	2400	6000	1325011
S5EX-PE-3T-5M	3000	5	10	4200	3000	2400	6000	1325013
S5EX-PE-4T-1M	4000	1	2	5600	4000	3200	8000	1326001
S5EX-PE-4T-1,5M	4000	1.5	3	5600	4000	3200	8000	1326003
S5EX-PE-4T-2M	4000	2	4	5600	4000	3200	8000	1326005
S5EX-PE-4T-2,5M	4000	2.5	5	5600	4000	3200	8000	1326007
S5EX-PE-4T-3M	4000	3	6	5600	4000	3200	8000	1326009
S5EX-PE-4T-3,5M	4000	3.5	7	5600	4000	3200	8000	1326010
S5EX-PE-4T-4M	4000	4	8	5600	4000	3200	8000	1326011
S5EX-PE-4T-5M	4000	5	10	5600	4000	3200	8000	1326013
S5EX-PE-5T-1M	5000	1	2	7000	5000	4000	10000	1327001
S5EX-PE-5T-1,5M	5000	1.5	3	7000	5000	4000	10000	1327003
S5EX-PE-5T-2M	5000	2	4	7000	5000	4000	10000	1327005
S5EX-PE-5T-2,5M	5000	2.5	5	7000	5000	4000	10000	1327007
S5EX-PE-5T-3M	5000	3	6	7000	5000	4000	10000	1327009
S5EX-PE-5T-3,5M	5000	3.5	7	7000	5000	4000	10000	1327010
S5EX-PE-5T-4M	5000	4	8	7000	5000	4000	10000	1327011
S5EX-PE-5T-5M	5000	5	10	7000	5000	4000	10000	1327013

EMELŐ WEBSHOP

Kérje aktuális ajánlatunkat

Poliészter körkötelek

Típus	Teherbírás (kg)	Hasznos hossz (m)	Kerület hossz (m)	Teherbírás 45 fok (kg)	Teherbírás 60 fok (kg)	Teherbírás hurkolva (kg)	Teherbírás átvetve (kg)	Megr. sz.
S5EX-PE-6T-1M	6000	1	2	8400	6000	4800	12000	1328001
S5EX-PE-6T-1,5M	6000	1.5	3	8400	6000	4800	12000	1328003
S5EX-PE-6T-2M	6000	2	4	8400	6000	4800	12000	1328005
S5EX-PE-6T-2,5M	6000	2.5	5	8400	6000	4800	12000	1328007
S5EX-PE-6T-3M	6000	3	6	8400	6000	4800	12000	1328009
S5EX-PE-6T-3,5M	6000	3.5	7	8400	6000	4800	12000	1328010
S5EX-PE-6T-4M	6000	4	8	8400	6000	4800	12000	1328011
S5EX-PE-6T-5M	6000	5	10	8400	6000	4800	12000	1328013
S5EX-PE-8T-1M	8000	1	2	11200	8000	6400	16000	1329001
S5EX-PE-8T-1,5M	8000	1.5	3	11200	8000	6400	16000	1329003
S5EX-PE-8T-2M	8000	2	4	11200	8000	6400	16000	1329005
S5EX-PE-8T-2,5M	8000	2.5	5	11200	8000	6400	16000	1329007
S5EX-PE-8T-3M	8000	3	6	11200	8000	6400	16000	1329009
S5EX-PE-8T-3,5M	8000	3.5	7	11200	8000	6400	16000	1329010
S5EX-PE-8T-4M	8000	4	8	11200	8000	6400	16000	1329011
S5EX-PE-8T-5M	8000	5	10	11200	8000	6400	16000	1329013
S5EX-PE-10T-1M	10000	1	2	14000	10000	8000	20000	1331001
S5EX-PE-10T-1,5M	10000	1.5	3	14000	10000	8000	20000	1331003
S5EX-PE-10T-2M	10000	2	4	14000	10000	8000	20000	1331005
S5EX-PE-10T-2,5M	10000	2.5	5	14000	10000	8000	20000	1331007
S5EX-PE-10T-3M	10000	3	6	14000	10000	8000	20000	1331009
S5EX-PE-10T-3,5M	10000	3.5	7	14000	10000	8000	20000	1331010
S5EX-PE-10T-4M	10000	4	8	14000	10000	8000	20000	1331011
S5EX-PE-10T-5M	10000	5	10	14000	10000	8000	20000	1331013

EMELŐ WEBSHOP

Kérje aktuális ajánlatunkat

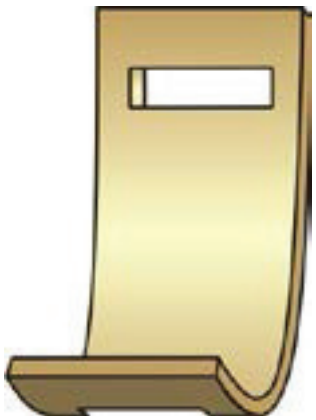

Rema DF poliuretán élvédő lemez

REMA élvédők a biztonságos és problémamentes emeléshez. Az emelőhevederekhez, körkötelekhez és rakományrögzítő hevederekhez használható védőeszközöknek elsősorban abban az esetben van nagy szerepük, amikor érdes felületű, éles peremű termékeket kell emelni vagy rögzíteni. Rema DF poliuretán élvédő lemez. Rema S1, S3 és S4 típusú emelőhevederekhez. A 300 x 100 típus a Rema System 50 szorítóheveder rendszerhez használható.

Típus	Emelőhe-vederhez D (mm)	Nyílás méret A x B (mm)	Körkötélhez	Külméret L x H (mm)	Rakomány-rözítőhöz (mm)	Megr. sz.
DF-25	-	25x10	-	250x80	25	1105025
DF-35	-	35x10	-	250x80	30	1105035
DF-55	-	55x10	-	300x100	50	1105055
DF-60	50	60x30	1 t/2t	450x100	-	1105060
DF-70	60	70x30	-	450x120	-	1105070
DF-80	65/75	80x30	3t	450x120	75	1105080
DF-90	80	90x40	4t	470x130	-	1105090
DF-100	90	100x40	-	470x150	-	1105100
DF-110	100	110x40	5t	470x150	-	1105110
DF-130	120	130x40	8t	470x170	-	1105130
DF-160	150	160x40	-	470 X 200	-	1105160
DF-220	210	220 X 40	-	470 X 240	-	1105220

Rema BV és BC védőhuzatok

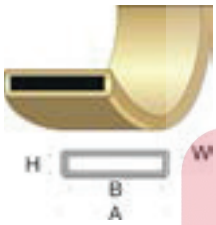

Rema BV poliuretán védőburkolat
- Rema S1 és S5 termékekhez.
- Alkalmas szélsőséges körülmények közötti használatra.
- Mindkét oldalon véd.



Rema BC poliuretán védőalátét
- Alkalmas nagyon szélsőséges körülmények közötti használatra.
- Elasztikus, kopásálló.
- Egy oldalon véd.

FIGYELEM
Külön nem rendelhető.
Csak a megfelelő emelőhevederekkel együtt szállítható.

Típus A / B / H / W	Emelőheveder szélességhez (mm)
50/40/10/5	30
80/70/12/5	60
110/100/12/5	90
145/135/12/5	120
170/160/12/5	150
200/190/12/5	180
260/250/15/8	240
330/320/15/8	300

EMELŐ WEBSHOP



Rema BS védőhuzat (PVC)

Rema S1, S2 emelőhevederekhez és S5 körkötelekhez.

Típus	Emelőhevederhez	Körkötelekhez		Belméret (mm)	Megr. sz.
		Teherbírás 1. ábra (kg)	Teherbírás 2. ábra (kg)		
BS-50	50	1t/2t	1t	60	1107050
BS-60	60	3t/4t/5t	2t/3t	80	1107060
BS-75	75	6t/8t	4t	100	1107075
BS-100	100	10t/12t	5t/6t	120	1107090
BS-150	150	15t/20t	8t	160	1107150
BS-180	180	25t/30t	10t/12t/15t	200	1107180
BS-200	200	30t/40t	-	240	1107200
S-300	300	-	20t/25t/30t/40t	320	1107300

Szokásos alkalmazás körköteleken

Kérje aktuális ajánlatunkat

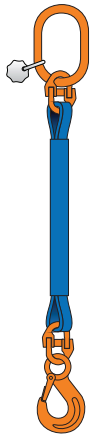

1-ágú körkötél függeszték

Jellemzők

- 100-as minőségű végszerelvények.
- Körkötél bekötőelem (CARW) a biztonságos és problémamentes kapcsolódás érdekében a körkötelek és a végszerelvények között.
- Típuscímke.
- Körkötelek az EN 1492-2 szerint.
- Körkötélhossz 1 m.

Opciók

- Felár extra hosszú körkötél függesztékre és védőhuzatra külön érdeklődésre.

Típus	Teherbírás (kg)	Körkötél típus	Védőhuzat típus	Daruszem típus	Csatlakozó szem típus	Horog típus	Megr. sz.
Szerelvények száma		***1***	***1***	***1***	***2***	***1***	
1SPR-1000KG-1M	1000	S5-1.0	BS-50	A8W-13	CARW-8	HSW-7/8	2591101
1SPR-2000KG-1M	2000	S5-2.0	BS-60	A8W-16	CARW-8	HSW-7/8	2591201
1SPR-3000KG-1M	3000	S5-3.0	BS-60	A8W-18	CARW-10	HSW-10	2591301
1SPR-4000KG-1M	4000	S5-4.0	BS-75	A8W-13	CARW-13	HSW-13	2591401
1SPR-5000KG-1M	5000	S5-5.0	BS-75	A8W-26	CARW-13	HSW-13	2591501

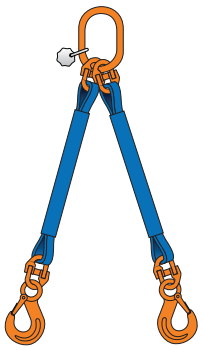

2-ágú körkötél függeszték

Típus	Teherbírás 0-45° | 45-60° (kg)	Körkötél típus	Védőhuzat típus	Daruszem típus	Csatlakozó szem típus	horog típus	Megr. sz.
Szerelvények száma		***2***	***2***	***1***	***4***	***2***	
2SPR-1000KG-1M	1400-1000	S5-1.0	BS-50	A8W-13	CARW-8	HSW-7/8	2592101
2SPR-2000KG-1M	2800-2000	S5-2.0	BS-60	A8W-18	CARW-8	HSW-7/8	2592201
2SPR-3000KG-1M	4200-3000	S5-3.0	BS-60	A8W-10	CARW-10	HSW-10	2592301
2SPR-4000KG-1M	5600-4000	S5-4.0	BS-75	A8W-26	CARW-13	HSW-13	2592401
2SPR-5000KG-1M	7000-5000	S5-5.0	BS-75	A8W-13	CARW-13	HSW-13	2592501

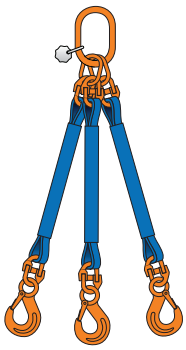

3-ágú körkötél függeszték

Típus	Teherbírás 0-45° | 45-60° (kg)	Körkötél típus	Védőhuzat típus	Daruszem típus	Csatlakozó szem típus	horog típus	Megr. sz.
Szerelvények száma		***3***	***3***	***1***	***6***	***3***	
3SPR-1500KG-1M	2100-1500	S5-1.0	BS-50	VW-6	CARW-8	HSW-7/8	2593101
3SPR-3000KG-1M	4200-3000	S5-2.0	BS-60	VW-7/8	CARW-8	HSW-7/8	2593201
3SPR-4500KG-1M	6300-4500	S5-3.0	BS-60	VW-10	CARW-10	HSW-10	2593301
3SPR-6000KG-1M	8400-6000	S5-4.0	BS-75	VW-13	CARW-13	HSW-13	2593401
3SPR-7500KG-1M	10500-7500	S5-5.0	BS-75	VW-13	CARW-13	HSW-13	2593501

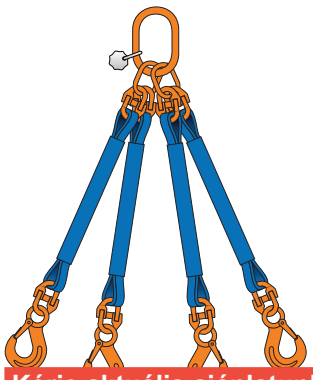

4-ágú körkötél függeszték

Típus	Teherbírás 0-45° | 45-60° (kg)	Körkötél típus	Védőhuzat típus	Daruszem típus	Csatlakozó szem típus	horog típus	Megr. sz.
Szerelvények száma		***4***	***4***	***1***	***8***	***4***	
4SPR-1500KG-1M	2100-1500	S5-1.0	BS-50	VW-6	CARW-8	HSW-7/8	2594101
4SPR-3000KG-1M	4200-3000	S5-2.0	BS-60	VW-7/8	CARW-8	HSW-7/8	2594201
4SPR-4500KG-1M	6300-4500	S5-3.0	BS-60	VW-10	CARW-10	HSW-10	2594301
4SPR-6000KG-1M	8400-6000	S5-4.0	BS-75	VW-13	CARW-13	HSW-13	2594401
4SPR-7500KG-1M	10500-7500	S5-5.0	BS-75	VW-13	CARW-13	HSW-13	2594501

Kérje aktuális ajánlatunkat

WEBSHOP

S rendszer 68

T rendszer 69

Körkötelek 71



EMELŐ WEBSHOP

S rendszerű horganyzott acélsodronykötél függesztékek

Horganyzott acélsodronykötél tanúsítvánnyal

Jellemzők

- Összeállítás DIN 3088 szerint.
- Acélsodronykötél DIN 3068 szerint.
- Standard kötélhossz 1 m.

Opciók

- Hosszabb kivitel.
- Nagyobb teherbírás.

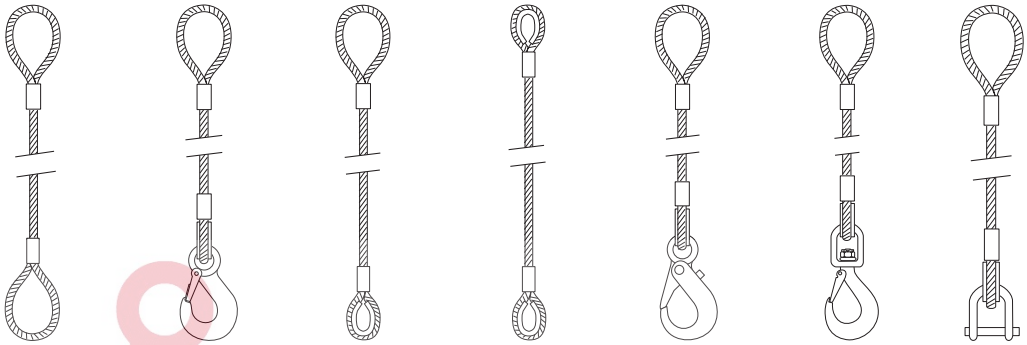

SLL **SLHS** **SLK** **SKK** **SLLH** **SLWS** **SLSCH**

Típus	Teherbírás (kg)	Szakító-szilárdság (N/mm²)	Kötél-átmérő (mm)	Acélsodrony hossz (m)	Megr. sz.
SLL-1T-10MM-1M	1000	1770	10	1	3101001
SLL-1.45T-12MM-1M	1450	1770	12	1	3101011
SLL-2T-14MM-1M	2000	1770	14	1	3101021
SLL-2.5T-16MM-1M	2500	1770	16	1	3101031
SLL-3.2T-18MM-1M	3200	1770	18	1	3101051
SLHS-1T-10MM-1M	1000	1770	10	1	3102001
SLHS-1.45T-12MM-1M	1450	1770	12	1	3102011
SLHS-2T-14MM-1M	2000	1770	14	1	3102021
SLHS-2.5T-16MM-1M	2500	1770	16	1	3102031
SLHS-3.2T-18MM-1M	3200	1770	18	1	3102051
SLK-1T-10MM-1M	1000	1770	10	1	3103101
SLK-1.45T-12MM-1M	1450	1770	12	1	3103201
SLK-2T-14MM-1M	2000	1770	14	1	3103301
SLK-2.5T-16MM-1M	2500	1770	16	1	3103401
SLK-3.2T-18MM-1M	3200	1770	18	1	3103501
SKK-1T-10MM-1M	1000	1770	10	1	3104101
SKK-1.45T-12MM-1M	1450	1770	12	1	3104201
SKK-2T-14MM-1M	2000	1770	14	1	3104301
SKK-2.5T-16MM-1M	2500	1770	16	1	3104401
SKK-3.2T-18MM-1M	3200	1770	18	1	3104501
SLLH-1T-10MM-1M	1000	1770	10	1	3105101
SLLH-1.45T-12MM-1M	1450	1770	12	1	3105201
SLLH-2T-14MM-1M	2000	1770	14	1	3105301
SLLH-2.5T-16MM-1M	2500	1770	16	1	3105401
SLLH-3.2T-18MM-1M	3200	1770	18	1	3105501
SLWS-1T-10MM-1M	1000	1770	10	1	3106101
SLWS-1.45T-12MM-1M	1450	1770	12	1	3106201
SLWS-2T-14MM-1M	2000	1770	14	1	3106301
SLWS-2.5T-16MM-1M	2500	1770	16	1	3106401
SLWS-3.2T-18MM-1M	3200	1770	18	1	3106501
SLSCH-1T-10MM-1M	1000	1770	10	1	3107101
SLSCH-1.45T-12MM-1M	1450	1770	12	1	3107201
SLSCH-2T-14MM-1M	2000	1770	14	1	3107301
SLSCH-2.5T-16MM-1M	2500	1770	16	1	3107401
SLSCH-3.2T-18MM-1M	3200	1770	18	1	3107501

MELÓ WEBSHOP

Kérje aktuális ajánlatunkat

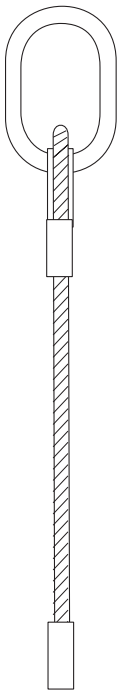

Acélsodronykötél, 1-ágú

T rendszerű horganyzott acélsodronykötél függeszték sajtolt kötélszívvel és végszerelvénnyel. Tanúsítvánnyal.

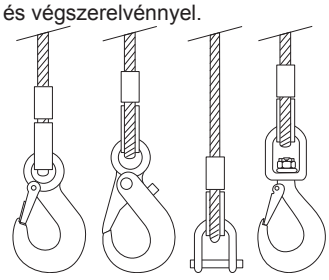

Jellemzők

- Acélsodronykötél DIN 3068 szerint.
- Összeállítás DIN 3088 szerint.
- Standard kötélhossz 1 m.

Opciók

- Hosszabb kivitel.
- Nagyobb teherbírás.

Típus	Teherbírás (kg)	Szakító-szilárdság (N/mm²)	Kötél-átmérő (mm)	Acélsodrony hossz (m)	Megr. sz.
SK1-EHS-10MM-1M-1T	1000	1770	10	1	3110111
SK1-ELH-10MM-1M-1T	1000	1770	10	1	3110121
SK1-EWS-10MM-1M-1T	1000	1770	10	1	3110131
SK1-ESCH-10MM-1M-1T	1000	1770	10	1	3110141
SK1-EHS-12MM-1M-1.45T	1450	1770	12	1	3112111
SK1-ELH-12MM-1M-1.45T	1450	1770	12	1	3112121
SK1-EWS-12MM-1M-1.45T	1450	1770	12	1	3112131
SK1-ESCH-12MM-1M-1.45T	1450	1770	12	1	3112141
SK1-EHS-14MM-1M-2T	2000	1770	14	1	3114111
SK1-ELH-14MM-1M-2T	2000	1770	14	1	3114121
SK1-EWS-14MM-1M-2T	2000	1770	14	1	3114131
SK1-ESCH-14MM-1M-2T	2000	1770	14	1	3114141
SK1-EHS-16MM-1M-2.5T	2500	1770	16	1	3116111
SK1-ELH-16MM-1M-2.5T	2500	1770	16	1	3116121
SK1-EWS-16MM-1M-2.5T	2500	1770	16	1	3116131
SK1-ESCH-16MM-1M-2.5T	2500	1770	16	1	3116141
SK1-EHS-18MM-1M-3.2T	3200	1770	18	1	3118111
SK1-ELH-18MM-1M-3.2T	3200	1770	18	1	3118121
SK1-EWS-18MM-1M-3.2T	3200	1770	18	1	3118131
SK1-ESCH-18MM-1M-3.2T	3200	1770	18	1	3118141

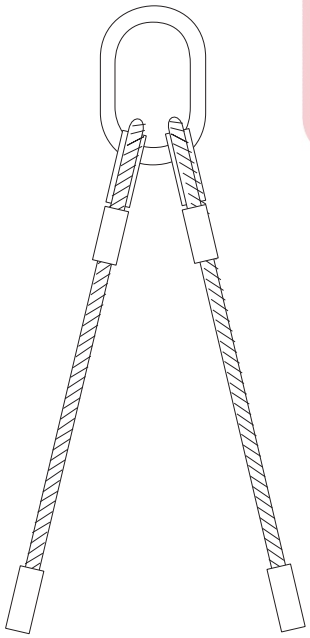

Acélsodronykötél, 2-ágú

Típus	Teherbírás (kg)	Szakító-szilárdság (N/mm²)	Kötél-átmérő (mm)	Acélsodrony hossz (m)	Megr. sz.
SK2-EHS-10MM-1M-1T	1400-1000	1770	10	1	3110211
SK2-ELH-10MM-1M-1T	1400-1000	1770	10	1	3110221
SK2-EWS-10MM-1M-1T	1400-1000	1770	10	1	3110231
SK2-ESCH-10MM-1M-1T	1400-1000	1770	10	1	3110241
SK2-EHS-12MM-1M-1.45T	2000-1450	1770	12	1	3112211
SK2-ELH-12MM-1M-1.45T	2000-1450	1770	12	1	3112221
SK2-EWS-12MM-1M-1.45T	2000-1450	1770	12	1	3112231
SK2-ESCH-12MM-1M-1.45T	2000-1450	1770	12	1	3112241
SK2-EHS-14MM-1M-2T	2800-2000	1770	14	1	3114211
SK2-ELH-14MM-1M-2T	2800-2000	1770	14	1	3114221
SK2-EWS-14MM-1M-2T	2800-2000	1770	14	1	3114231
SK2-ESCH-14MM-1M-2T	2800-2000	1770	14	1	3114241
SK2-EHS-16MM-1M-2.5T	3500-2500	1770	16	1	3116211
SK2-ELH-16MM-1M-2.5T	3500-2500	1770	16	1	3116221
SK2-EWS-16MM-1M-2.5T	3500-2500	1770	16	1	3116231
SK2-ESCH-16MM-1M-2.5T	3500-2500	1770	16	1	3116241
SK2-EHS-18MM-1M-3.2T	4500-3200	1770	18	1	3118211
SK2-ELH-18MM-1M-3.2T	4500-3200	1770	18	1	3118221
SK2-EWS-18MM-1M-3.2T	4500-3200	1770	18	1	3118231
SK2-ESCH-18MM-1M-3.2T	4500-3200	1770	18	1	3118241

HELO WEBSHOP

Kérje aktuális ajánlatunkat

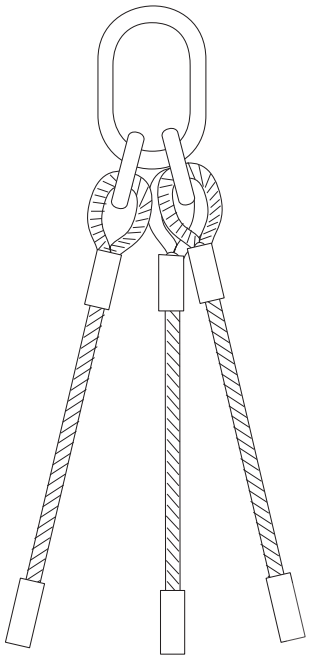

Acélsodronykötél, 3-ágú

T rendszerű horganyzott acélsodronykötél függeszték sajtolt kötélszívvel és végszerelvénnyel. Tanúsítvánnyal.

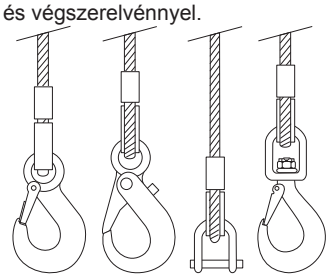

Jellemzők

- Acélsodronykötél DIN 3068 szerint.
- Összeállítás DIN 3088 szerint.
- Standard kötélhossz 1 m.

Opciók

- Hosszabb kivitel.
- Nagyobb teherbírás.

Típus	Teherbírás (kg)	Szakító-szilárdság (N/mm²)	Kötél-átmérő (mm)	Acélsodrony hossz (m)	Megr. sz.
SK3-EHS-10MM-1M-1T	2100-1500	1770	10	1	3110311
SK3-ELH-10MM-1M-1T	2100-1500	1770	10	1	3110321
SK3-EWS-10MM-1M-1T	2100-1500	1770	10	1	3110331
SK3-ESCH-10MM-1M-1T	2100-1500	1770	10	1	3110341
SK3-EHS-12MM-1M-1.45T	3000-2150	1770	12	1	3112311
SK3-ELH-12MM-1M-1.45T	3000-2150	1770	12	1	3112321
SK3-EWS-12MM-1M-1.45T	3000-2150	1770	12	1	3112331
SK3-ESCH-12MM-1M-1.45T	3000-2150	1770	12	1	3112341
SK3-EHS-14MM-1M-2T	4200-3000	1770	14	1	3114311
SK3-ELH-14MM-1M-2T	4200-3000	1770	14	1	3114321
SK3-EWS-14MM-1M-2T	4200-3000	1770	14	1	3114331
SK3-ESCH-14MM-1M-2T	4200-3000	1770	14	1	3114341
SK3-EHS-16MM-1M-2.5T	5250-3750	1770	16	1	3116311
SK3-ELH-16MM-1M-2.5T	5250-3750	1770	16	1	3116321
SK3-EWS-16MM-1M-2.5T	5250-3750	1770	16	1	3116331
SK3-ESCH-16MM-1M-2.5T	5250-3750	1770	16	1	3116341
SK3-EHS-18MM-1M-3.2T	6700-4800	1770	18	1	3118311
SK3-ELH-18MM-1M-3.2T	6700-4800	1770	18	1	3118321
SK3-EWS-18MM-1M-3.2T	6700-4800	1770	18	1	3118331
SK3-ESCH-18MM-1M-3.2T	6700-4800	1770	18	1	3118341

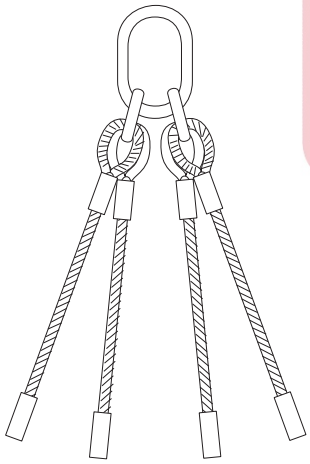

Acélsodronykötél, 4-ágú

Típus	Teherbírás (kg)	Szakítószi-lárdság (N/mm²)	Kötélátmé-rő (mm)	Acélsodrony hossz (m)	Megr. sz.
SK4-EHS-10MM-1M-1T	2100-1500	1770	10	1	3110411
SK4-ELH-10MM-1M-1T	2100-1500	1770	10	1	3110421
SK4-EWS-10MM-1M-1T	2100-1500	1770	10	1	3110431
SK4-ESCH-10MM-1M-1T	2100-1500	1770	10	1	3110441
SK4-EHS-12MM-1M-1.45T	3000-2150	1770	12	1	3112411
SK4-ELH-12MM-1M-1.45T	3000-2150	1770	12	1	3112421
SK4-EWS-12MM-1M-1.45T	3000-2150	1770	12	1	3112431
SK4-ESCH-12MM-1M-1.45T	3000-2150	1770	12	1	3112441
SK4-EHS-14MM-1M-2T	4200-3000	1770	14	1	3114411
SK4-ELH-14MM-1M-2T	4200-3000	1770	14	1	3114421
SK4-EWS-14MM-1M-2T	4200-3000	1770	14	1	3114431
SK4-ESCH-14MM-1M-2T	4200-3000	1770	14	1	3114441
SK4-EHS-16MM-1M-2.5T	5250-3750	1770	16	1	3116411
SK4-ELH-16MM-1M-2.5T	5250-3750	1770	16	1	3116421
SK4-EWS-16MM-1M-2.5T	5250-3750	1770	16	1	3116431
SK4-ESCH-16MM-1M-2.5T	5250-3750	1770	16	1	3116441
SK4-EHS-18MM-1M-3.2T	6700-4800	1770	18	1	3118411
SK4-ELH-18MM-1M-3.2T	6700-4800	1770	18	1	3118421
SK4-EWS-18MM-1M-3.2T	6700-4800	1770	18	1	3118431
SK4-ESCH-18MM-1M-3.2T	6700-4800	1770	18	1	3118441

EMELŐ WEBSHOP

Kérje aktuális ajánlatunkat

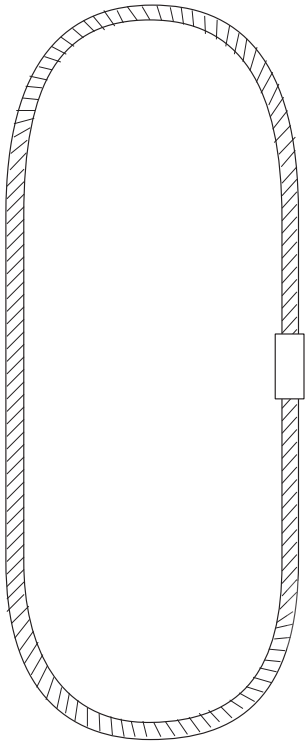

Körkötél – végtelenített horganyzott acélsodronykötél

A végtelenített horganyzott acélsodrony körkötelek dupla sajtolt szorítópersellyel készülnek.

Jellemzők

- Összeállítás DIN 3088 szerint.

Opciók

- Hosszabb kivitel.
- Nagyobb teherbírás.

Típus	Teherbírás (kg)	Szakító-szilárdság (N/mm²)	Kötél-átmérő (mm)	Acélsodrony hossz (m)	Megr. sz.
GROM-10.5MM-OMTR.2M-1T	1000	1770	10.5	2	3131001
GROM-12.0MM-OMTR.2M-1.5T	1500	1770	12.0	2	3131201
GROM-13.5MM-OMTR.2M-2T	2000	1770	13.5	2	3131301
GROM-15.0MM-OMTR.2M-2.5T	2500	1770	15.0	2	3131501
GROM-18.0MM-OMTR.2M-3T	3000	1770	18.0	2	3131801
GROM-19.5MM-OMTR.2M-4T	4000	1770	19.5	2	3131901

EMELŐ WEBSHOP

Kérje aktuális ajánlatunkat

Jegyzetek

EMELŐ WEBSHOP

WINNER PRO Grade 120	74
120-as magas minőségű láncfüggeszték	75
WINNER 100-as minőségű láncfüggeszték	79
WINNER 100-as minőségű terhelési táblázat	80
WINNER 100-as minőségű láncfüggeszték összeállítás	81
100-as minőségű függesztőelem-rendszer	82
Connex függeszékrendszer, 100-as minőség	87
Láncfüggeszték összeállítások	91
Speciális elemek, 80-as minőség	92
Teheremelő szemek	93
Rozsdamentes láncfüggeszték	97
Omega és U-alakú séklik	100
Horgok és láncfüggeszték címkék	102

EMELŐ WEBSHOP

Lánc WINPRO (120-as minőség)

- **50%-kal nagyobb biztonságos teherbírás a 80-as és 20/-kal nagyobb a 100-as minőségi osztályhoz képest.**

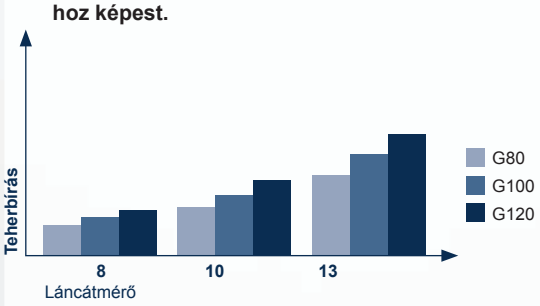

Teherbírás [kg]	Tömeg G80 [kg]	Tömeg G120 [kg]	Tömegcsökkenés
3.350	16,60	9,37	44%
4.250	16,60	11,80	29%
7.100	28,53	19,19	33%
11.200	43,61	34,10	22%

- **Súlymegtakarítás a 80-as minőséghez képest.**

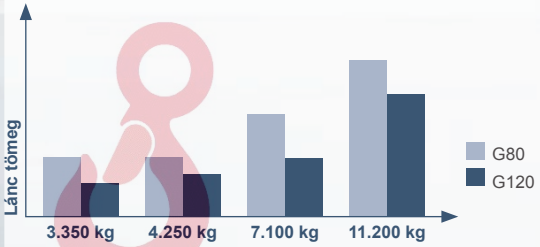

Teherbírás [kg]	Átmérő G80	Átmérő G120
4.250	10 mm	8 mm
7.100	13 mm	10 mm
11.200	16 mm	13 mm

- **Nagyobb ellenállás a kopással szemben**

A lánc speciális és innovatív alakja miatt nagyobb az egyes láncszemek közötti érintkezési felület. Ezáltal a láncszemek egymáson való elmozdulásakor kisebb a felületi nyomás és ennek eredményeképpen csökken a súrlódás.
Ez áttörést jelent a súrlódás minimalizálásának területén.



- **Deformációval szembeni ellenállás**

A 120-as lánc innovatív profilja következtében a hajlítási nyomaték akár 38 %-kal is magasabb lehet, mint egy azonos átmérőjű, hagyományos, kör keresztmetszetű lánc esetében. Ezáltal a lánc jobban ellenáll a deformációnak, mint egy kör keresztmetszetű szemekből álló lánc, így különösen alkalmas nehéz igénybevételhez.

- **Nagyobb biztonsági tényező**

A 120-as lánc ugyanolyan átmérővel és teherbírással 6:1 biztonsági tényezővel rendelkezik a 80-as lánc 4:1 biztonsági faktorával szemben.

- **Világos jelölés és korrózióvédelem**

A 120-as láncot RAL5012 kék porfestett bevonattal látták el, ami lehetővé teszi az egyértelmű azonosítást és védelmet nyújt a korrózióval szemben.

- **A 120-as lánc teljesíti az emelőláncokra vonatkozó NACM/ASTM előírásokat:**

- 4:1 biztonsági tényező a 80-as lánc terhelhetőségével a NACM szabvány szerint.
- 200°C környezeti hőmérséklet a NACM szabvány szerint.
- 20.000 ciklusos fárasztásos teszt a 100-as láncra az AST szabvány



Műszaki jellemzők

Keménység kb.	41 HRC
Névleges feszültség próbaterhelésnél	750 N/mm²
Névleges feszültség szakító terhelésnél	1200 N/mm²
Nyúlás törésig	min. 20%
Környezeti hőmérséklet	max. 200°C
Szerelvények fárasztásos tesztje	min. 20.000 ciklus
Felületkezelés	kék porfestett bevonat RAL5012

Vonatkozó szabványok	**ASTM-A906, ISO 3056, EN 818-6**
Releváns biztonsági irányelvek	**AI-17, ARBO rendelet**
Pewag minőségi előírás	**ISO 9001**
Pewag minősítési bélyegzés	**PW12**

Lánc WINPRO (120-as minőség) terhelési táblázat



		1-ágú		2-ágú				3-4-ágú		Végte-lenített
Biztonsági tényező 4				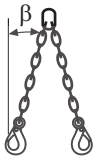		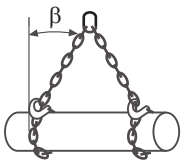		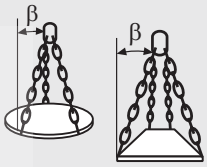		
Szög		-	-	0 - 45°	45°- 60°	0 - 45°	45°- 60°	0 - 45°	45°- 60°	-
Terhelési tényező		1	0,8	1,4	1	1,12	0,8	2,1	1,5	1,6
Kód	d	Teherbírás [kg]								
G120-7	7	2.360	1.900	3.350	2.360	2.650	1.900	5.000	3.550	3.750
G100-7	7	1.900	1.500	2.650	1.900	2.120	1.500	4.000	2.800	3.000
G80-7	7	1.500	1.200	2.120	1.500	1.700	1.200	3.150	2.240	2.500
G120-8	8	3.000	2.360	4.250	3.000	3.350	2.360	6.300	4.500	4.750
G100-8	8	2.500	2.000	3.550	2.500	2.800	2.000	5.300	3.750	4.000
G80-8	8	2.000	1.600	2.800	2.000	2.240	1.600	4.250	3.000	3.150
G120-10	10	5.000	4.000	7.100	5.000	5.600	4.000	10.600	7.500	8.000
G100-10	10	4.000	3.150	5.600	4.000	4.250	3.150	8.000	6.000	6.300
G80-10	10	3.150	2.500	4.250	3.150	3.550	2.500	6.700	4.750	5.000
G120-13	13	8.000	6.300	11.200	8.000	9.000	6.300	17.000	11.800	12.500
G100-13	13	6.700	5.300	9.500	6.700	7.500	5.300	14.000	10.000	10.600
G80-13	13	5.300	4.250	7.500	5.300	5.900	4.250	11.200	8.000	8.500

Hőmérséklet	-60°C – 200°C	201°C – 300°C	> 300°C
Terhelési tényező	1	0,6	tilos
Aszimmetrikus terhelés	Mindig egy láncágból kell kiindulni, kétes esetben az egy láncág teherbírását kell figyelembe venni.		
Sarokterhelés *	R = nagyobb mint 2 x d 	R = nagyobb mint d 	R = kisebb mint d 
Terhelési tényező	1	0,7	0,5
Dinamikus terhelés	enyhe rántások	közepes rántások	erős rántások
Terhelési tényező	1	0,7	nem megengedhető

* d = a lánc anyagvastagsága

EMELŐ WEBSHOP

Lánc WINPRO (120-as minőség)

EN 818-2 szerint nagyobb teherbírással.



Típus	Teherbírás (kg)	B1 (mm)	B2 (mm)	D (mm)	T (mm)	Tömeg (kg/db/m)	Megr. sz.
WINPRO 7	2360	10	26	7	22	1,28	2512007
WINPRO 8	3000	11	29	8	25	1,64	2512008
WINPRO 10	5000	14	37	10	33	2.66	2512010
WINPRO 13	8000	19	50	13	41	4,59	2512013

Daruszem AWP (120-as minőség)

Daruszem egy láncághoz. A megadott teherbírás kizárólag a daruszemre, és nem a teljes láncfüggesztékre érvényes.



Típus	Teherbírás (kg)	D (mm)	T (mm)	S (mm)	W (mm)	1 ághoz	2 ághoz	Tömeg (kg/db/m)	Megr. sz.
AWP13	2360	13	110	10	60	7		0.34	2512807
AWP16	3500	17	110	14	60	8	7	0.53	2512808
AWP18	5300	19	135	14	75	10	8	0.92	2512810
AWP22	8000	23	160	17	90	13	10	1.6	2512813
AWP27	11200	28	200	21	110		13	2.85	2512816

Daruszem MWP (120-as minőség)

Daruszem MWP



Típus	Teherbírás (kg)	D (mm)	T (mm)	S (mm)	W (mm)	1 ághoz	Tömeg (kg/db/m)	Megr. sz.
MWP13	2360	14	120	10	70	7	0.44	2512107
MWP16	3200	17	140	13	80	8	0.67	2512108
MWP18	5000	19	160	14	95	10	1.21	2512110
MWP26	10100	27	190	20	110	13	2.65	2512113

Daruszem összeállítás VMWP (120-as minőség)

A megadott teherbírás kizárólag a daruszemre, és nem a teljes láncfüggesztékre érvényes.



Típus	Teherbírás (kg)	D (mm)	E (mm)	T (mm)	W (mm)	2 ághoz	3-4 ághoz	Tömeg (kg/db/m)	Megr. sz.
VMWP7/8	4250	19	214	160	95	7 + 8		1,55	2512207
VMWP10/7/8	8800	27	260	190	110	10	7 + 8	3,37	2512210
VMWP13/10	12300	33	315	230	130	13	10	6	2512213
VMWP-/13	21200	38	415	275	150		13	11,12	2512216

EMELŐ WEBSHOP

Kérje aktuális ajánlatunkat



Függeszték csatlakozó szem CWP (120-as minőség)

Általánosan alkalmazható csatlakozó elem.

Típus	Teherbírás (kg)	B (mm)	C (mm)	D (mm)	E (mm)	G (mm)	S (mm)	Tömeg (kg/db/m)	Megr. sz.
CWP7	2360	47	11	9	63	17	13	0.12	2512307
CWP8	3000	58	14	10	62	21	15	0.29	2512308
CWP10	5000	66	16	13	70	22	20	0.33	2512310
CWP13	8000	84	21	17	95	26	24	0.7	2512313

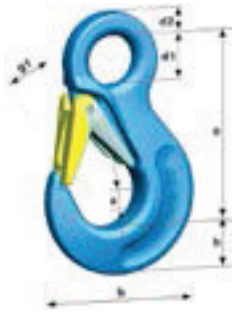

Szemes horog HSWP (120-as minőség)

Kiakadásgátlós szemes horog.

Típus	Teherbírás (kg)	A (mm)	B (mm)	D1 (mm)	D2 (mm)	E (mm)	G (mm)	H (mm)	Tömeg (kg/db/m)	Megr. sz.
HSWP7/8	3000	19	88	25	11	106	26	27	0.5	2512407
HSWP10	5000	26	108	34	16	131	31	33	1.1	2512410
HSWP13	8000	33	132	43	19	164	39	43	2.2	2512413



Szemes rövidítő horog PWP (120-as minőség)

Szemes rövidítő horog PWP.

Típus	Teherbírás (kg)	B (mm)	D1 (mm)	D2 (mm)	E (mm)	G (mm)	Tömeg (kg/db/m)	Megr. sz.
PWP7/8	3000	63	18	11	68	34	0.48	2512507
PWP10	5000	81	22	14	88	13	1.03	2512510
PWP13	8000	103	26	18	110	17	2.1	2512513



Biztonsági rövidítő horog PSWP (120-as minőség)

A biztonsági csapos rövidítő horog megakadályozza, hogy kötözéskor vagy emeléskor a lánc kicsússzon a horogból.

Típus	Teherbírás (kg)	B (mm)	D1 (mm)	D2 (mm)	E (mm)	G (mm)	Tömeg (kg/db/m)	Megr. sz.
PSWP-7/8	3000	63	18	11	68	10	0.48	2513208
PSWP-10	5000	81	22	14	88	13	1.03	2513210
PSWP-13	8000	103	26	18	110	17	2.10	2513213



Biztonsági szemes horog LHWP (120-as minőség)

Biztonsági szemes horog LHWP.

Típus	Teherbírás (kg)	A (mm)	B (mm)	D1 (mm)	D2 (mm)	E (mm)	G (mm)	H (mm)	Tömeg (kg/db/m)	Megr. sz.
LHWP7/8	3000	24	89	25	14	126	34	25	0.9	2512607
LHWP10	5000	28	112	31	17	158	45	31	1.6	2512610
LHWP13	8000	34	145	40	22	205	54	41	3.3	2512613

Kérje aktuális ajánlatunkat

EMEL6 WEBSHOP





Rakományrögzítő lánc ZRSWP (120-as minőség)

120-as minőségű rakományrögzítő lánc a két szemes és egy rövidítő horoggal, alapkivitelben 3,5 m hosszú. EN 12195-3 szerint.

Típus	Stf érték (daN)	Leszorító erő LC (daN)	Min. szakítóerő (kN)	Lánc-átmérő (mm)	Hossz (m)	Fesztáv (mm)	Tömeg (kg)	Megr. sz.
ZRSWP-7	1900	4630	92.60	7	3.5	145	8.2	2513007
ZRSWP-8	1900	5900	118.0	8	3.5	145	9.2	2513008
ZRSWP-10	3000	9800	196.0	10	3.5	145	13.7	2513010
ZRSWP-13	2500	15700	314.0	13	3.5	290	28.4	2513013

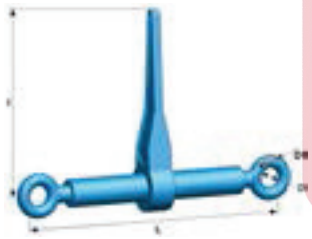

Láncfeszítő racsni RSWP (120-as minőség)

Láncfeszítő 120-as minőségű lánchoz EN 12195-3 szerint.

Típus	Leszorító erő LC (daN)	L min (mm)	L max (mm)	D (mm)	D1 (mm)	l (mm)	Tömeg (kg)	Megr. sz.
RSWP-7/8	6000	355	500	20	16	145	3.2	2513108
RSWP-10	10000	365	510	26	18	145	3.8	2513110
RSWP-13	16000	576	866	31	22	290	9.9	2513113



Biztonsági címke PW (120-as minőség)

Típus	Megnevezés	Megr. sz.
IDWP G120 címke	Biztonsági címke PW	2512051

EMELŐ WEBSHOP

Kérje aktuális ajánlatunkat

Lánc WINNER (100-es minőség)

- **25%-kal nagyobb teherbírás a 80-as minőségi osztályhoz képest**

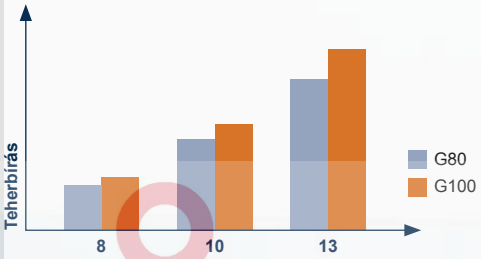

Teherbírás	Átmérő G80	Átmérő G120
3.550	10	8
5.600	13	10
9.500	16	13

- **A kb. 30%-os súlycsökkenés következtében könnyebb kezelhetőség**



Teher-bírás	Tömeg G80	Tömeg G100	Súly-csökkenés %
3.550	16,2 kg	11,0 kg	32%
5.600	27,6 kg	17,6 kg	36%
9.500	42,2 kg	29,6 kg	30%

- **Kedvező ár/érték arány, csekély árkülönbség a 80-as minőségi osztályhoz képest.**
- **Azonos teherbíráshoz egy átmérő-lépcsővel kisebb lánc szükséges a függeszték összeállításához, mint a 80-as esetében.**
- **Hosszabb élettartam a nagyobb kopásállóság következtében.**
- **Egyszerű azonosítás, a láncon és a szerelvényeken található kód jelölés alapján.**
- **REMA címke pontos információkkal.**
- **Széleskörű kínálat 100-as minőségi osztályban.**
- **Felhasználható a Pewag 80-as minőségű összeállításokhoz, ideális javításoknál. Figyelem: az összeállítás legkisebb teherbírású alkatrészének megengedett terhelése ilyenkor nem léphető túl.**

Műszaki jellemzők

Átlagos feszültség névleges terhelésnél	250 N/mm²
Átlagos feszültség gyári próbaterhelésnél	625 N/mm²
Átlagos feszültség szakító terhelésnél	1000 N/mm²
Specifikus nyúlás törésig	min. 20%
Behajlás NEN 818-2 szerint	0.8 x láncátmérő
Környezeti hőmérséklet	max. 200°C
Minőségi osztály jelölés	8W (100-as minőség)
Lánc felületkezelés	PCP (Corropro)
Szerelvények felületkezelés	narancsszínű porfestés

Vonatkozó szabványok	**EN 1677 és EN 818**
Releváns biztonsági irányelvek	**AI-17, ARBO rendelet**
Pewag minőségi előírás	**ISO 9001**
Pewag minősítési bélyegzés	**PW10**

EMELŐ WEBSHOP

WINNER lánc (100-as minőség) - teherbírási táblázat

		1-ágú		2-ágú				3-4-ágú		Végte-lenített
Biztonsági tényező 4				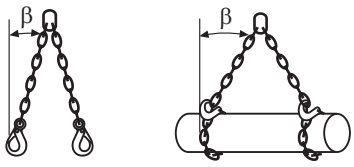				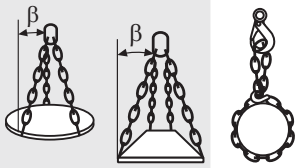		
Szög		**-**	**-**	**0-45°**	**45°- 60°**	**0-45°**	**45°- 60°**	**0-45°**	**45°- 60°**	**-**
Terhelési tényező		**1**	**0,8**	**1,4**	**1**	**1,12**	**0,8**	**2,1**	**1,5**	**1,6**
Kód	**d**	**Teherbírás**								
WIN 5 200	5	1.000	800	1.400	1.000	1.120	800	2.000	1.500	1.600
Ni 5 G8	5	800	640	1.120	800	900	640	1.600	1.180	1.250
WIN 6 200	6	1.400	1.120	2.000	1.400	1.600	1.120	3.000	2.120	2.240
Ni 6 G8	6	1.120	900	1.600	1.120	1.250	900	2.360	1.700	1.800
WIN 7 200	7	1.900	1.500	2.650	1.900	2.120	1.500	4.000	2.800	3.000
Ni 7 G8	7	1.500	1.200	2.120	1.500	1.700	1.200	3.150	2.240	2.500
WIN 8 200	8	2.500	2.000	3.550	2.500	2.800	2.000	5.300	3.750	4.000
Ni 8 G8	8	2.000	1.600	2.800	2.000	2.240	1.600	4.250	3.000	3.150
WIN 10 200	10	4.000	3.150	5.600	4.000	4.250	3.150	8.000	6.000	6.300
Ni 10 G8	10	3.150	2.500	4.250	3.150	3.550	2.500	6.700	4.750	5.000
WIN 13 200	13	6.700	5.300	9.500	6.700	7.500	5.300	14.000	10.000	10.600
Ni 13 G8	13	5.300	4.250	7.500	5.300	5.900	4.250	11.200	8.000	8.500
WIN 16 200	16	10.000	8.000	14.000	10.000	11.200	8.000	21.200	15.000	16.000
Ni 16 G8	16	8.000	6.300	11.200	8.000	9.000	6.300	17.000	11.800	12.500
WIN 19 200	19	14.000	11.200	20.000	14.000	16.000	11.200	30.000	21.200	22.400
Ni 19 G8	19	11.200	8.950	16.000	11.200	12.500	8.950	23.600	17.000	18.000
WIN 22 200	22	19.000	15.000	26.500	19.000	21.200	15.000	40.000	28.000	30.000
Ni 22 G8	22	15.000	12.000	21.200	15.000	17.000	12.000	31.500	22.400	23.600
WIN 26 200	26	26.500	21.200	37.500	26.500	30.000	21.200	56.000	40.000	42.500
Ni 26 G8	26	21.200	16.950	30.000	21.200	23.700	16.950	45.000	31.500	33.500
WIN 32 200	32	40.000	31.500	56.000	40.000	45.000	31.500	85.000	60.000	63.000
Ni 32 G8	32	31.500	25.200	45.000	31.500	35.200	25.200	67.000	47.500	50.000

FIGYELEM

Amennyiben a lánc kivételes, vagy nehezedő körülmények között kerül alkalmazásra (szélsőséges hőmérséklet, aszimmetrikus terhelés, sarokterhelés vagy dinamikus terhelés), a fenti táblázat értékeit az alábbiakban megadott terhelési tényezőkkel csökkenteni kell.

Hőmérséklet	-40°C – 200°C		
Terhelési tényező G100	1		
Aszimmetrikus terhelés	Mindig egy láncágból kell kiindulni, kétes esetben az egy láncág teherbírását kell figyelembe venni.		
Sarokterhelés *	R = nagyobb mint 2 x d 	R = nagyobb mint d 	R = kisebb mint d 
Terhelési tényező	1	0,7	0,5
Dinamikus terhelés	enyhe rántások	közepes rántások	erős rántások
Terhelési tényező	1	0,7	nem megengedhető

* d = a lánc anyagvastagsága

HEGE WEBSHOP

WINNER lánc (100-as minőség) - megrendelési példa



REMA láncfüggeszték megrendelési példa

EMELŐ WEBSHOP

Komplett láncfüggeszték összeállítás az összes szükséges komponens világos leírásával.

Pewag 2-ágú láncfüggeszték rövidítési lehetőséggel és horgokkal.
Hossz: 3.000 mm.

Villás rendszer:

2-ágú-13-VXKW-KLHW-3000

- 1-ágú / 2-ágú / 3-ágú / 4-ágú
- átmérő
- típus daruszem
- horog típus
- L=lánchossz

Szemes (connex) rendszer:

2-ágú-13-A8W-LHW-3000 Connex

- 1-ágú / 2-ágú / 3-ágú / 4-ágú
- lánc átmérő
- daruszem
- horog típus
- L=lánchossz



Kérje aktuális ajánlatunkat

Lánc WIN 200 (100-as minőség)



(EN 818-2 szerint nagyobb teherbírással)

Típus	Teherbírás (kg)	B1 (mm)	B2 (mm)	D (mm)	T (mm)	Tömeg (kg/db/m)	Megr. sz.
WIN 5 200	1000	8	19	5	16	0.61	2530005
WIN 6 200	1400	9	22	6	18	0.89	2530006
WIN 7 200	1900	10	25	7	21	1.2	2530007
WIN 8 200	2500	11	29	8	24	1.57	2530008
WIN 10 200	4000	14	36	10	30	2.46	2530010
WIN 13 200	6700	18	47	13	39	4.18	2530013
WIN 16 200	10000	22	58	16	48	6.28	2530016
WIN 19 200	14000	27	69	19	57	8.9	2530019
WIN 22 200	19000	30	79	22	66	11,88	2530022
WIN 26 200	26500	35	94	26	78	16.18	2530026

KAGW1 (100-as minőség)

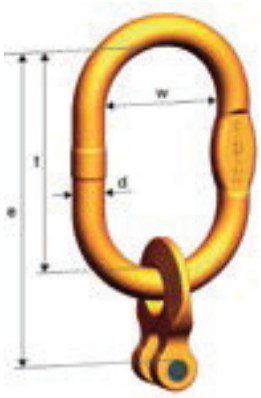

Daruszem összeállítás 1 láncághoz.

Típus	Teherbírás (kg)	D (mm)	E (mm)	T (mm)	W (mm)	Lánc (mm)	Tömeg (kg/db/m)	Megr. sz.
KAGW1- 6	1.400	13	141	110	60	6	0.42	2534106
KAGW1- 7	1.900	13	152.5	110	60	7	0.54	2534107
KAGW1- 8	2.500	16	152.5	110	60	8	0.73	2534108
KAGW1-10	4.000	19	186	135	75	10	1.28	2534110
KAGW1-13	6.700	23	223	160	90	13	2.3	2534113
KAGW1-16	10.000	27	254	180	100	16	3.67	2534116
KAGW1-19	14.000	33	290	200	110	19	6.52	2534119
KAGW1-22	19.000	36	357	260	140	22	9.43	2534122

KAGW 2 (100-as minőség)

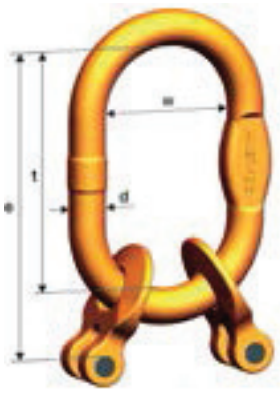

Daruszem összeállítás 2 láncághoz.

Típus	Teherbírás (kg)	D (mm)	E (mm)	T (mm)	W (mm)	Lánc (mm)	Tömeg (kg/db/m)	Megr. sz.
KAGW2-6	2.000/1.400	13	141	110	60	6	0.5	2534206
KAGW2-7	2.650/1.900	16	152.5	110	60	7	0.93	2534207
KAGW2-8	3.550/2.500	18	177.5	135	75	8	1.26	2534208
KAGW2-10	5.600/4.000	23	211	160	90	10	2.66	2534210
KAGW2-13	9.500/6.700	27	243	180	100	13	3.86	2534213
KAGW2-16	14.000/10.000	33	274	200	110	16	6.56	2534216
KAGW2-19	20.000/14.000	36	350	260	140	19	10.98	2534219
KAGW2-22	26.500/19.000	45	436.5	340	180	22	19.24	2534222

KAGW4 (100-as minőség)

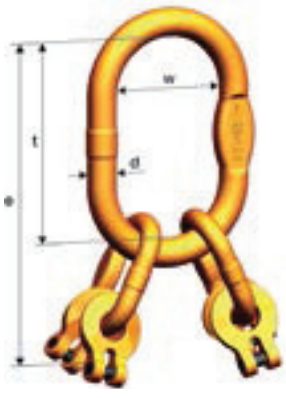

Daruszem összeállítás 3 és 4 láncághoz.

Típus	Teherbírás (kg)	D (mm)	E (mm)	T (mm)	W (mm)	Lánc (mm)	Tömeg (kg/db/m)	Megr. sz.
KAGW4-6	3.000/2.120	18	220	110	75	6	1.52	2534406
KAGW4-7	4.000/2.800	23	272.5	160	90	7	3.12	2534407
KAGW4-8	5.300/3.750	23	272.5	160	90	8	3.12	2534408
KAGW4-10	8.000/6.000	27	316	180	100	10	5.12	2534410
KAGW4-13	14.000/10.000	33	378	200	110	13	9.26	2534413
KAGW4-16	21.200/15.000	36	474	260	140	16	14.9	2534416
KAGW4-19	30.000/21.200	50	590	350	190	19	32.39	2534419
KAGW4-22	40.000/28.000	50	617	350	190	22	37.63	2534422

Kérje aktuális ajánlatunkat

EMELŐ WEBSHOP

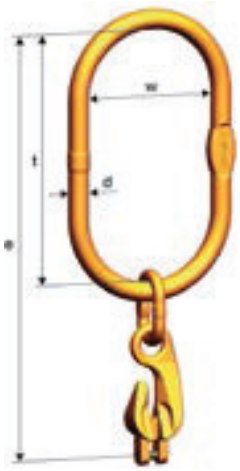

Daruszem LXKW (100-as minőség)

Nr. 25 - DIN 15401 daruhoroghoz. Elsősorban nagy daruhorgoknál előnyös. Kifejezetten praktikus, mivel minden egyes láncágat külön-külön le lehet rövidíteni.

Típus	Teherbírás (kg)	D (mm)	E (mm)	T (mm)	W (mm)	Lánc (mm)	Tömeg (kg/db/m)	Megr. sz.
LXKW 1-6	1.400	23	478	340	180	6	3.7	2535106
LXKW 1-8	2.500	23	516	340	180	8	4	2535108
LXKW 1-10	4.000	27	569	340	180	10	6	2535110
LXKW 1-13	6.700	27	629	340	180	13	7.8	2535113
LXKW 1-16	10.000	33	688	340	180	16	12.7	2535116

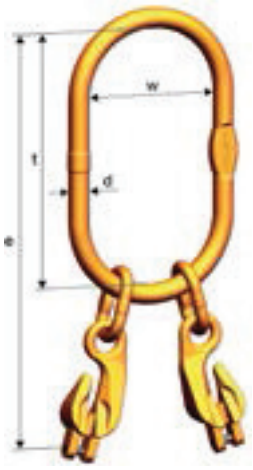

Daruszem LXKW 2-ágas (100-as minőség)

Nr. 25 - DIN 15401 daruhoroghoz. Elsősorban nagy daruhorgoknál előnyös. Kifejezetten praktikus, mivel minden egyes láncágat külön-külön le lehet rövidíteni.

Típus	Teherbírás (kg)	D (mm)	E (mm)	T (mm)	W (mm)	Lánc (mm)	Tömeg (kg/db/m)	Megr. sz.
LXKW 2-6	2.000/1.400	23	478	340	180	6	4.14	2535206
LXKW 2-8	3.550/2.500	23	516	340	180	8	4.8	2535208
LXKW 2-10	5.600/4.000	27	569	340	180	10	7.6	2535210
LXKW 2-13	9.500/6.700	33	629	340	180	13	13.5	2535213
LXKW 2-16	14.000/10.000	40	688	340	180	16	21.9	2535216

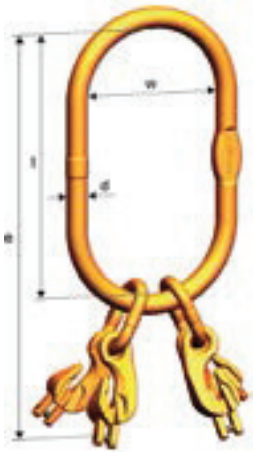

Daruszem LXKW 4-ágas (100-as minőség)

Nr. 25 - DIN 15401 daruhoroghoz. Elsősorban nagy daruhorgoknál előnyös. Kifejezetten praktikus, mivel minden egyes láncágat külön-külön le lehet rövidíteni.

Típus	Teherbírás (kg)	D (mm)	E (mm)	T (mm)	W (mm)	Lánc (mm)	Tömeg (kg/db/m)	Megr. sz.
LXKW 4-6	3.000/2.120	23	478	340	180	6	4.7	2535406
LXKW 4-8	5.300/3.750	27	532	340	180	8	7.6	2535408
LXKW 4-10	8.000/6.000	33	584	340	180	10	13.1	2535410
LXKW 4-13	14.000/10.000	40	659	340	180	13	23.1	2535413
LXKW 4-16	21.200/15.000	40	713	340	180	16	33.1	2535416

EMEL6 WEBSHOP



VXKW 1 (100-as minőség)

Daruszem összeállítás rövidítő horoggal 1 láncághoz.

Típus	Teherbírás (kg)	D (mm)	E (mm)	T (mm)	W (mm)	Lánc (mm)	Tömeg (kg/db/m)	Megr. sz.
VXKW 1- 5	1.000	10	164	80	50	5	0.44	2554105
VXKW 1- 6	1.400	13	194	110	60	6	0.64	2554106
VXKW 1- 7	1.900	13	232	110	60	7	0.96	2554107
VXKW 1- 8	2.500	16	232	110	60	8	1.16	2554108
VXKW 1-10	4.000	18	294	135	75	10	2.11	2554110
VXKW 1-13	6.700	23	364	160	90	13	4.3	2554113
VXKW 1-16	10.000	27	401	180	100	16	7.26	2554116



VXKW 2 (100-as minőség)

Daruszem összeállítás rövidítő horoggal 2 láncághoz.

Típus	Teherbírás (kg)	D (mm)	E (mm)	T (mm)	W (mm)	Lánc (mm)	Tömeg (kg/db/m)	Megr. sz.
VXKW 2-5	1.400/1.000	10	164.3	80	50	5	0.74	2554205
VXKW 2-6	2.000/1.400	13	194	110	60	6	0.94	2554206
VXKW 2-7	2.650/1.900	16	232	110	60	7	1.77	2554207
VXKW 2-8	3.550/2.500	18	257	135	75	8	2.12	2554208
VXKW 2-10	5.600/4.000	23	319	160	90	10	4.10	2554210
VXKW 2-13	9.500/6.700	27	383	180	100	13	7.86	2554213
VXKW2-16	14.000/10.000	33	421	200	110	16	13.74	2554216

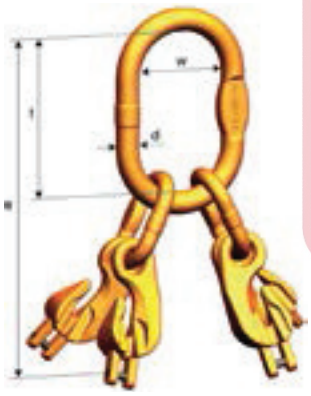

VXKW 4 (100-as minőség)

Daruszem összeállítás rövidítő horoggal 3 és 4 láncághoz.

Típus	Teherbírás (kg)	D (mm)	E (mm)	T (mm)	W (mm)	Lánc (mm)	Tömeg (kg/db/m)	Megr. sz.
VXKW 4-5	2.000/1.500	13	238	110	60	5	1.72	2554405
VXKW 4-6	3.000/2.120	18	273	135	75	6	2.4	2554406
VXKW 4-7	4.000/2.800	23	352	160	90	7	4.84	2554407
VXKW 4-8	5.300/3.750	23	352	160	90	8	4.84	2554408
VXKW 4-10	8.000/6.000	27	424	180	100	10	8.82	2554410
VXKW 4-13	14.000/10.000	33	518	200	110	13	17.26	2554413
VXKW 4-16	21.200/15.000	36	621	260	140	16	29.26	2554416

EMELŐ WEBSHOP

Kérje aktuális ajánlatunkat

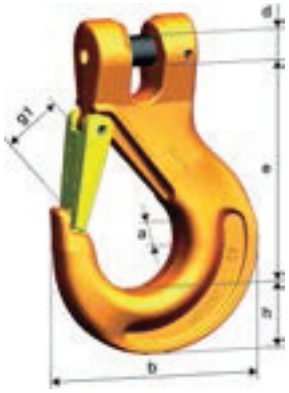

Villás teheremelő horog KHSW (100-as minőség)

Kovácsolt kiakadásgátlóval.

Típus	Teherbírás (kg)	A (mm)	B (mm)	D (mm)	E (mm)	G (mm)	H (mm)	Tömeg (kg/db/m)	Megr. sz.
KHSW-5-6	1400	15	66	7.4	69	19	20	0.2	2538006
KHSW- 7	1900	19	90	9	95	27	28	0.6	2538007
KHSW- 8	2500	19	90	10	94.5	27	28	0.6	2538008
KHSW-10	4000	25	108	12.5	109	30	33	1.1	2538010
KHSW-13	6700	34	131	16	136	38	40	2	2538013
KHSW-16	10000	37	153	20	155	46	49	3.48	2538016
KHSW-19-20	16000	46	177	24	183.5	53	53	5	2538019
KHSW-22	19000	50	196	27	213.5	68	62	12.1	2538022

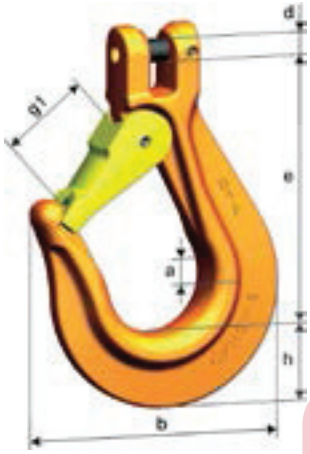

Villás teheremelő horog GKHSW (100-as minőség)

Villás teheremelő horog széles nyílással és kovácsolt kiakadásgátlóval.

Típus	Teherbírás (kg)	A (mm)	B (mm)	D (mm)	E (mm)	G (mm)	H (mm)	Tömeg (kg/db/m)	Megr. sz.
GKHSW - 8	2500	25	113	10	116	31,5	33	1.1	2551008
GKHSW - 10	4000	30	132	12.5	126.1	35,4	40	1.7	2551010

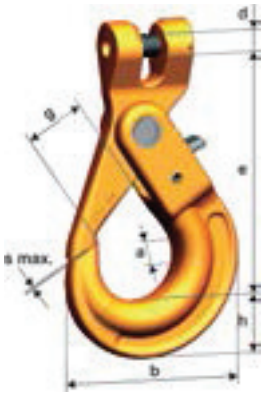

Biztonsági villás teheremelő horog KLHW (100-as minőség)

Automatikusan zár és reteszel.

Típus	Teherbírás (kg)	A (mm)	B (mm)	D (mm)	E (mm)	G (mm)	H (mm)	Tömeg (kg/db/m)	Megr. sz.
KLHW- 6	1400	16	71	7.5	94	28	20	0.5	2539006
KLHW- 7	1900	20	88	9	123	34	26	0.9	2539007
KLHW- 8	2500	20	88	10	123	34	26	0.9	2539008
KLHW-10	4000	25	107	13	144	45	30	1.6	2539010
KLHW-13	6700	34	138	16	180	52	40	2.9	2539013
KLHW-16	10000	35	168	21	217	60	50	5.8	2539016



Öntödei villás teheremelő horog KFW (100-as minőség)

Kizárólag ott használható, ahol megengedett a kiakadásgátló nélküli használat.

Típus	Teherbírás (kg)	A (mm)	B (mm)	D (mm)	E (mm)	G (mm)	H (mm)	Tömeg (kg/db/m)	Megr. sz.
KFW- 7	1900	25	118	9	120,5	64	29	1	2541007
KFW- 8	2500	25	118	10	120	64	29	0,92	2541008
KFW-10	4000	32	143	12,5	140	76	35	1.77	2541010
KFW-13	6700	40	170	16	169,5	89	42	2.82	2541013

Kérje aktuális ajánlatunkat

EMELŐ WEBSHOP

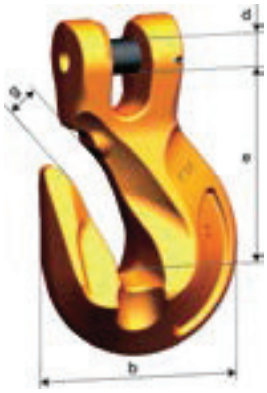

Rövidítő horog KPW (100-as minőség)

Rövidítő horog KPW.

Típus	Teherbírás (kg)	B (mm)	D (mm)	E (mm)	G (mm)	Tömeg (kg/db/m)	Megr. sz.
KPW-5-6	1400	47.4	7.4	45	8	0.15	2542006
KPW - 7	1900	58	9	61	10.5	0.38	2542007
KPW - 8	2500	58	10	60.5	10.5	0.38	2542008
KPW - 10	4000	76	12.5	76	13	0.85	2542010
KPW - 13	6700	101	16	104	17	1.9	2542013
KPW - 16	10000	122	20	107	19	2.8	2542016
KPW-19 -20	16000	147.4	24	140	23	3.5	2542019
KPW - 22	19000	172.5	27	167.4	26	5.5	2542022

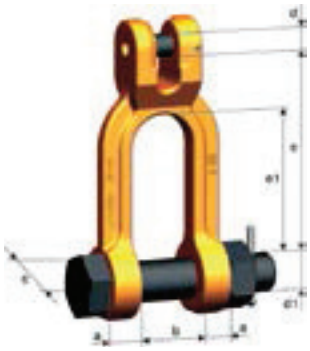

Villás bilincs KSCHW (100-as minőség)

A láncra közvetlenül rászerelve nem lehet elveszíteni. Lánctoldóként is használható traverzeknél.

Típus	Teherbírás (kg)	A (mm)	B (mm)	C (mm)	D1 (mm)	D (mm)	E1 (mm)	E (mm)	Tömeg (kg/db/m)	Megr. sz.
KSCHW- 7	1900	11.5	28	30.5	16	9	54	76	0.49	2571007
KSCHW- 8	2500	11.5	28	30.5	16	10	54	75.5	0.49	2571008
KSCHW-10	4000	16	34	38.5	20	12.5	76	104.5	0.95	2571010
KSCHW-13	6700	20.5	44	50	24	16	77	113	1.89	2571013

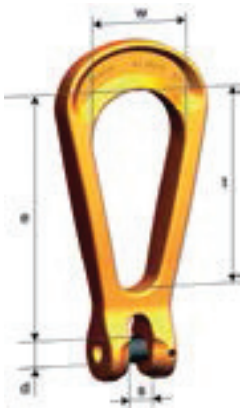

Körteszem KOW (100-as minőség)

Felhasználható felső daruszemként, vagy végláncszemként. Környezeti hőmérséklet max. 200°C.

Típus	Teherbírás (kg)	D (mm)	E (mm)	S (mm)	T (mm)	Tömeg (kg/db/m)	Megr. sz.
KOW 7	1900	9	92	9	70	0.28	2555007
KOW 8	2500	10	91	9	70	0.3	2555008
KOW 10	4000	12.5	128	12	102	0.7	2555010
KOW 13	6700	16	169	15	136	1.4	2555013
KOW 16	10000	20	214	18	172	2.74	2555016



Forgó összekötő DFW (100-as minőség)

Terhelés alatt forgatható. Csapágyazott kivitel.

Típus	Teherbírás (kg)	D (mm)	E (mm)	Tömeg (kg/db/m)	Megr. sz.
DFW 7	1900	53	91	1.12	2557007
DFW 8	2500	53	92	1.12	2557008
DFW10	4000	63	111	2	2557010

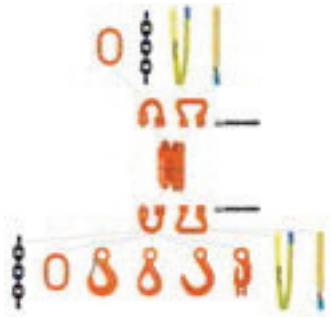

Kérje aktuális ajánlatunkat

EMELŐ WEBSHOP

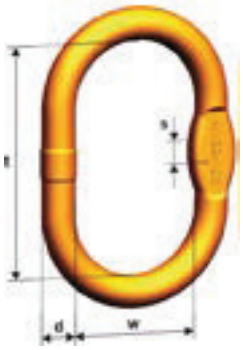

Gyűjtőszem A8W, 1- és 2-ágas (100-as minőség)

1 és 2 láncághoz.

Típus	Teherbírás (kg)	D (mm)	T (mm)	S (mm)	W (mm)	1 ághoz	2 ághoz	3-4 ághoz	Tömeg (kg/db/m)	Megr. sz.
A8W-10	1400	10	80	10	50	5	5		0.14	2531010
A8W-13	2300	13	110	10	60	6+7	6	5	0.34	2531013
A8W-16	3500	2.5	110	14	60	8	7		0.53	2531016
A8W-18	5000	18	135	14	75	10	8	6	0.86	2531018
A8W-22	7600	23	160	17	90	13	10	7+8	1.6	2531022
A8W-26	10000	27	180	20	100	16	13	10	2.46	2531026
A8W-32	14000	33	200	26	110	19	16	13	4.14	2531032
A8W-36	25100	36	260	-	140	22	19	16	6.22	2531036
A8W-45	30800	45	340	-	180	26	22		12.82	2531045
A8W-50	40000	50	350	-	190	32	26	19+22	16.55	2531050
A8W-56	60000	60	400		200		32	26	27.01	2531056

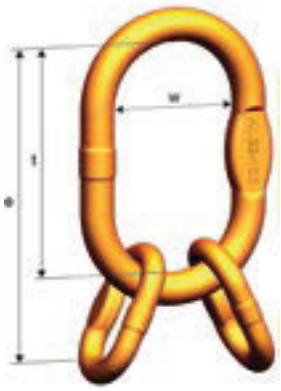

Gyűjtőszem VW, 3- és 4-ágas (100-as minőség)

3 és 4 láncághoz.

Típus	Teherbírás (kg)	D (mm)	E (mm)	T (mm)	W (mm)	3-4 ághoz	Tömeg (kg/db/m)	Megr. sz.
VW- 5	2300	13	154	110	60	5	0.52	2533005
VW-6	4200	18	189	135	75	6	1.26	2533006
VW-7-8	7600	23	230	160	90	7-8	2.32	2533008
VW-10	9600	27	265	180	110	10	3.68	2533010
VW-13	14000	33	315	200	110	13	6.46	2533013
VW-16	21200	36	400	260	140	16	10.06	2533016
VW-19-20	34100	50	500	350	190	19-20	22.87	2533019
VW-22	40000	50	520	350	190	22	24.79	2533022
VW-26	56000	60	570	400	200	26	41.31	2533026
VW-32	85000	70	660	460	250	32	66.60	2533032

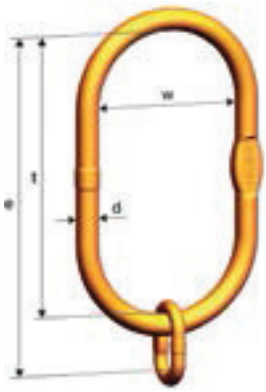

Gyűjtőszem VLW-1 (100-as minőség)

Gyűjtőszem VLW.

Típus	Teherbírás (kg)	D (mm)	E (mm)	T (mm)	W (mm)	1 ághoz	Tömeg (kg/db/m)	Megr. sz.
VLW1-6/7/8	2500	22	394	340	180	6/7/8	3.4	2532108
VLW1-10	4000	27	410	340	180	10	4.8	2532110
VLW1-13	6700	27	340	340	180	13	4.4	2532113
VLW1-16	10000	33	340	340	180	16	6.7	2532116
VLW1-19/22	19000	40	340	340	180	16	10.0	2532119

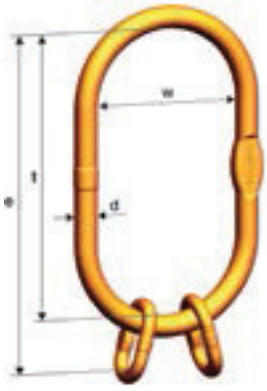

Gyűjtőszem VLW-2 (100-as minőség)

Gyűjtőszem VLW.

Típus	Teherbírás (kg)	D (mm)	E (mm)	T (mm)	W (mm)	2 ághoz	3-4 ághoz	Tömeg (kg/db/m)	Megr. sz.
VLW2-6/7/8/4-6	3550	22	394	22	180	6/7/8	6	3.5	2532208
VLW2-10/4-8	5600	27	410	27	180	10	8	5.1	2532210
VLW2-13/4-10	9500	33	425	33	180	13	10	8	2532213
VLW2-16/4-13	14000	40	455	40	180	16	13	12.3	2532216
VLW2-19/4-16	20000	40	480	40	180	19	16	13.8	2532219

Kérje aktuális ajánlatunkat

EMEL WEBSHOP



Connex lánctoldó CW (100-as minőség)

A következő csatlakozásokhoz:
daruszem + lánc / lánc + lánc / horog + lánc.

Típus	Teherbírás (kg)	B (mm)	C (mm)	D (mm)	E (mm)	G (mm)	S (mm)	Tömeg (kg/db/m)	Megr. sz.
CW 5	1000	34.5	7	7	36	12.7	9.2	0.05	2536005
CW 6	1400	39	7.8	7.6	44.4	14.1	11	0.06	2536006
CW 7	1900	46.5	10	9	51	16.3	12.9	0.12	2536007
CW 8	2500	53	11.5	10	61.5	18.35	15	0.18	2536008
CW 10	4000	63	12.6	12.6	72	23	17.8	0.33	2536010
CW 13	6700	79	19	16.7	88	27.6	22	0.7	2536013
CW 16	10000	106	21	21	103	33	29	1.14	2536016
CW 19-20	16000	118	29.5	24.5	115	41.7	34.8	2.14	2536019
CW22	19000	148	33.8	25.4	160.8	50	38.9	3.21	2536022
CW26	26500	159	35	31	170	59	45	6.2	2536026



Körkötél összekötőszem CARW (100-as minőség)

Speciális széles felfekvés a körkötélnek.

Típus	Teherbírás (kg)	A (mm)	B (mm)	C (mm)	D (mm)	E (mm)	G (mm)	Tömeg (kg/db/m)	Megr. sz.
CARW-8	2500	29	65	11.5	10	66	18.35	0.3	2583008
CARW-10	4000	40	82	12.6	12.6	81	23	0.5	2583010
CARW-13	6700	50	100	19	16.7	104	27.6	1.1	2583013
CARW-16	10000	68	110	21	21	112.5	33	2	2583016
CARW-22	19000	109	215	29	27	177.5	48	6.5	2583022

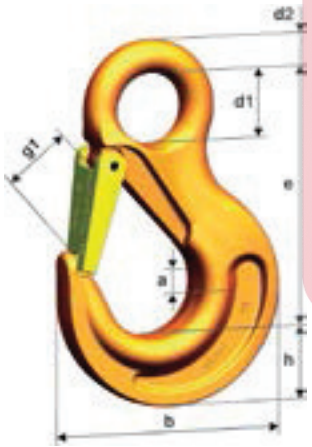

Szemes horog HSW (100-as minőség)

Kovácsolt kiakadásgátlóval.

Típus	Teherbírás (kg)	A (mm)	B (mm)	D1 (mm)	D2 (mm)	E (mm)	G (mm)	H (mm)	Tömeg (kg/db/m)	Megr. sz.
HSW-5-6	1400	16.5	68	20	10	84.5	19	21	0.2	2544006
HSW-7-8	2500	19	88	25	11	106	26	27	0.5	2544008
HSW-10	4000	26	108.5	34	16	131	30	33	1.1	2544010
HSW-13	6700	33	133.7	43	19	164	39	43.5	2	2544013
HSW-16	10000	40	154.6	50	24.5	182.5	46	50	3.5	2544016
HSW-19	16000	48	177.5	55	27	205	53	55	4.7	2544019
HSW-22	19000	50	196.0	60	29	225	62	62	7.3	2544022
HSW-26	26500	60	236.0	70	35	257	73	75	12	2544026

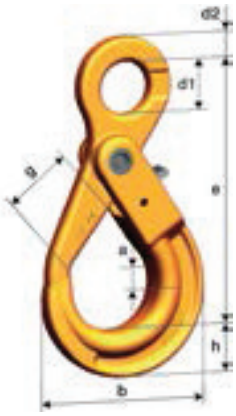

Biztonsági szemes horog LHW (100-as minőség)

Automatikusan zár és reteszel.

Típus	Teherbírás (kg)	A (mm)	B (mm)	D1 (mm)	D2 (mm)	E (mm)	G (mm)	H (mm)	Tömeg (kg/db/m)	Megr. sz.
LHW-5-6	1400	16	71	21	11	110	28	20	0.5	2545006
LHW 7-8	2500	20	88	27	12	136	34	26	0.9	2545008
LHW 10	4000	25	107	32	15	168	45	30	1.5	2545010
LHW 13	6700	34	138	40	20	205	52	40	2.7	2545013
LHW 16	10000	35	168	50	27	251	60	50	5.7	2545016
LHW 19	16000	50	194	60	30	290	70	62	7.9	2545019
LHW 22	19000	52	211	70	32	322	81	65	11.2	2545022

EMELŐ WEBSHOP

Kérje aktuális ajánlatunkat

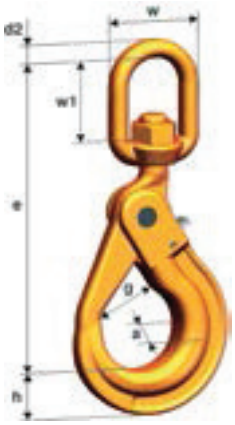

Forgó biztonsági szemes horog WLHW (100-as minőség)

Automatikusan zár és reteszel.
Terhelés alatt nem forgatható.

Típus	Teherbírás (kg)	A (mm)	D2 (mm)	E (mm)	G (mm)	Tömeg (kg/db/m)	Megr. sz.
WLHW 5-6	1400	16	13	160	28	0.6	2546006
WLHW 7/8	2500	20	13	181	34	1.1	2546008
WLHW 10	4000	25	16	218	45	2	2546010
WLHW 13	6700	34	20	269	52	4	2546013
WLHW 16	10000	35	24	319	60	6.8	2546016

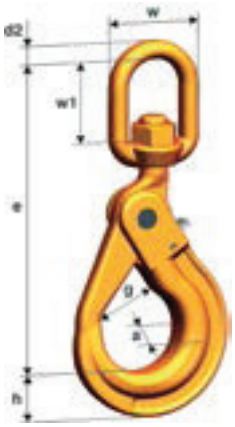

Forgó biztonsági szemes horog WLHBW-NL (100-as minőség)

Automatikusan zár és reteszel. Csapágyazott kivitel.
Terhelés alatt forgatható.

Típus	Teherbírás (kg)	A (mm)	D2 (mm)	E (mm)	G (mm)	Tömeg (kg/db/m)	Megr. sz.
WLHBW 5/6	1400	16	13	160	28	0.6	2546106
WLHBW 7/8	2500	20	13	181	34	1.1	2546108
WLHBW 10	4000	25	16	218	45	2	2546110
WLHBW 13	6700	34	20	269	52	4	2546113
WLHBW 16	10000	35	24	319	60	6.8	2546116

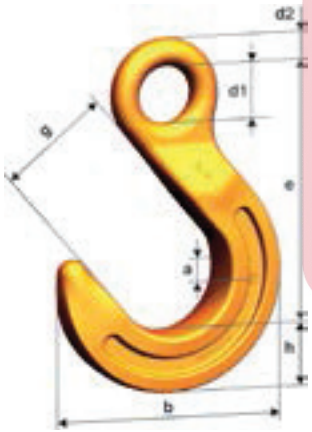

Öntödei szemes horog FW (100-as minőség)

Kizárólag ott használható, ahol megengedett a kiakadásgátló nélküli használat.

Típus	Teherbírás (kg)	A (mm)	B (mm)	D1 (mm)	D2 (mm)	E (mm)	G (mm)	H (mm)	Tömeg (kg/db/m)	Megr. sz.
FW 7/8	2500	25	118	24	11	131	64	29	0.92	2547008
FW 10	4000	32	143	31	14	158	76	35	1.77	2547010
FW 13	6700	40	170	39	17	190	89	42	2.82	2547013
FW 16	10000	46	200	47	22	224	102	50	5.03	2547016
FW 19	16000	54	231	56	28	260	114	61	7.6	2547019

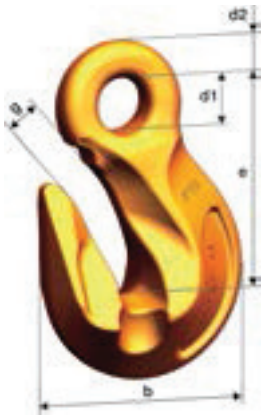

Szemes rövidítő horog PW (100-as minőség)

Szemes rövidítő horog PW.

Típus	Teherbírás (kg)	B (mm)	D1 (mm)	D2 (mm)	E (mm)	G (mm)	Tömeg (kg/db/m)	Megr. sz.
PW 5/6	1400	47.4	12	8.5	51	8	0.18	2548006
PW 7/8	2500	58	20	11.5	70.5	10.5	0.4	2548008
PW 10	4000	76	22	15	79	13	0.9	2548010
PW 13	6700	101	26	18	113	17	1.8	2548013
PW 16	10000	118	32	23	129	19	3.6	2548016
PW 19/20	16000	150	36	27	151	25	6.15	2548019
PW 22	19000	165	42	31	170	27	8.3	2548022
PW 26	26500	195	50	37	201	38	13.8	2548026
PW 32	40000	242	60	43	243	38	25	2548032

Kérje aktuális ajánlatunkat

EMELŐ WEBSHOP



Szemes rövidítő horog PSW biztosító csappal (100-as minőség)

Megelőzi a lánc észrevétlen kiakadását, lerázkódását.

Típus	Teherbírás (kg)	B (mm)	D1 (mm)	D2 (mm)	E (mm)	G (mm)	Tömeg (kg/db/m)	Megr. sz.
PSW 7-8	2500	58	20	12	71	11	0.4	2549008
PSW 10	4000	88	22	15	88	13	0.9	2549010
PSW 13	6700	98	24	17	98	16	1.6	2549013
PSW 16	10000	129	32	23	129	19	3.6	2549016



Rövidítő bilincs XKW (100-as minőség)

A lánc közvetlenül a rövidítő bilincsre szerelhető.

Típus	Teherbírás (kg)	A (mm)	B (mm)	D1 (mm)	D2 (mm)	E (mm)	G (mm)	Tömeg (kg/db/m)	Megr. sz.
XKW 5-6	1400	28.5	36.5	18	9	84	7	0.3	2543006
XKW 7	1900	39	53	24	12	122	9	0.62	2543007
XKW 8	2500	39	53	24	12	122	9	0.63	2543008
XKW 10	4000	50	70	31	14	159	13	1.25	2543010
XKW 13	6700	64	92	37	18	203	15	2.7	2543013
XKW 16	10000	80	102	48	24	233	18	4.8	2543016

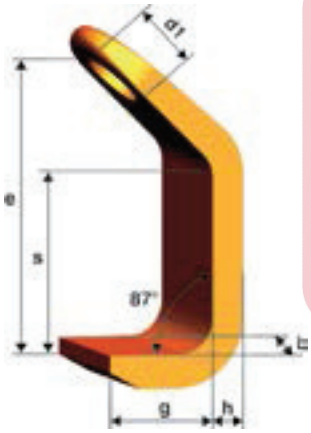

Lemezhorog BWW (100-as minőség)

Lemezek és lemezkötegek emelésére. Ajánlott használati szög 15°- 30°.

Típus	Teherbírás (kg)	B (mm)	D1 (mm)	E (mm)	G (mm)	H (mm)	S (mm)	Tömeg (kg/db/m)	Megr. sz.
BWW 7/8	2500	50	28	131	55	18	80	1.5	2552008
BWW 10	4000	70	36	168	65	20	100	2.8	2552010
BWW-13	6700	80	40	207	90	26	130	5.9	2552013
BWW-16	10000	100	50	261	110	33	160	10.8	2552016
BWW-19-20	16000	120	60	302	130	40	185	17.2	2552019
BWW-22	19000	140	75	363	150	50	220	31.3	2552022

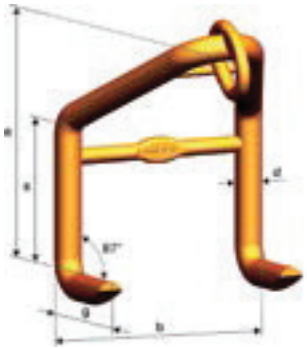

Villahorog GHW (100-as minőség)

Nagy méretű lemezek és lemezkötegek emelésére. Ajánlott használati szög 30°- 45°.

Típus	Teherbírás (kg)	B (mm)	D (mm)	E (mm)	G (mm)	S (mm)	Tömeg (kg/db/m)	Megr. sz.
GHW 5/6	1400	190	23	203	65	100	2.7	2553006
GHW 7/8	2500	254	30	300	100	150	6.5	2553008
GHW 10	4000	380	40	402	130	200	16.1	2553010

EMELŐ WEBSHOP

Kérje aktuális ajánlatunkat



Stelcon összeállítás (80-as minőség)

A Stelcon horgok kizárólag 55 x 25 mm-es acél zártprofilhoz használhatók.

Jellemzők

- 1 x KAGW2-6.
- 2 x 0,5 m 6 x 18 WIN200.
- 2 x CW6.
- 2 x G4163-1/2".
- 1 x 2640001 Stelcon készlet.

Típus	Teherbírás (kg)	Megnevezés	Megr. sz.
Stelcon	1400	Stelcon összeállítás	2529010

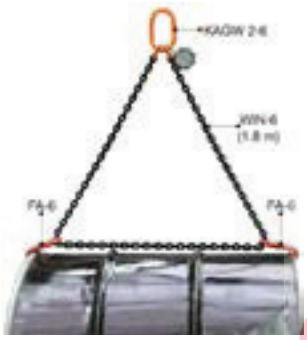

Hordóemelő összeállítás (80-as minőség)

Acélhordók vízszintes helyzetben történő biztonságos emeléséhez.

Jellemzők

- 1 x KAGW2-6 (2534206).
- 1,8 M 6 x 18 WIN200 (2530006).
- 2 x FA-6 (2662006).

Típus	Teherbírás (kg)	Megnevezés	Megr. sz.
KAGW-FA-1800	1000	Hordóemelő összeállítás	2529020



Vonszolólánc (100-as minőség)

Vonszolólánc

Jellemzők

- 1 x AW18.
- 2 x CW10.
- 1 x PW10.
- 1 x WIN200 10 x 30 x 5000 mm.
- 1 x KHSW10.

Típus	Teherbírás (kg)	Megnevezés	Megr. sz.
AW-10-CW-PW-KHSW-5000	4000	Vonszolólánc	2529030

EMELŐ WEBSHOP

Kérje aktuális ajánlatunkat



Unilock U lánctoldószem (80-as minőség)

Standard lánctoldószem.

Típus	Teherbírás (kg)	A (mm)	B (mm)	D (mm)	E (mm)	M (mm)	S (mm)	Tömeg (kg/db/m)	Megr. sz.
U-5-6	1120	16	21	9	33.5	7	11	0.1	2635006
U-7	1500	22	28	13	48.5	9	16	0.2	2635007
U-8	2000	22	28	13	48	10	16	0.2	2635008
U-10	3150	27	35	16	60	12	20	0.4	2635010
U-13	5300	34	39	18	72	16	24	0.7	2635013
U-16	8000	44	47	23	80	20	32	1.2	2635016
U-19	11200	52	56	26	96	24	36	2	2635019
U-26	21200	66	77	33	132	30	49	4.1	2635026

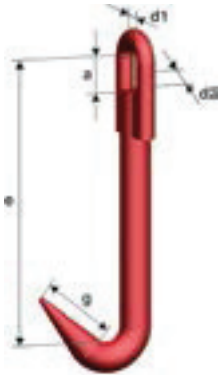

Bálahorog BA (80-as minőség)

Építőipari betonvasrácsok szállításához.

Típus	Teherbírás (kg)	A (mm)	D1 (mm)	D2 (mm)	E (mm)	G (mm)	Tömeg (kg/db/m)	Megr. sz.
BA-5-6	1120	24	16	7	160	40	0.4	2661006
BA-7-8	2000	30	20	10	200	50	0.7	2661008
BA-10	3150	39	27	13	260	65	1.5	2661010



Hordóhorog FA (80-as minőség)

Hordók szállításához. Kizárólag párban alkalmazható.

Típus	Teherbírás (kg)	B (mm)	D1 (mm)	D (mm)	E (mm)	Tömeg (kg/db/m)	Megr. sz.
FA-5-6	500	70	17	40	90	0.8	2662006

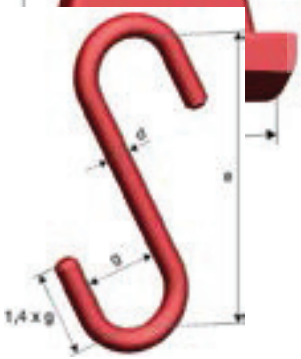

S-horog SM (80-as minőség)

Különböző alkalmazásokhoz, acélsodrony hurkok összekötő horgaként is alkalmazható.

Típus	Teherbírás (kg)	D (mm)	E (mm)	G (mm)	Tömeg (kg/db/m)	Megr. sz.
SM-5	800	16	180	42	0.6	2664005
SM-7-8	2000	23	220	53	1.5	2664008
SM-10	3150	27	280	63	2.6	2664010
SM-13	5300	40	400	90	8.2	2664013
SM-16	8000	50	500	120	16	2664016
SM-19	11200	60	550	130	26	2664019
SM-22	15000	80	750	175	64.5	2664022

EMELŐ WEBSHOP

Kérje aktuális ajánlatunkat



PLAW becsavarozható teheremelő szem (100-as minőség)

Forgatható és behajtható emelőfül. Speciális rögzítő csavar metrikus menettel és cserélhető biztosító betéttel.

Opció

- UNC menet külön érdeklődésre.



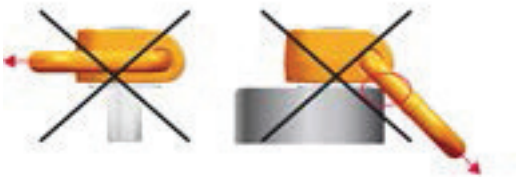

Típus	Teherbírás (kg)	A (mm)	B (mm)	C (mm)	D (mm)	E (mm)	G (mm)	H (mm)	K (mm)	M (mm)	N (mm)	SW (mm)	SWI (mm)	Tömeg (kg/db/m)	Megr. sz.
PLAW-0.3T-M8	300	45	67	40	11	44	95	23	55	8	20	24	10	0.64	2558008
PLAW-0.63T-M10	630	45	67	40	11	44	95	23	55	10	20	24	10	0.65	2558010
PLAW-1T-M12	1000	45	67	40	11	44	95	23	55	12	33	24	10	0.66	2558012
PLAW-1.5T-M16	1500	45	67	40	11	44	95	23	55	16	33	24	10	067	2558016
PLAW-2.5T-M20	2500	54	81	50	13	57	111	33	67	20	33	24	8	1.1	2558020
PLAW-4T-M24	4000	75	115	67	20	70	143	45	100	24	36	36	14	2.7	2558024
PLAW-6T-M30	6000	75	115	67	20	70	143	45	100	30	49	36	14	2.8	2558030
PLAW-8T-M36	8000	93	147	85	27	90	188	52	120	36	55	36	19	6	2558036
PLAW-10T-M42	10000	93	147	85	27	90	188	52	120	42	65	36	19	6.3	2558042
PLAW-15T-M42	15000	115	181	105	33	115	246	63	150	42	65	55	19	11.7	2558043
PLAW-20T-M48	20000	115	181	105	33	115	246	63	150	48	73	55	19	11.8	2558048



PLBW becsavarozható teheremelő szem (100-as minőség)

360°-ban forgatható. 180°-ban billenthető. Narancsszínű porfestés.

Opció

- U-alakú kivitelben is szállítható külön érdeklődésre.



EMELŐ WEBSHOP

Típus	Teherbírás (kg)	A (mm)	B (mm)	C (mm)	E (mm)	F (mm)	G (mm)	H (mm)	M (mm)	N (mm)	SW (mm)	SWI (mm)	Tömeg (kg/db/m)	Megr. sz.
PLBW-0.3T-M8	300	28	14.2	30	38	17.5	27	94	8	14	15	8	0.3	2559008
PLBW-0.6T-M10	600	28	56	30	38	17.5	27	94	10	16	15	8	0.31	2559010
PLBW-1T-M12	1000	28	56	30	38	17.5	27	94	12	18	15	8	0.32	2559012
PLBW-1.3T-M14	1300	43	79	45	55	25	38	138	14	22	24	10	1.03	2559014
PLBW-1.6-M16	1600	43	79	45	55	25	38	138	16	24	24	10	1.04	2559016
PLBW-2T-M18	3000	43.2	27.3	45	55	25	38	138	18	27	24	10	1.07	2559018
PLBW-2.5T-M20	2500	43	79	45	55	25	38	138	20	30	24	10	1.08	2559020
PLBW-3T-M22	3000	64	118	68	85	37.5	58	209	22	33	36	14	3.52	2559022
PLBW-4T-M24	4000	64	118	68	85	37.5	58	209	24	36	36	14	3.55	2559024
PLBW-5T-M27	5000	64	118	68	85	37.5	58	209	27	40	36	14	3.6	2559027
PLBW-6.3T-M30	6300	64	118	68	85	37.5	58	209	30	45	36	14	3.68	2559030
PLBW-8T-M33	8000	106	188	108	132	60	91	331	33	54	55	19	14.32	2559033
PLBW-10T-M36	10000	106	188	108	132	60	91	331	36	59	55	19	14.43	2559036
PLBW-12.5T-M42	12500	106	188	108	132	60	91	331	42	69	55	19	14.72	2559042
PLBW-15T-M48	15000	106	188	108	132	60	91	331	48	74	55	19	15.03	2559048

Kérje aktuális ajánlatunkat



PLDW becsavarozható teheremelő szem (100-as minőség)

Golyóscsapágyazott teheremelő szem, 360°-ban terhelés alatt elforgatható és 180°-ban billenthető. 10.9 minőségi osztályú csavar. 100%-ban ellenőrzött repedés és korrózióvédelem szempontjából. Narancsszínű porfestés.







Típus	Teherbírás (kg)	A (mm)	B (mm)	C (mm)	D (mm)	E (mm)	F (mm)	M (mm)	SW (mm)	Tömeg (kg/db/m)	Megr. sz.
PLDW-0.3T-M8	300	30	40	45	11	38	20	8	34	0.31	2561008
PLDW-0.5T-M10	500	30	40	45	11	38	20	10	34	0.32	2561010
PLDW-0.7T-M12	700	30	40	45	11	38	22	12	34	0.34	2561012
PLDW-1.5T-M16	1500	35	45	45	13	38	33	16	34	0.43	2561016
PLDW-2.5T-M20	2500	35	57	70.5	13	55	33	20	46	0.86	2561020
PLDW-4T-M24	4000	40	70	79	20	63	40	24	50	1.55	2561024
PLDW-6T-M30	6000	50	94	88	23	72	40	30	60	2.49	2561030
PLDW-8T-M36	8000	50	92	119	23	92	55	36	75	4.31	2561036
PLDW-10T-M42	10000	60	112	119	27	92	60	42	75	5.22	2561042
PLDW-12.5T-M48	12500	60	112	119	27	92	68	42	75	5.37	2561048

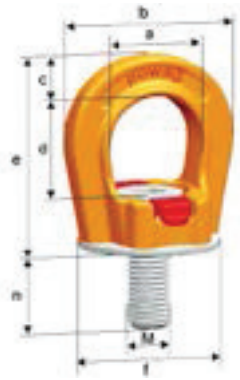

PLGW becsavarozható teheremelő szem (100-as minőség)

A PLGW teheremelő szemek 4-szeres biztonsággal készülnek és az ábrán jelölt összes irányban terhelhetők. Szabadalmaztatott kivitel. 10.9 minőségi osztályú csavar. Gyártási sorozatszám.
A csavart lehetőleg a terhelés irányához legközelebbi irányban csavarozza be.



EMELŐ WEBSHOP

Típus	Teherbírás (kg)	A (mm)	B (mm)	C (mm)	D (mm)	E (mm)	F (mm)	M (mm)	N (mm)	SWI (mm)	Tömeg (kg/db/m)	Megr. sz.
PLGW-0.4T-M8	400	25	45	9	26.5	53	35	8	15	6	0.22	2562008
PLGW-0.5T-M10	500	25	45	9	26.5	53	35	10	15	6	0.24	2562010
PLGW-0.7T-M12	700	30	55	11	32	63	43	12	20	8	0.29	2562012
PLGW-1.5T-M16	1500	35	64	13	35.5	70	50	16	25	10	0.45	2562016
PLGW-2T-M20	2000	40	69	15	40.5	78	54	20	30	12	0.58	2562020
PLGW-3T-M24	3000	50	86	17	50	93	69	24	35	14	1.1	2562024
PLGW-4T-M30	4000	60	110	23	60	114	90	30	45	17	2.1	2562030
PLGW-7T-M36	7000	70	132	31	70	136	108	36	55	19	3.9	2562036
PLGW-9T-M42	9000	80	150	32	80	155	125	42	65	22	5.95	2562042
PLGW-12T-M48	12000	95	179	42	95	179	148	48	75	24	8.9	2562048

Kérje aktuális ajánlatunkat

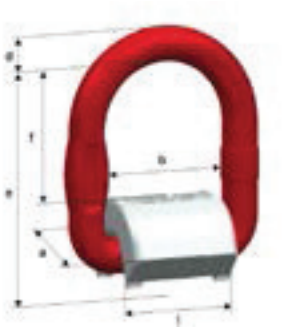

PLE teheremelő szem (80-as minőség)

Pirosra fényezve. Gépelemekre vagy a teherautó gyártásban felhegeszthető emelőszem.
Ideális függesztőeszközök beakasztásához emeléskor. Minden irányban terhelhető.
Tartsa be a terhelési előírásokat.

Típus	Teherbírás (kg)	A (mm)	B (mm)	D (mm)	E (mm)	F (mm)	L (mm)	Tömeg (kg/db/m)	Megr. sz.
PLE-6	1120	36	38	11	67	40	35	0.28	2677006
PLE-8	2000	37	40	13	75	43	37	0.39	2677008
PLE-10	3150	41	43	16.5	83	48	40	0.64	2677010
PLE-13	5300	57	52	19.5	101	56	50	1.7	2677013
PLE-16	8000	63	67	23	118	70	64	2	2677016
PLE-22	15000	89	93	33	159	93	90	5.5	2677022

Becsavarozható teheremelő szem DSR/DSS (80-as minőség)

360°-ban forgatható. 180°-ban billenthető. Pirosra fényezve.



DSR

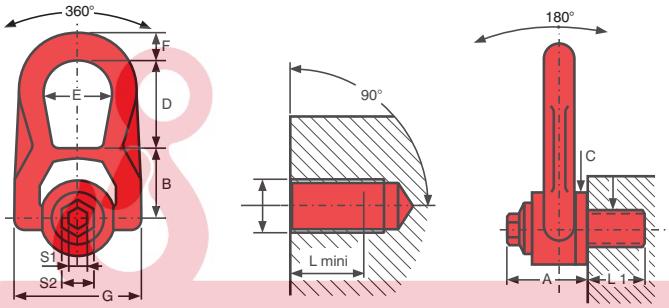



DSS

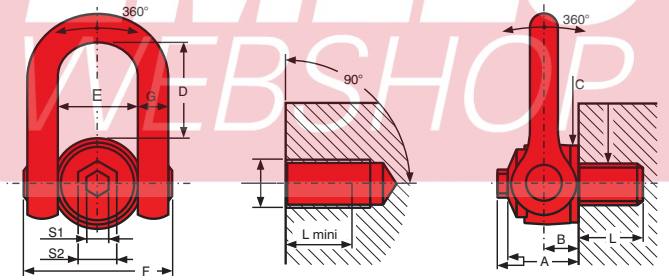

EMELŐ WEBSHOP

Típus	Teherbírás (kg)	A (mm)	B (mm)	C (mm)	D (mm)	E (mm)	F (mm)	G (mm)	L (mm)	S (mm)	SW (mm)	Tömeg (kg/db/m)	Megr. sz.
DSR-M10	600	33	30	30	33	27	14	53	17	8	16	0.32	2674010
DSR-M12	1000	33	30	30	38	27	14	53	21	8	16	0.32	2674012
DSR-M14	1300	45	42	45	54	38	17	76	23	8	20	0.83	2674014
DSR-M16	1600	45	42	45	54	38	17	76	27	8	20	0.85	2674016
DSR-M18	2000	45	42	45	54	38	17	76	27	8	20	0.86	2674018
DSR-M20	2500	45	42	45	54	38	17	76	30	8	20	0.91	2674020
DSR-M22	3000	63	55	60	83	55	25	107	33	14	24	2.44	2674022
DSR-M24	4000	63	55	60	83	55	25	107	36	14	24	2.45	2674024
DSR-M30	6300	63	55	60	83	55	25	107	45	14	24	2.66	2674030
DSS-M36	10000	61	31	70	104	73	145	29	54	19		5.22	2674036
DSS-M42	12500	61	31	70	104	73	145	29	63	19		5.44	2674042
DSS-M48	20000	79	38	90	125	91	184	33	68	19		11	2674048
DSS-M56	25000	79	38	90	125	91	184	33	78	19		11.3	2674056
DSS-M64	32100	79	38	95	125	91	184	33	90	19		12.2	2674064

Kérje aktuális ajánlatunkat

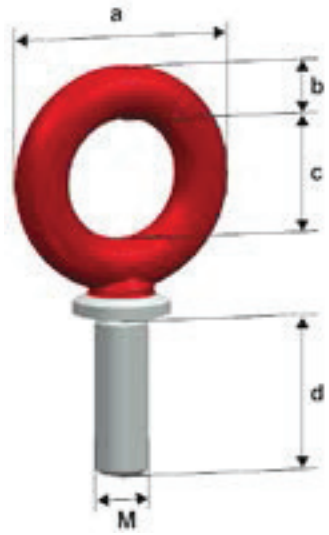

RGS szemescsavar (80-as minőség)

Pirosra fényezve.

Típus	Teherbírás (kg)	A (mm)	B (mm)	C (mm)	D (mm)	M (mm)	Tömeg (kg/db/m)	Megr. sz.
RGS08-M8	400	36	8	20	25	8	0.06	2675008
RGS10-M10	700	42	10	22	30	10	0.1	2675010
RGS12-M12	1000	51	12	27	36	12	0.2	2675012
RGS14-M14	1200	58	14	30	40	14	0.3	2675014
RGS16-M16	1500	66	16	36	53	16	0.4	2675016
RGS20-M20	2500	76	18	40	58	20	0.7	2675020
RGS24-M24	4000	98	22	54	82	24	1.32	2675024

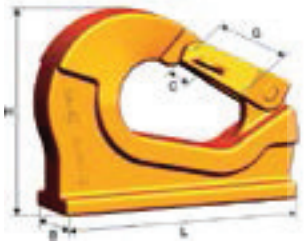

Felhegeszthető talpas horog AWHW (100-as minőség)

A biztonsági előírásoknak megfelelő biztonsági horog. Tartsa be a terhelési előírásokat.

Típus	Teherbírás (kg)	B (mm)	C (mm)	G (mm)	H (mm)	L (mm)	Tömeg (kg/db/m)	Megr. sz.
AWHW-1.3	1300	25	34	25	71	95	0.6	2672002
AWHW-3.8	3800	35	40	29	105	132	1.3	2672004
AWHW-6.3	6300	45	49	34	130	167	2.8	2672006
AWHW-10	10000	50	49	34	133	175	3.7	2672010

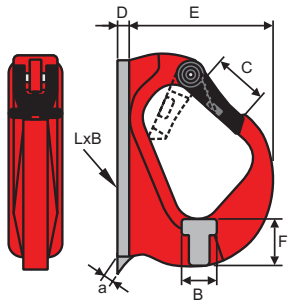

Felhegeszthető talpas horog AH (80-as minőség)

Teherbírás 1.000 kg-tól 8.000 kg-ig. A felhegeszthető horgok univerzálisan alkalmazhatók teherautókon, utánfutókon, kotrógépeken, különböző traverzeken stb. A horog bármiféle utókezelés, pl. edzés nélkül felhegeszthető. A felhegeszthető horgot stabil és erős kiakadásgátlóval látták el. A horog porfestett felület-védelemmel rendelkezik.

Típus	Teherbírás (kg)	A (mm)	B (mm)	C (mm)	D (mm)	E (mm)	F (mm)	L x B (mm)	Tömeg (kg/db/m)	Megr. sz.
AH-1.0	1000	4	17	24	6	76	22	90x25	0.4	2672501
AH-3.0	3000	5	24	29	8	105	28	130x35	1.25	2672503
AH-5.0	5000	5	30	37	10	132	47	160x45	2.35	2672505
AH-8.0	8000	7	40	47	10	138	50	170x50	3.6	2672507



AOR felcsavarozható teheremelő szem (80-as minőség)

Pirosra fényezve. Gépelemekre, vagy a teherautó vázra történő felcsavarozáshoz. Ideális függesztőeszközök beakasztásához emeléskor. Minden irányban terhelhető.

Opciók

- Nagyobb teherbírás külön érdeklődésre.

Típus	Teher-bírás (kg)	A (mm)	B (mm)	D (mm)	E (mm)	F (mm)	L (mm)	M (mm)	Tömeg (kg/db/m)	Lánchoz D (mm)	Megr. sz.
AOR10-M16	3150	90	40	18	112	57	130	16	1.54	10	2676010
AOR13-M20	5300	115	50	22	149	79	165	20	2.83	13	2676013
AOR16-M30	8000	150	65	26	183	93	212	30	5.87	16	2676016
AOR22-M36	15000	175	75	36	226	114	255	36	11.2	22	2676022

EMELŐ WEBSHOP

Kérje aktuális ajánlatunkat



Rozsdamentes lánc és komponensek 50-es minőség EMELÉSI CÉLRA HASZNÁLHATÓ



Lánc WOX (50-es minőség)

Jellemzők

- Korrozív környezetben alkalmazható.
- Élelmiszeriparban, korrozív környezetben, tisztítóberendezéseknél, halászatban, húsfeldolgozó iparban stb.
- Használható magasabb környezeti hőmérséklet esetén is (-45°-tól +400°C-ig).

Típus	Teherbírás (kg)	B1 (mm)	B2 (mm)	D (mm)	T (mm)	Tömeg (kg/db/m)	Megr. sz.
WOX-5	500	8	19	5	16	0.56	2685005
WOX-7	1000	10	25	7	21.5	1.1	2685007
WOX-10	2000	14	36	10	30	2.2	2685010
WOX-13	3200	18	47	13	39	3.8	2685013
WOX-16	5000	22	58	16	48	5.7	2685016



Daruszem AWI (50-es minőség)

Jellemzők

- Korrozív környezetben alkalmazható.
- Élelmiszeriparban, korrozív környezetben, tisztítóberendezéseknél, halászatban, húsfeldolgozó iparban stb.
- Használható magasabb környezeti hőmérséklet esetén is (-45°-tól +400°C-ig).

Típus	Teherbírás (kg)	D (mm)	S (mm)	T (mm)	W (mm)	1 láncág (mm)	2 láncág (mm)	Tömeg (kg/db/m)	Megr. sz.
AWI-10	700	10	10	80	50	5	5	0.2	2685110
AWI-13	1050	13	10	110	60	6+7	6	0.3	2685113
AWI-16	1400	16	14	110	60	8	7	0.5	2685116
AWI-18	2000	19	14	135	75	10	8	0.8	2685118
AWI-22	3200	23	17	160	90	13	10	1.5	2685122
AWI-26	5000	27	20	180	100	16	13	2.3	2685126
AWI-32	7000	32	26	200	110	-	16	3.9	2685132



Daruszem VWI (50-es minőség)

Jellemzők

- Korrozív környezetben alkalmazható.
- Élelmiszeriparban, korrozív környezetben, tisztítóberendezéseknél, halászatban, húsfeldolgozó iparban stb.
- Használható magasabb környezeti hőmérséklet esetén is (-45°-tól +400°C-ig).

Típus	Teherbírás (kg)	D (mm)	E (mm)	T (mm)	W (mm)	Lánc (mm)	Tömeg (kg/db/m)	Megr. sz.
VWI-5	1050	13	154	110	60	5	0.52	2685205
VWI-7/8	3200	23	230	160	90	7/8	2.22	2685207
VWI-10	5000	27	265	180	100	10	3.36	2685210
VWI-13	7000	33	315	200	110	13	6.02	2685213
VWI-16	10500	36	400	260	140	16	9.99	2685216

EMEL WEBSHOP

Kérje aktuális ajánlatunkat

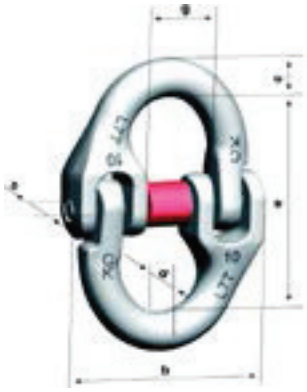

Függeszték csatlakozó szem CWI (50-es minőség)

Jellemzők

- Korrozív környezetben alkalmazható.
- Élelmiszeriparban, korrozív környezetben, tisztítóberendezéseknél, halászatban, húsfeldolgozó iparban stb.
- Használható magasabb környezeti hőmérséklet esetén is (-45°-tól +400°C-ig).

Típus	Teherbírás (kg)	B (mm)	C (mm)	D (mm)	E (mm)	G (mm)	S (mm)	Tömeg (kg/db/m)	Megr. sz.
CWI-5	500	34.4	7	7	36	12.7	11	0.05	2685305
CWI-7	1000	50.8	9	9	54	16.6	14	0.12	2685307
CWI-10	2000	69.8	13	13	73	24.6	18	0.33	2685310
CWI-13	3200	85.4	17	17	92	28.6	25	0.7	2685313
CWI-16	5000	105.3	21	21	104	36.5	32	1.22	2685316



Szemes horog HSWI (50-es minőség)

Jellemzők

- Korrozív környezetben alkalmazható.
- Élelmiszeriparban, korrozív környezetben, tisztítóberendezéseknél, halászatban, húsfeldolgozó iparban stb.
- Használható magasabb környezeti hőmérséklet esetén is (-45°-tól +400°C-ig).

Típus	Teherbírás (kg)	A (mm)	B (mm)	D1 (mm)	D2 (mm)	E (mm)	G (mm)	H (mm)	Tömeg (kg/db/m)	Megr. sz.
HSWI-5	500	14	66	21	8	80	22	20,0	0.2	2685405
HSWI-7	1000	19	88	24	11	104	29	28,0	0.5	2685407
HSWI-10	2000	27	108	31	14	120	33	33,0	1	2685410
HSWI-13	3200	32	130	39	17	150	43	40,0	1,9	2685413
HSWI-16	5000	37	152,5	47	22	175	48	47,4	3,0	2685416

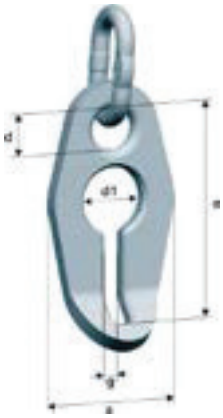

VLWI rozsdamentes rövidítő horog (50-es minőség)

Rozsdamentes rövidítő horog rozsdamentes lánc rövidítéséhez.

Típus	Teherbírás (kg)	A (mm)	D (mm)	D1 (mm)	E (mm)	G (mm)	Tömeg (kg/db/m)	Megr. sz.
VLWI-5/6	750	44	18	26	82	8	0.15	2685906
VLWI-7/8	1250	68	22	34	111	11	0.40	2685908
VLWI-10	2000	80	30	40	119	12	0.65	2685910
VLWI-13	3200	92	34	52	150	16	1.20	2685913
VLWI-16	5000	114	40	64	185	20	2.30	2685916

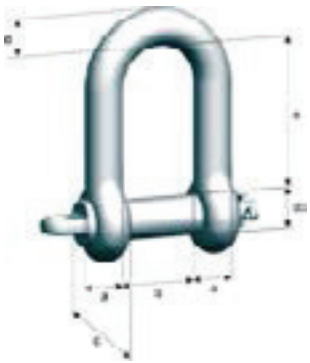

SMSWI rozsdamentes U-alakú sékli (50-es minőség)

Rozsdamentes U-alakú sékli, amely emeléshez is alkalmas. Használható láncfüggesztékhez és szivattyú-láncokhoz végszerelvényeként. Nem szerelhető fel közvetlenül a láncra.

Típus	Teher-bírás (kg)	A (mm)	B (mm)	C (mm)	D (mm)	D2 (mm)	E (mm)	Tömeg (kg/db/m)	Megr. sz.
SMSWI-4/5	500	8	17	18	8	9	22	0.07	2600005
SMSWI-6/7/8	1250	12	25	25	12	13	40	0.22	2600008
SMSWI-10	2000	16	32	32	16	17	60	0.52	2600010
SMSWI-13	3200	13	25	32	13	16	50	0.35	2600013
SMSWI-16	5000	16	32	38	16	19	64	0.55	2600015

EMELŐ WEBSHOP

Kérje aktuális ajánlatunkat

További rozsdamentes lánc és komponensek EMELÉSI CÉLRA NEM HASZNÁLHATÓ

DIN 5685 szerinti méretek.

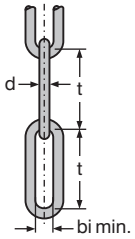

Jellemzők

- Élelmiszeriparban, korrozív környezetben, tisztítóberendezéseknél, halászatban, húsfeldolgozó iparban stb. alkalmazható.

Típus	Teherbírás (kg)	Bi (mm)	D (mm)	T (mm)	Tömeg (kg/db/m)	Megr. sz.
K4X32	100	7.2	4	32	0.28	2685509
K5x35	160	9.0	5	35	0.44	2685511
K8x52	400	14.4	8	52	1.13	2685515

Rozsdamentes U-alakú sékli SchK

EMELÉSI CÉLRA NEM HASZNÁLHATÓ.



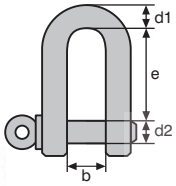

Típus	Teherbírás (kg)	B (mm)	D1 (mm)	D2 (mm)	T (mm)	Tömeg (kg/db/m)	Megr. sz.
SchK-4	180	8	4	4	14	0.011	2685604
SchK-5	220	10	5	5	18	0.016	2685605
SchK-6	260	12	6	6	21	0.024	2685606
SchK-8	420	16	8	8	28	0.06	2685608
SchK-10	560	20	10	10	35	0.13	2685610
SchK-12	1040	24	12	12	42	0.2	2685612

Rozsdamentes ovális karabiner

EMELÉSI CÉLRA NEM HASZNÁLHATÓ.



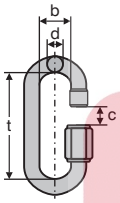

Típus	Teherbírás (kg)	B (mm)	C (mm)	D (mm)	T (mm)	Tömeg (kg/db/m)	Megr. sz.
4	250	12	6	4	32	0.011	2685704
5	375	13	7	5	38	0.022	2685705
6	500	14	8	6	44	0.04	2685706
7	750	17	9	7	53	0.06	2685707
8	1000	18	10	8	58	0.08	2685708
10	1250	21	12	10	70	0.14	2685710

Rozsdamentes karabiner

EMELÉSI CÉLRA NEM HASZNÁLHATÓ.



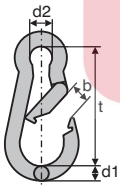

Típus	Teherbírás (kg)	B (mm)	D1 (mm)	D2 (mm)	T (mm)	Tömeg (kg/db/m)	Megr. sz.
5	100	8	5	8	43	0.018	2685805
6	150	8	6	8	50	0.028	2685806
8	288	10	8	12	65	0.065	2685808
10	363	11	10	15	80	0.125	2685810

EMELŐ WEBSHOP

Kérje aktuális ajánlatunkat



Omega sékli G-4161 típus

Biztonsági tényező: 6. Galvanizált. Menetes csappal.

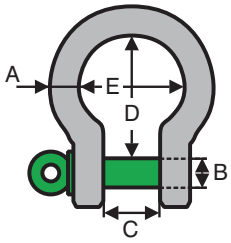

Típus	Teherbírás (kg)	A (mm)	B (mm)	C (mm)	D (mm)	E (mm)	Tömeg (kg/db/m)	Megr. sz.
G4161-1/4	500	7	8	12	29	20	0.06	3011001
G4161-5/16	750	9	10	13.5	32	21	0.11	3011003
G4161-3/8	1000	10	11	16.1	36	26	0.15	3011005
G4161-7/16	1500	11	13	18	43	29	0.21	3011007
G4161-1/2	2000	13	16	22	51	32	0.37	3011009
G4161-5/8	3250	16	19	27	64	43	0.65	3011011
G4161-3/4	4750	19	22	31	76	51	1.06	3011013
G4161-7/8	6500	22	25	36	83	58	1.56	3011015
G4161-1	8500	25	28	43	95	68	2.32	3011017
G4161-1.1/8	9500	28	32	47	108	75	3.28	3011018
G4161-1.1/4	12000	32	35	51	115	83	4.51	3011019
G4161-1.3/8	13500	35	38	57	133	92	5.93	3011020
G4161-1.1/2	17000	38	42	60	146	99	7.89	3011021
G4161-3/4	25000	45	50	74	178	126	13.4	3011023
G4161-2	35000	50	57	83	197	138	18.15	3011025
G4161-2.1/4	42500	57	65	95	222	160	26.29	3011027
G4161-2.1/2	55000	65	70	105	260	180	37.6	3011029



Omega sékli G4163 típus

Biztonsági tényező: 6. Galvanizált. Sasszeg-furatos anyás csavarral.

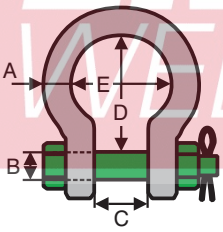

Típus	Teherbírás (kg)	A (mm)	B (mm)	C (mm)	D (mm)	E (mm)	Tömeg (kg/db/m)	Megr. sz.
G4163-1/4	500	7	8	12	29	20	0.06	3012001
G4163-5/16	750	9	10	13.5	32	21	0.11	3012003
G4163-3/8	1000	10	11	16.1	36	26	0.15	3012005
G4163-7/16	1500	11	13	18	43	29	0.21	3012007
G4163-1/2	2000	13	16	22	51	32	0.37	3012009
G4163-5/8	3250	16	19	27	64	43	0.65	3012011
G4163-3/4	4750	19	22	31	76	51	1.06	3012013
G4163-7/8	6500	22	25	36	83	58	1.56	3012015
G4163-1	8500	25	28	43	95	68	2.32	3012017
G4163-1.1/8	9500	28	32	47	108	75	3.28	3012018
G4163-1.1/4	12000	32	35	51	115	83	4.51	3012019
G4163-1.3/8	13500	35	38	57	133	92	5.93	3012020
G4163-1.1/2	17000	38	42	60	146	99	7.89	3012021
G4163-1.3/4	25000	45	50	74	178	126	13.4	3012023
G4163-2	35000	50	57	83	197	138	18.15	3012025
G4163-2.1/4	42500	57	65	95	222	160	26.29	3012027
G4163-2.1/2	55000	65	70	105	260	180	37.6	3012029

EMELŐ WEBSHOP

Kérje aktuális ajánlatunkat



U-alakú sékli G-4151 típus

Biztonsági tényező: 6. Galvanizált. Menetes csappal.

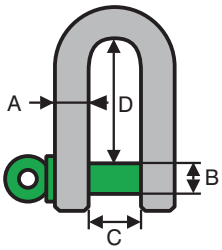

Típus	Teherbírás (kg)	A (mm)	B (mm)	C (mm)	D (mm)	Tömeg (kg/db/m)	Megr. sz.
G4151-1/4	500	7	8	12	25	0.06	3013001
G4151-5/16	750	9	10	13.5	27	0.11	3013003
G4151-3/8	1000	10	11	16.1	31	0.15	3013005
G4151-7/16	1500	11	13	18	37	0.21	3013007
G4151-1/2	2000	13	16	22	43	0.37	3013009
G4151-5/8	3250	16	19	27	51	0.65	3013011
G4151-3/4	4750	19	22	31	59	1.06	3013013
G4151-7/8	6500	22	25	36	73	1.56	3013015
G4151-1	8500	25	28	43	85	2.32	3013017
G4151-1.1/8	9500	28	32	47	90	3.28	3013019
G4151-1.1/4	12000	32	35	51	94	4.51	3013021
G4151-1.3/8	13500	35	38	57	115	5.93	3013023
G4151-1.1/2	17000	38	42	60	127	7.89	3013025
G4151-1.3/4	25000	45	50	74	149	13.4	3013027
G4151-2	35000	50	57	83	171	16.86	3013029
G4151-2.1/4	42500	57	65	95	190	24.56	3013031
G4151-2.1/2	55000	65	70	105	203	32.65	3013033



U-alakú sékli G-4153 típus

Biztonsági tényező: 6. Galvanizált. Sasszeg-furatos anyás csavarral.

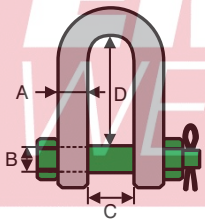

Típus	Teherbírás (kg)	A (mm)	B (mm)	C (mm)	D (mm)	Tömeg (kg/db/m)	Megr. sz.
G4153-1/2	2000	13	16	22	43	0.37	3014009
G4153-5/8	3250	16	19	27	51	0.65	3014011
G4153-3/4	4750	19	22	31	59	1.06	3014013
G4153-7/8	6500	22	25	36	73	1.56	3014015
G4153-1	8500	25	28	43	85	2.32	3014017
G4153-1.1/8	9500	28	32	47	90	3.28	3014019
G4153-1.1/4	12000	32	35	51	94	4.51	3014021
G4153-1.3/8	13500	35	38	57	115	5.93	3014023
G4153-1.1/2	17000	38	42	60	127	7.89	3014025
G4153-1.3/4	25000	45	50	74	149	13.4	3014027
G4153-2	35000	50	57	83	171	16.86	3014029
G4153-2.1/4	42500	57	65	95	190	24.56	3014031
G4153-2.1/2	55000	65	70	105	203	32.65	3014033

HEGESZTŐ WEBSHOP

Kérje aktuális ajánlatunkat

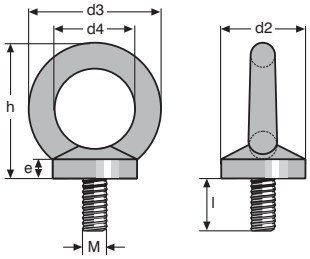

Szemes csavar G-8140 típus

DIN 580 szerint. Galvanizált.

Típus	Teherbírás (kg)	D2 (mm)	D3 (mm)	D4 (mm)	E (mm)	H (mm)	L (mm)	M (mm)	Tömeg (kg/db/m)	Megr. sz.
G8140-M8	140	20	36	20	6	36	13	8	0.06	3015001
G8140-M10	230	25	45	25	8	45	17	10	0.11	3015003
G8140-M12	340	30	54	30	10	53	20.5	12	0.18	3015005
G8140-M14	490	35	63	35	12	60	27	14	0.28	3015007
G8140-M16	700	35	63	35	12	62	27	16	0.28	3015009
G8140-M20	1200	40	72	40	14	71	30	20	0.43	3015011
G8140-M24	1800	50	90	50	18	90	36	24	0.84	3015013
G8140-M27	2500	50	90	50	18	90	36	27	1.22	3015015
G8140-M30	3200	65	108	60	22	109	45	30	1.66	3015017
G8140-M36	4600	75	196	70	26	128	54	36	2.65	3015019

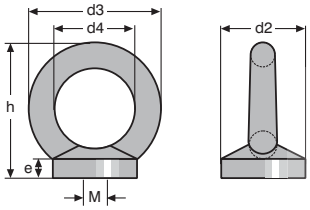

Szemes anya G-8142 típus

DIN 582 szerint. Galvanizált.

Típus	Teherbírás (kg)	D2 (mm)	D3 (mm)	D4 (mm)	E (mm)	H (mm)	M (mm)	Tömeg (kg/db/m)	Megr. sz.
G8142-M8	140	20	36	20	8.5	36	8	0.06	3017001
G8142-M10	230	25	45	25	10	45	10	0.1	3017003
G8142-M12	340	30	54	30	11	53	12	0.16	3017005
G8142-M14	490	35	63	35	13	62	14	0.24	3017007
G8142-M16	700	35	63	35	13	62	16	0.24	3017009
G8142-M20	1200	40	72	40	16	71	20	0.36	3017011
G8142-M24	1800	50	90	50	20	90	24	0.71	3017013
G8142-M27	2500	50	90	50	20	90	27	1.1	3017015
G8142-M30	3200	65	108	60	25	109	30	1.32	3017017
G8142-M36	4600	75	126	70	30	128	36	2.08	3017019

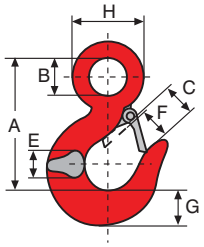

Szemes horog 14A típus

Biztonsági tényező: 4. Fényezett. Kiakadásgátló.

Típus	Teherbírás (kg)	A (mm)	B (mm)	C (mm)	D (mm)	E (mm)	F (mm)	G (mm)	H (mm)	Tömeg (kg/db/m)	Megr. sz.
14A-1.25	1250	81	19	24	32	17	22	20	37	0.27	3007001
14A-1.6	1600	93	23	26	34	19	24	23	44	0.4	3007003
14A-2.5	2500	104	28	27	37	25	25	27	51	0.55	3007005
14A-3.2	3200	119	31	31	40	26	28	30	61	0.83	3007007
14A-5.4	5400	146	39	38	50	35	34	40	74	1.9	3007009
14A-8	8000	187	51	47	60	46	43	52	97	3.3	3007011
14A-11.5	11500	230	62	57	72	47	52	63	119	5.7	3007013
14A-16	16000	255	72	63	84	55	57	70	136	8.4	3007015
14A-22	22000	317	89	85	100	66	76	82	168	17	3007017

EMELŐ WEBSHOP

Kérje aktuális ajánlatunkat

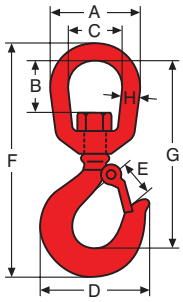

Forgó horog 3A típus

Biztonsági tényező: 4. Fényezett. Kiakadásgátló. Terhelés alatt nem forgatható.

Típus	Teherbírás (kg)	A (mm)	B (mm)	C (mm)	D (mm)	E (mm)	F (mm)	G (mm)	H (mm)	Tömeg (kg/db/m)	Megr. sz.
3A-1.25	1250	52	28	31	75	25	148	116	10.5	0.43	3009001
3A-1.6	1600	67	36	40	81	27	180	145	13.5	0.85	3009003
3A-2.5	2500	81	40	47	92	28	208	165	17	1.21	3009005
3A-3.2	3200	81	45	47	103	32	222	175	17	1.51	3009007
3A-5.4	5400	106	65	64	125	38	274	214	21	3.7	3009009
3A-8	8000	129	64	77	165	48	337	264	26	6.6	3009011
3A-11.5	11500	148	66	90	193	58	395	308	29	10.25	3009013
3A-16	16000	165	86	96	221	65	445	344	34	15.8	3009015
3A-22	22000	200	114	120	282	89	543	427	40	26	3009016

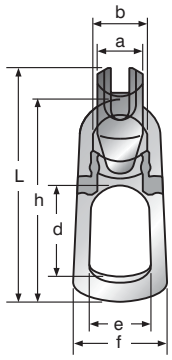

Betonhorog RBH típus

Előregyártott betonlapok emeléséhez.

Típus	Teherbírás (kg)	A (mm)	B (mm)	D (mm)	E (mm)	F (mm)	H (mm)	L (mm)	Tömeg (kg/db/m)	Megr. sz.
RBH-1.3	1300	32	42	70.5	45	73	157	181	0.89	3010101
RBH-2.5	2500	42	49	85	57	88	190	220	1.3	3010103
RBH-5	5000	55	70	88	69	110	233	271	3.24	3010105
RBH-10	10000	74	92	116	83	161	336.5	386	10.01	3010107
RBH-20	20000	110	114.5	133.5	107.5	182	437	497	20.37	3010109



REMA biztonsági címkék

Típus	Megnevezés	Megr. sz.
IDWP-G120	120-as minőségű biztonsági címke	2512050
PLW-1 G100	100-as minőségű biztonsági címke, 1 ághoz	2590011
PLW-2/3/4 G100	100-as minőségű biztonsági címke, 2/3/4 ághoz	2590012
IDWOX	50-es minőségű rozsdamentes biztonsági címke	2685001
PLW-1 G80	80-as minőségű biztonsági címke, 1 ághoz	2690001
PLW-2/3/4 G80	80-as minőségű biztonsági címke, 2/3/4 ághoz	2690002

EMELŐ WEBSHOP



REMA címkerögzítő hurkok

A REMA címkerögzítő hurkok a biztonsági címkéknek a termékeken való rögzítésére készültek.
Min. rendelhető mennyiség: 250 darab.

Típus	Év színjele	Megr. sz.
Hurok, barna	2010-2016	3100000
Hurok, kék	2011-2017	3100001
Hurok, sárga	2012-2018	3100002
Hurok, piros	2013-2019	3100003
Hurok, fekete	2014-2020	3100004
Hurok, zöld	2015-2021	3100005

Kérje aktuális ajánlatunkat **96. oldal**

Kérje aktuális ajánlatunkat

Jegyzetek

EMELŐ WEBSHOP

Bevezetés	106
Függőleges lemezemelők	107
Vízszintes lemezemelők	111
Csavarorsós megfogók	114
Perem- és trapézlemez megfogók	115
Sín- és gerendamegfogók	116
Csőmegfogók	117
Csavarorsós gerendaszorítók	119
Superclamp gerendaszorítók	121
Raklapvonszolók & ollós megfogók	126

EMELŐ WEBSHOP









Lemezmegfogók és megfogók

A REMA® már évek óta az egyik piacvezető a lemezmegfogók és megfogók területén.
A REMA® lemezmegfogók megfelelnek a legmagasabb európai szintű minőségi követelményeknek és a NEN-EN-13155 előírásainak.
Minden lemezmegfogót érvényes bevizsgálási tanúsítvánnyal szállítunk.
Az összes lemezmegfogó a munkavédelmi előírásoknak megfelelő típusminősítéssel rendelkezik.

A REMA® lemezmegfogók és megfogók jellemzői

- Kiváló minőség és kidolgozás.
- Kifejezetten kompakt konstrukció és kis önsúly.
- A nagy szilárdágú (HRC 54) szorítópofáknak köszönhetően jó kopásállóság és hosszú élettartam.
- Legalább 5-szörös törési biztonsági tényező.
- Áttekinthető névleges terhelhetőségi sorozat, különböző pofanyílásokkal.
- A lemezmegfogók könnyen javíthatók, az alkatrészek javítókészletként szállíthatók.
- A függőleges megfogókat egy biztonsági karral szerelték fel, amely egy rugó segítségével alaphelyzetben már erőt fejt ki a lemezre, így az nem tud kicsúszni a szorítóból.
- Minden egyes megfogót próbaterhelésnek tesznek ki (2 x névleges teher).

ⓘ FIGYELEM

- Soha ne lépje túl a névleges terhelést.
- Kerülje a hirtelen terhelést!
- Használja ki a pofanyílás teljes mélységét a lemez vagy gerenda befogásakor.
- Győződjön meg még az emelés megkezdése előtt arról, hogy a biztonsági kar zárva van.
- Hosszú lemezek, vagy gerendák emelését végezze több megfogóval, például egy emelőtraverzzel.
- Soha ne használjon sérült lemezmegfogót.
- A megemelendő lemez vagy gerenda maximális keménysége HRC 37 (345 HB, 1166 N/mm2) lehet.
- Soha ne emeljen egynél több lemezt egyszerre.
- A lemezmegfogók nem arra valók, hogy folyamatos kapcsolatban legyenek a befogott lemezzel, vagy gerendával (kivéve CSV).
- Tilos hegesztési munkálatokat végezni a szorítón, mivel azok az eredeti keménységét befolyásolhatják.
- Soha ne használjon lemezmegfogóket -40° - +100°C hőmérséklettartományon kívül.
- A teher emelése és leengedése közben tartson mindig elegendő távolságot.
- Előzzön meg minden olyan szituációt, amikor személyek teher alatt tartózkodhatnak.
- Nagyon fontos a periodikus felülvizsgálatok rendjének kialakítása.
- Használat előtt, mindig olvassa el a termék mellékelt kezelési útmutatóját.
- Az összes lemezmegfogóhoz gyári bevizsgálási tanúsítványt mellékelünk.
- A lemezmegfogókat legalább évente egyszer erre feljogosított szakszervizzel felül kell vizsgáltatni és azon teherpróbát kell végeztetni.





EMELŐ WEBSHOP



CNM nyomot nem hagyó függőleges lemezmegfogó

A CNM és CNMA lemezmegfogók mindkét szorítópofáját speciális szintetikus műanyag borítással látták el. A lemezmegfogó az emelés után nem hagy nyomot az anyagokon. A lemezmegfogó zárt és nyitott helyzetben is reteszelt.

Alkalmazás

- Speciálisan rozsdamentes acél, alumínium, fa és természetes kő sérülésmentes emelésére és biztonságos rakodására szolgál, miközben az anyag nem sérülhet.

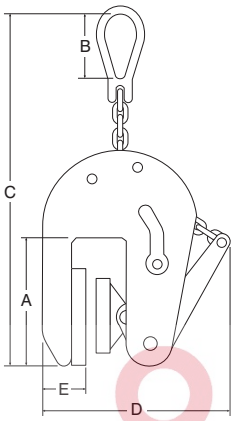

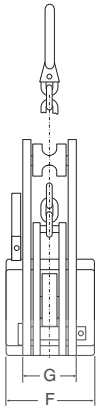

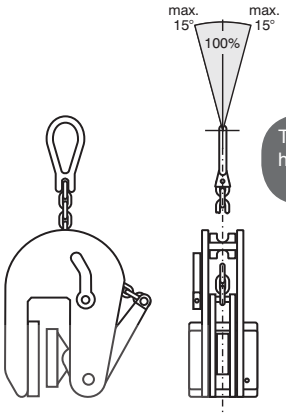

Teherbírás különböző horgok használatakor

Típus	Teherbírás (kg)	Pofanyílás (mm)	A (mm)	B (mm)	C (mm)	D (mm)	E (mm)	F (mm)	G (mm)	Tömeg (kg)	Megr. sz.
CNM-0.5	500	1 - 20	93	65	360	220	48	80	48	5.5	3315001
CNM-0.5G	500	17-37	93	65	360	240	48	80	48	6.0	3315003
CNM-1.0	1000	1-30	95	80	400	275	46	80	54	6.5	3315000
CNM-1.5	1500	1-40	95	80	400	275	46	80	54	7.2	3315002
CNM-2.0	2000	1-50	120	100	710	406	63	80	65	14.0	3315004
CNM-3.0	3000	1 - 60	120	100	710	406	63	80	65	15.0	3315005



CNMA nyomot nem hagyó függőleges lemezmegfogó

Megegyezik a CNM lemezmegfogóval. Kizárólag 500 kg teherbírással szállítható. 20 mm-es lépésekben, 3-tól 180 mm-ig állítható szorítópofa-távolság.

Jellemzők

- Speciálisan rozsdamentes acél, alumínium, fa és természetes kő sérülésmentes emelésére és biztonságos rakodására szolgál, miközben az anyag nem sérülhet.

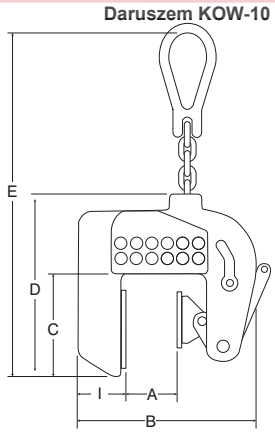

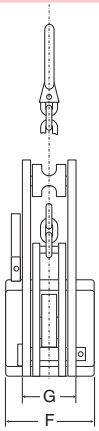

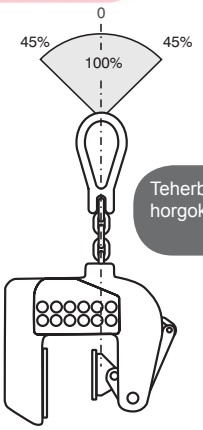

Teherbírás különböző horgok használatakor

Típus	Teherbírás (kg)	Pofanyílás (mm)	A (mm)	B (mm)	C (mm)	D (mm)	E (mm)	F (mm)	G (mm)	Tömeg (kg)	Megr. sz.
CNMA-05	500	3-180	3-180	220-340	143	223	360	80	66	10	3315006

Kérje aktuális ajánlatunkat

EMELŐ WEBSHOP



CS függőleges lemezmegfogó

Lemezmegfogók acéllemezek függőleges helyzetben történő biztonságos mozgatásához.

Jellemzők

- Sztenderd, egy irányban mozgatható emelőszemmel felszerelve.
- A biztonsági reteszelés egy rugó segítségével már alaphelyzetben is erőt fejt ki a lemezre, aminek következtében az nem tud kiesni az emelőből.
- Acéllemezek emelésére **37 RC (345 HB) keménységig**.
- A névleges teherbírást és a pofanyílás méretét feltűnő módon feltüntették a lemezmegfogón.
- Alkalmas acéllemezek emelésére, 180°-ban történő elfordítására és függőleges helyzetben történő szállítására.
- Biztonsági tényező min. 5 x névleges teherbírás.
- Minden egyes lemezmegfogón a névleges teherbírás 2-szeresével próbaterhelést végeztek.

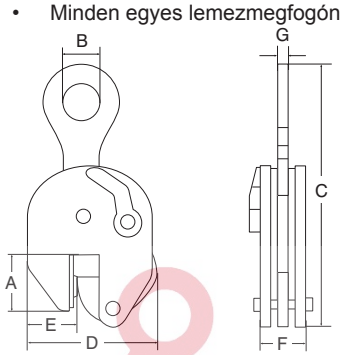

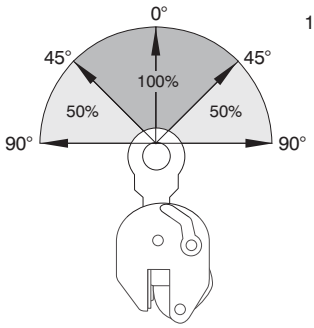

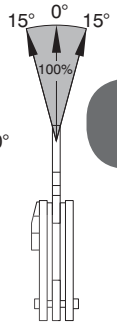

Teherbírás különböző horgok használatakor

Típus	Teherbírás (kg)	Pofanyílás (mm)	A (mm)	B (mm)	C (mm)	D (mm)	E (mm)	F (mm)	G (mm)	Tömeg (kg)	Megr. sz.
CS-0.75	750	0-13	47	30	205	100	35	37	10	1.5	3360001
CS-1.0	1000	0-20	55	45	265	125	38	47	15	3.3	3361001
CSE-1.0	1000	0-25	55	45	265	142	38	47	15	3.6	3360002
CS-1.5	1500	0-20	80	65	335	165	55	56	17	6.3	3360003
CS-2.0	2000	0-35	80	65	335	185	55	56	17	6.5	3361002
CS-3.0	3000	0-35	80	65	335	185	55	56	17	7	3361003
CS-4.0	4000	0-45	85	70	430	230	60	78	20	16	3361004
CS-6.0	6000	0-50	114	75	490	255	78	78	20	20	3361006
CS-9.0	9000	0-55	112	75	530	267	70	86	20	26	3361009
CS-12.0	12000	0-52	148	85	617	295	100	94	44	42	3361013
CS-15.0	15000	0-75	159	86	760	375	135	105	50	71	3361015



CS-H függőleges lemezmegfogó

Lemezmegfogók acéllemezek függőleges helyzetben történő biztonságos mozgatásához.

Jellemzők

- Sztenderd, egy irányban mozgatható emelőszemmel felszerelve.
- A biztonsági reteszelés egy rugó segítségével már alaphelyzetben is erőt fejt ki a lemezre, aminek következtében az nem tud kiesni az emelőből.
- Acéllemezek emelésére **50 RC (485 HB) keménységig**.
- A névleges teherbírást és a pofanyílás méretét feltűnő módon feltüntették a lemezmegfogón.
- Alkalmas acéllemezek emelésére, 180°-ban történő elfordítására és függőleges helyzetben történő szállítására.
- Biztonsági tényező min. 5 x névleges teherbírás.
- Minden egyes lemezmegfogón a névleges teherbírás 2-szeresével próbaterhelést végeztek.

Típus	Teherbírás (kg)	Pofanyílás (mm)	A (mm)	B (mm)	C (mm)	D (mm)	E (mm)	F (mm)	G (mm)	Tömeg (kg)	Megr. sz.
CS-0.75H	750	0-13	47	30	205	100	35	37	10	1.5	3361101
CS-1.0H	1000	0-25	55	45	265	142	38	47	15	3.6	3361103
CS-2.0H	2000	0-35	80	65	335	185	55	56	17	6.5	3361105
CS-3.0H	3000	0-35	80	65	335	185	55	56	17	7	3361107
CS-4.5H	4500	0-45	85	70	430	225	60	77	20	16	3361109
CS-6.0H	6000	0 - 32	114	75	490	230	78	78	20	19	3361111

Kérje aktuális ajánlatunkat

MEB WEBSHOP



CU univerzális lemezmegfogó

Univerzális emelőszemmel ellátott lemezemlő, acéllemezek függőleges helyzetben történő biztonságos mozgatásához.

Jellemzők

- Univerzális, két irányban mozgó emelőszemmel felszerelve.
- A biztonsági reteszelés egy rugó segítségével már alaphelyzetben is erőt fejt ki a lemezre, aminek következtében az nem tud kiesni az emelőből.
- Acéllemezek emelésére **37 RC (345 HB) keménységig**.
- A névleges teherbírást és a pofanyílás méretét feltűnő módon feltüntették a lemezmegfogón.
- Alkalmas acéllemezek emelésére, 180°-ban történő elfordítására és függőleges helyzetben történő szállítására.
- Biztonsági tényező min. 5 x névleges teherbírás.
- Minden egyes lemezmegfogón a névleges teherbírás 2-szeresével próbaterhelést végeztek.

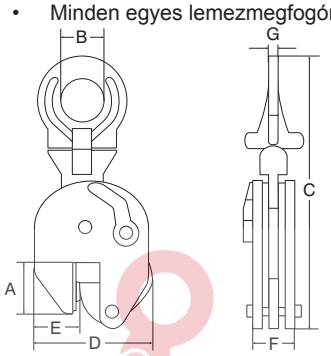

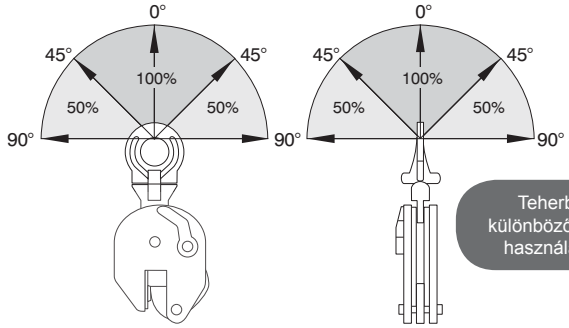

Teherbírás különböző horgok használatakor

Típus	Teherbírás (kg)	Pofanyílás (mm)	A (mm)	B (mm)	C (mm)	D (mm)	E (mm)	F (mm)	G (mm)	Tömeg (kg)	Megr. sz.
CU-0.75	750	0-13	47	30	203	100	35	37	10	1.7	3362001
CU-1.5	1500	0-20	80	70	370	165	55	56	16	7	3362003
CU-1.0	1000	0-20	55	50	295	125	38	47	14	3.5	3363001
CUE-1.0	1000	0-25	55	50	295	142	38	47	14	3.9	3362002
CU-2.0	2000	0-35	80	70	370	185	55	56	16	7.3	3363002
CU-3.0	3000	0-35	80	70	370	185	55	56	16	8	3363003
CU-4.0	4000	0-45	85	70	430	230	60	78	20	17	3363004
CU-6.0	6000	0-50	114	78	527	255	78	78	32	22	3363006
CU-9.0	9000	0-55	112	78	565	267	70	86	45	30	3363009
CU-12.0	12000	0-52	148	85	650	295	100	94	48	44	3363013
CU-15.0	15000	0-76	159	85	765	373	136	106	48	75	3363015

EMELŐ WEBSHOP



CU-H univerzális lemezmegfogó

Univerzális emelőszemmel ellátott lemezemlő, acéllemezek függőleges helyzetben történő biztonságos mozgatásához.

Jellemzők

- Univerzális, két irányban mozgó emelőszemmel felszerelve.
- A biztonsági reteszelés egy rugó segítségével már alaphelyzetben is erőt fejt ki a lemezre, aminek következtében az nem tud kiesni az emelőből.
- Acéllemezek emelésére **50 RC (485 HB) keménységig**.
- A névleges teherbírást és a pofanyílás méretét feltűnő módon feltüntették a lemezmegfogón.
- Alkalmas acéllemezek emelésére, 180°-ban történő elfordítására és függőleges helyzetben történő szállítására.
- Biztonsági tényező min. 5 x névleges teherbírás.
- Minden egyes lemezmegfogón a névleges teherbírás 2-szeresével próbaterhelést végeztek.

Típus	Teherbírás (kg)	Pofanyílás (mm)	A (mm)	B (mm)	C (mm)	D (mm)	E (mm)	F (mm)	G (mm)	Tömeg (kg)	Megr. sz.
CU-0.75H	750	0-13	47	30	203	100	35	37	10	1.7	3363101
CU-1.0H	1000	0-25	55	50	295	142	38	47	14	3.9	3363103
CU-2.0H	2000	0-35	80	70	370	185	55	56	16	7.3	3363105
CU-3.0H	3000	0-35	80	70	370	185	55	56	16	8	3363107
CU-4.5H	4500	0-45	85	70	430	230	60	78	20	17	3363109
CU-6.0H	6000	0-40	114	78	527	225	78	78	32	22	3363111

Kérje aktuális ajánlatunkat



CUR lemezmegfogó rozsdamentes lemezekhez

Rozsdamentes acéllemezek biztonságos, függőleges helyzetben történő mozgatásához.

Jellemzők

- A szorítópofa, a szorítópofa tengelye és az üllő rozsdamentes acélból készült.
- A ház és a retesz-tengely nikkelezettek, hogy széntartalmú acél és rozsdamente acéllemezek ne érintkezhessenek egymással.

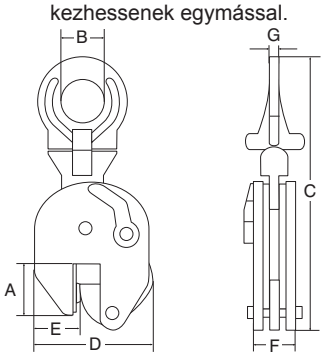

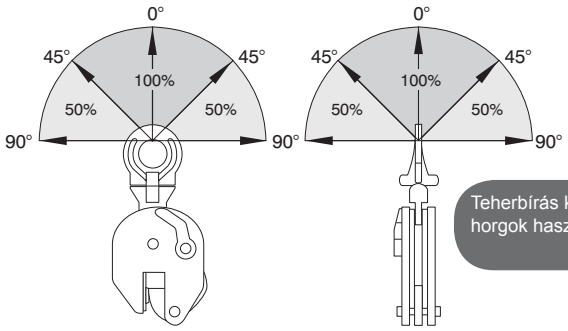

Teherbírás különböző horgok használatakor

Típus	Teherbírás (kg)	Pofanyílás (mm)	A (mm)	B (mm)	C (mm)	D (mm)	E (mm)	F (mm)	G (mm)	Tömeg (kg)	Megr. sz.
CUR-2.0	2000	0-20	80	70	370	165	55	56	16	7.2	3313021



CSEU függőleges lemezmegfogó

Lemezek és szerkezetek bármilyen helyzetben történő emeléséhez és szállításához.

Jellemzők

- Változtatható pofanyílással rendelkező lemezmegfogó.
- 30 mm-es lépcsőkben állítható pofanyílás.
- Erős és mégis könnyű konstrukció.

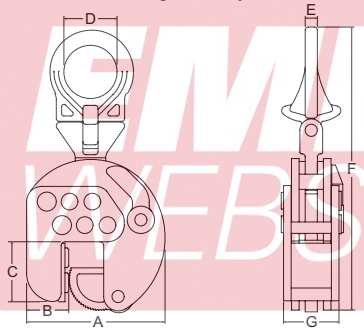

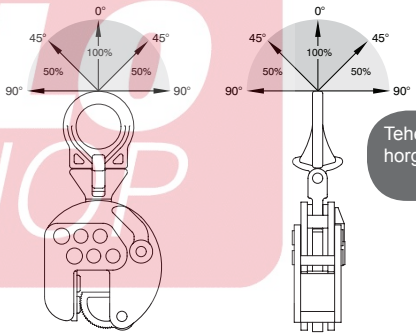

Teherbírás különböző horgok használatakor

Típus	Teherbírás (kg)	Pofanyílás (mm)	A (mm)	B (mm)	C (mm)	D (mm)	E (mm)	F (mm)	G (mm)	Tömeg (kg)	Megr. sz.
CSEU-3	3000	0-95	182-245	55	80	70	16	370	73	11	3313020



CBT függőleges lemezmegfogó mozgó bütyökkel

(Vékony) lemezek függőleges helyzetben történő emeléséhez és mozgatásához. A speciális mozgó bütyök különösen nagy nyomást gyakorol az anyagra, miáltal megszűnik a csúszás.





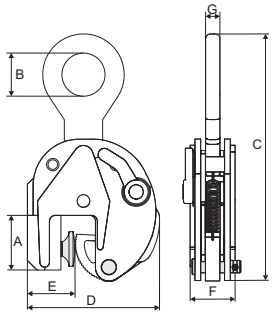

Típus	Teherbírás (kg)	Pofanyílás (mm)	A (mm)	B (mm)	C (mm)	D (mm)	E (mm)	F (mm)	G (mm)	Tömeg (kg)	Megr. sz.
CBT-1	1000	0-20	57	45	258	138	50	47	15	4	3364001

Kérje aktuális ajánlatunkat

EMELŐ WEBSHOP



CH vízszintes lemezmegfogó

Acéllemezek vízszintes helyzetben történő biztonságos mozgatására szolgáló lemezmegfogó. Acéllemezek emelésére, 37 RC (345 HB) keménységig.

Jellemzők

- A névleges teherbírást és a pofanyílás méretét feltűnő módon feltüntették a lemezmegfogón.
- Alkalmas be nem hajló acéllemezek emelésére és vízszintes helyzetben történő mozgatására.
- Ezek a szorítók függőlegesen lelógatva egy traverz alatt is használhatók.
- Kizárólag párban alkalmazhatók.
- Alacsony súly, kompakt formatervezés.
- Biztonsági tényező min. 5 x névleges teherbírás.
- Minden egyes lemezmegfogón a névleges teherbírás 2-szeresével próbaterhelést végeztek.

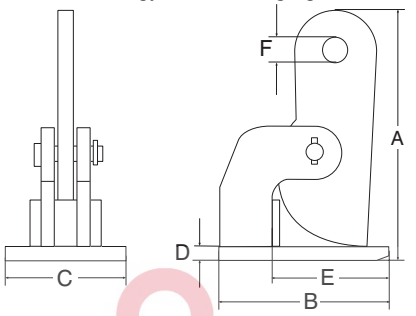

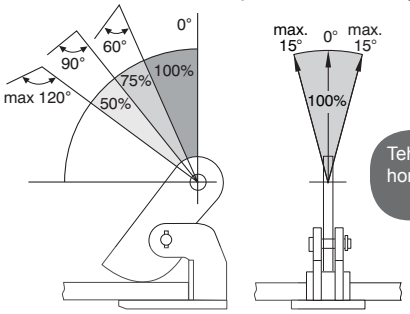

Teherbírás különböző horgok használatakor

Típus	Teherbírás páronként (kg)	Pofanyílás (mm)	A (mm)	B (mm)	C (mm)	D (mm)	E (mm)	F (mm)	Tömeg (kg)	Megr. sz.
CH-1.0	1000/2	0 - 35	188	140	65	10	100	25	5.2/2	3365001
CH-2.0	2000/2	0 - 60	290	180	90	15	115	31	15/2	3365002
CH-4.0	4000/2	0 - 60	306	220	105	25	145	31	26/2	3365004
CH-6.0	6000/2	0 - 60	306	220	110	25	145	31	26/2	3365006
CH-8.0	8000/2	0 - 60	335	225	120	35	135	31	36/2	3365008
CH-10.0	10000/2	0 - 60	335	225	120	35	135	31	40/2	3365010
CH-2.0/L	2000/2	0-100	380	180	90	15	120	31	18/2	3365102
CH-4.0/L	4000/2	0-100	415	220	105	25	145	31	30/2	3365104
CH-6.0/L	6000/2	0-100	415	220	120	25	145	31	32/2	3365106
CH-8.0/L	8000/2	0-100	430	225	120	35	135	31	44/2	3365108
CH-10.0/L	10000/2	0-100	430	225	120	35	135	31	46/2	3365110



CHT vízszintes lemezmegfogó vékony lemezekhez

Vékony acéllemezek vízszintes helyzetben történő emelésére 37 RC (345 HB) keménységig.

Jellemzők

- Kizárólag párban alkalmazhatók.
- A névleges teherbírást és a pofanyílás méretét feltűnő módon feltüntették a lemezmegfogón.
- Biztonsági tényező min. 5 x névleges teherbírás.
- Minden egyes lemezmegfogón a névleges teherbírás 2-szeresével próbaterhelést végeztek.

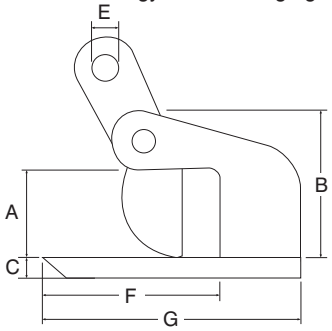

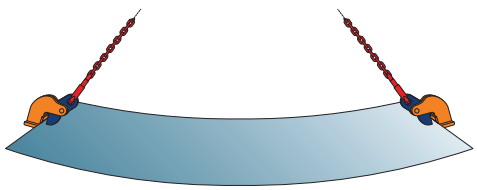

Típus	Teherbírás páronként (kg)	Pofanyílás (mm)	A (mm)	B (mm)	C (mm)	E (mm)	F (mm)	G (mm)	H (mm)	Tömeg (kg)	Megr. sz.
CHT-1.0	1000/2	0-15	40	85	10	22.5	100	140	65	6/2	3309001
CHT-2.0	2000/2	0-35	65	135	20	26	115	180	90	16/2	3309002

Kérje aktuális ajánlatunkat

FEHÉR WEBSHOP



CNMH vízszintes lemezmegfogó

A REMA vízszintes lemezmegfogók olyan lemezek vízszintes helyzetben történő biztonságos mozgatására szolgálnak, amelyek felülete a szállítás közben nem sérülhet meg, pl. rozsdamentes lemezek, alumínium, fa stb. Az emelő szorítópofáját és tartófelületét különleges minőségű, nyomástűrő műanyag borítja. Ezek a lemezmegfogók 1.000 kg és 6.000 kg közötti teherbírással szállíthatók.

Alkalmazás

- Rozsdamentes acéllemezek, különböző fa panelek, alumínium lemezek stb. hotizontális helyzetben való szállítására.



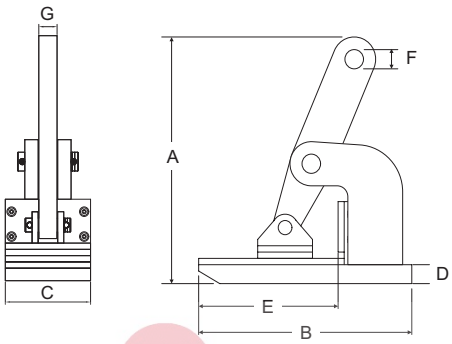

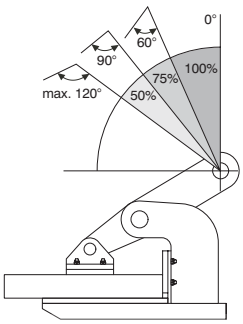

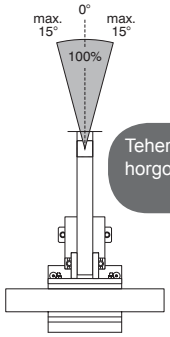

Teherbírás különböző horgok használatakor

Típus	Teherbírás páronként (kg)	Pofanyílás (mm)	A (mm)	B (mm)	C (mm)	D (mm)	E (mm)	F (mm)	G (mm)	Tömeg (kg)	Megr. sz.
CNMH-1	1000/2	0-25	154	140	65	15	95	20.0	15	7	3366001
CNMH-2	2000/2	0-45	270	225	90	23	150	30.5	15	18	3366002
CNMH-3	3000/2	0-45	275	225	90	28	150	30.5	15	26	3366003
CNMH-4	4000/2	0-50	305	250	105	28	160	30.5	20	32	3366004
CNMH-6	6000/2	0-50	310	250	120	33	160	30.5	20	34	3366006



CHTV vízszintes lemezmegfogó húzórugóval

A REMA CHTV vízszintes lemezmegfogók szorítópofáját egy torziós rugóval látták el, így az mindig felfekszik a lemezre.

Alkalmazás

- Acéllemezek vízszintes helyzetben való szállítására.
- Egy személy akár 4 megfogót is kezelhet egyidejűleg egy darun.

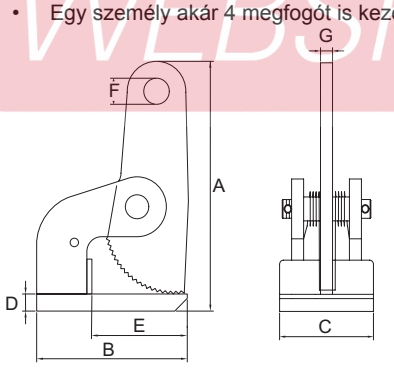

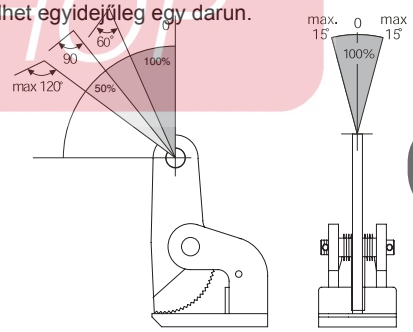

Teherbírás különböző horgok használatakor

Típus	Teherbírás páronként (kg)	Pofanyílás (mm)	A (mm)	B (mm)	C (mm)	D (mm)	E (mm)	F (mm)	G (mm)	Tömeg (kg)	Megr. sz.
CHTV-1	1000/2	0 - 35	193	140	85	10	100	25	15	6/2	3369001
CHTV-2	2000/2	0 - 60	290	180	125	15	115	30.5	16	18/2	3369002
CHTV-3	3000/2	0 - 60	293	180	125	20	115	30.5	16	20/2	3369003
CHTV-4	4000/2	0 - 60	310	220	165	30	140	30.5	20	30/2	3369004
CHTV-6	6000/2	0-60	310	220	165	30	140	30.5	20	30/2	3369006

EMELŐ WEBSHOP

Kérje aktuális ajánlatunkat



CHV állítható vízszintes lemezmegfogó

Beállítható lemezmegfogó, kötegek és egyedi lemezek vízszintes helyzetben történő biztonságos emeléséhez és mozgatásához. Ezek a lemezmegfogók kizárólag párban alkalmazhatók.

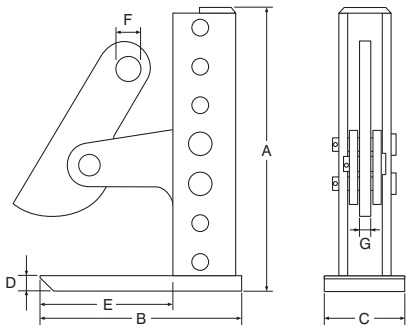

Típus	Teherbírás páronként (kg)	Pofanyílás (mm)	A (mm)	B (mm)	C (mm)	D (mm)	E (mm)	F (mm)	G (mm)	Tömeg (kg)	Megr. sz.
CHV-1.5	1500/2	3-180	290	200	90	15	135	30	20	18/2	3315011
CHV-1.5X	1500/2	3-300	410	200	90	15	135	30	20	23/2	3315013
CHV-3.0	3000/2	3-180	300	235	105	20	165	30	20	29/2	3315015
CHV-3.0X	3000/2	3-300	410	235	105	20	165	30	20	31/2	3315017
CHV-4.5	4500/2	3-180	300	235	105	20	165	30	20	32/2	3315019
CHV-4.5X	4500/2	3-420	535	235	105	20	170	30	20	34/2	3315021
CHV-6.0	6000/2	3-180	305	250	120	25	160	30	20	40/2	3315023
CHV-6.0X	6000/2	3-420	540	250	120	25	165	30	20	46/2	3315025
CHV-9.0	9000/2	3-180	305	250	120	25	160	30	20	51/2	3315027
CHV-9.0X	9000/2	3-420	540	250	120	25	165	30	20	60/2	3315029



CBV gerendaemelők

Acélgerendák függőleges helyzetben történő, biztonságos emelésére és mozgatására fejlesztették ki.

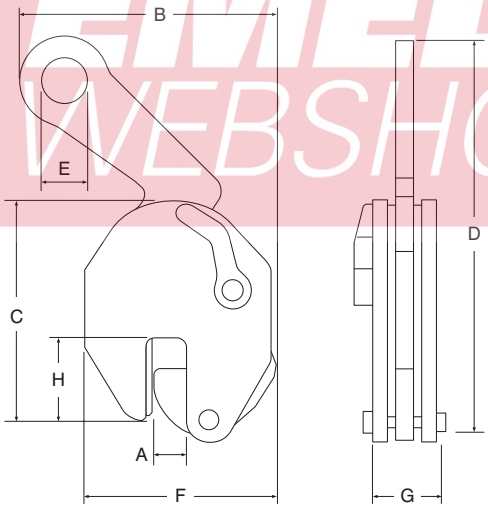

Típus	Teherbírás (kg)	Pofanyílás (mm)	A (mm)	B (mm)	C (mm)	D (mm)	E (mm)	F (mm)	G (mm)	H (mm)	Tömeg (kg)	Megr. sz.
CBV-1.0	1000	0-15	0-15	175	150	226	35	130	35	47	4	3313000
CBV-2.0	2000	0-20	0-20	265	200	345	60	165	56	67	8	3313001
CBV-3.0	3000	0-25	0-25	325	235	410	72	192	77	65	16	3313002

EMELŐ WEBSHOP

Kérje aktuális ajánlatunkat



CSH csavarorsós megfogó

Acéllemezek, acél munkadarabok és hajlított lemezek pozícionálásához és átfordításához. A teher növekedésével az erő a szorítópofa nagyobb felületén oszlik el. Nem használható lemezmegfogóként.

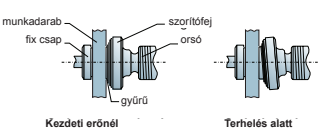

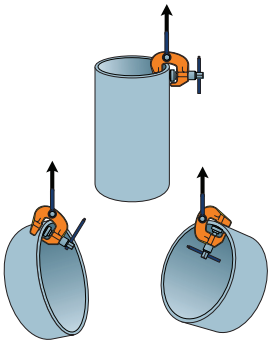

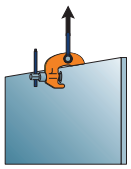

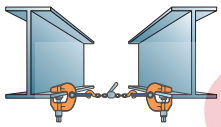

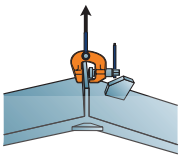

Teherbírás különböző horgok használatakor

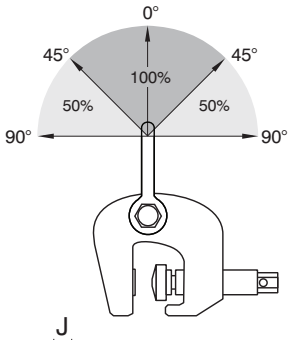

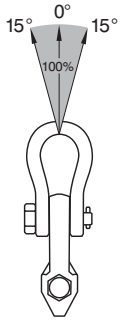

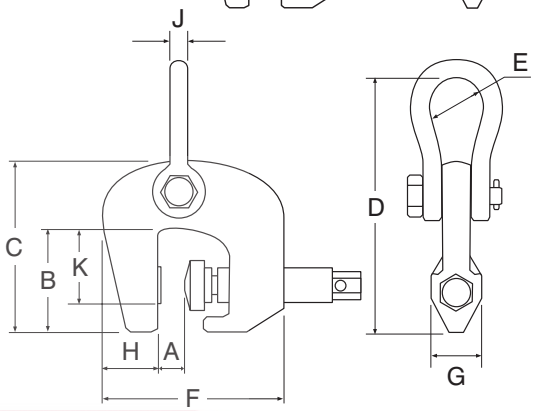

Típus	Teherbírás (kg)	Pofanyílás (mm)	A (mm)	B (mm)	C (mm)	D (mm)	E (mm)	F (mm)	G (mm)	H (mm)	J (mm)	K (mm)	Tömeg (kg)	Megr. sz.
CSH-0.5	500	0-28	0-28	42	76	113	17	104	30	34	10	26	0.8	3313003
CSH-1.0	1000	0-30	0-30	82	125	201	38	135	46	47	12	44	3.2	3313006
CSH-1.5	1500	0-32	0-32	91	143	229	45	154	46	52	16	52	4.0	3313007
CSH-3.0	3000	0-50	0-50	105	165	265	50	190	54	59	19	60	6.0	3313009
CSH-6.0	6000	0-75	0-75	130	214	365	80	255	69	76	32	76	18.0	3313011



CBS csavarorsós peremszorító

Csavarorsós peremszorító peremes profilokhoz. Alkalmazás: HP100 - HP240 profilokhoz.

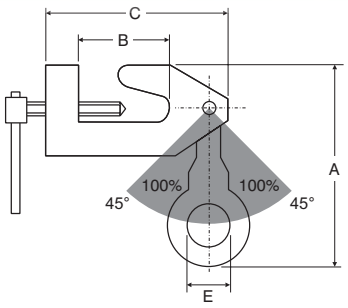

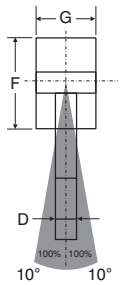

Típus	Teherbírás (kg)	Pofanyílás (mm)	A (mm)	B (mm)	C (mm)	D (mm)	E (mm)	F (mm)	G (mm)	Tömeg (kg)	Megr. sz.
CBS-1.5	1500	HP100-240	180	75	150	16	45	75	40	3	3313018
CBS-3.0	3000	HP100-240	205	75	150	16	45	75	80	6.5	3313019

HEGE WEBSHOP

Kérje aktuális ajánlatunkat

CBU peremmegfogó



Speciálisan HP-profilok, valamint HP-profilokat felhasználó (hajó)szerkezetek emelésére és mozgatására fejlesztették ki. 2 bütyökkel és univerzális emelőszemmel.

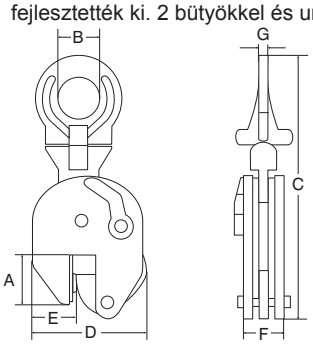

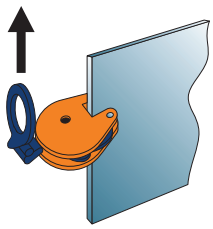

Típus	Teherbírás (kg)	Pofanyílás (mm)	A (mm)	B (mm)	C (mm)	D (mm)	E (mm)	F (mm)	Tömeg (kg)	Megr. sz.
CBU-3.0	3000	0-35	90	70	370	185	55	54	15	3310001
CBU-5.0	5000	0-45	110	70	435	225	60	86	19	3310003

CBL peremmegfogó



Ezt a szorító emelőt speciálisan HP-profilok biztonságos emelésére és mozgatására fejlesztették ki. Kiválóan alkalmazható a hajógyártásban.

Jellemzők

- 3 bütyök.
- Alapkivitelben biztonsági reteszeléssel; a szorító nem enged el a terhek felvételénél és lerakásánál.

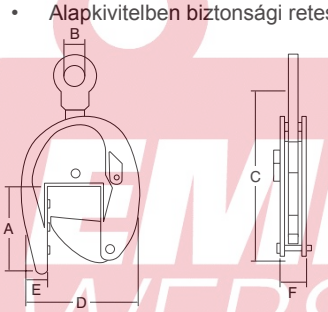



EMELŐ WEBSHOP

Típus	Teherbírás (kg)	Pofanyílás (mm)	A (mm)	B (mm)	C (mm)	D (mm)	E (mm)	F (mm)	Tömeg (kg)	Megr. sz.
CBL-2.0	2000	0-80	205	70	520	280	66	64	20	3313017

CDK trapézlemez résfalemelő



Speciálisan résfal trapézlemez elemek biztonságos emelésére és mozgatására fejlesztették ki. Ezek a megfogók kizárólag párban alkalmazhatók.

Opció

- Omega sékli

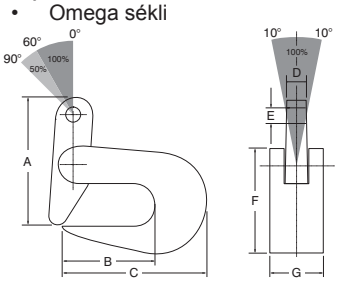

Teherbírás különböző horgok használatakor

Típus	Teherbírás (kg)	Pofanyílás (mm)	A (mm)	B (mm)	C (mm)	D (mm)	E (mm)	F (mm)	G (mm)	Tömeg (kg)	Megr. sz.
CDK-3.0	3000/2	0 - 20	185	80	140	15	25	115	40	3	3313023

Kérje aktuális ajánlatunkat



CRC Sínmegfogó

Ez a REMA sínmegfogó emelő olyan biztonsági szerkezettel rendelkezik, amely megakadályozza a sín kicsúszását az emelőből szállítás közben. A megfogó zárt és nyitott helyzetben is reteszelt.

Jellemzők

- Teherbírás és pofanyílás a sínmegfogó házára gravírozva.

Alkalmazás

- (Vasúti) sínek függőleges helyzetben történő mozgatásához.

Opció

- Eltérő teherbírás és pofanyílás.
- Más profilméretek külön érdeklődésre.

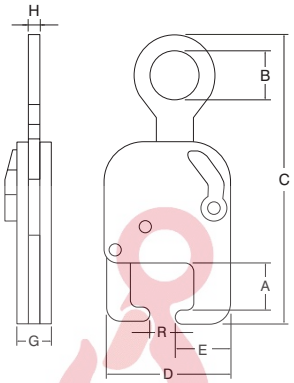

Típus	Teherbírás (kg)	Pofanyílás R (mm)	A (mm)	B (mm)	C (mm)	D (mm)	E (mm)	G (mm)	H (mm)	Tömeg (kg)	Megr. sz.
CRC-1.5	1500	40-75	63	65	390	170	70	48	16	8	3314015



COBK gerendamegfogó

Ez a REMA gerendamegfogó emelő olyan biztonsági szerkezettel rendelkezik, amely megakadályozza a gerenda kicsúszását az emelőből szállítás közben. A megfogó zárt és nyitott helyzetben is reteszelt.

Alkalmazás

- Acélgerendák, profilok és szerkezeti elemek emeléséhez és mozgatásához.
- Az emelővel a gerenda a peremen vagy a végein megfogva egyaránt emelhető.

Opció

- Eltérő teherbírás és pofanyílás.

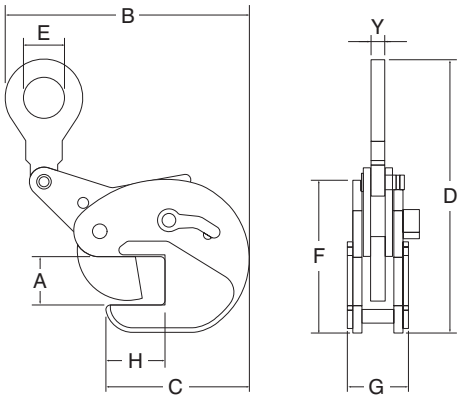

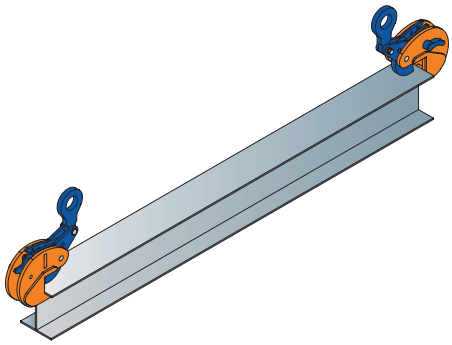

Típus	Teherbírás páronként (kg)	Pofanyílás (mm)	A (mm)	B (mm)	C (mm)	D (mm)	E (mm)	F (mm)	G (mm)	H (mm)	Y (mm)	Tömeg/2 (kg)	Megr. sz.
COBK-2.0	4000/2	3-20	3-20	285	157	295	64	155	67	65	17	19/2	3313022

Kérje aktuális ajánlatunkat

EMELŐ WEBSHOP



CPH csőmegfogó

A REMA CPH sorozatú megfogót csövek hatékony és könnyű emelésére és mozgatására fejlesztették ki.

Alkalmazás

- TBK műanyag borítással.
- Ezek a megfogók kizárólag párban alkalmazhatók.
- Felfüggesztőelemek nélkül szállítjuk.

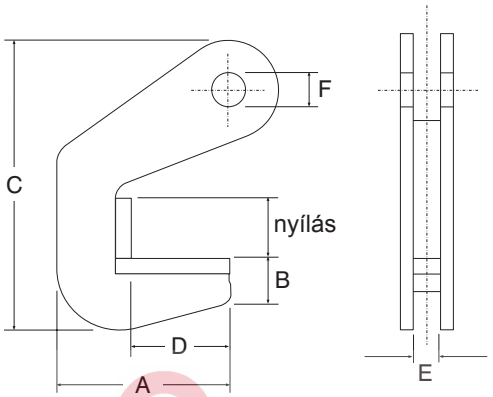

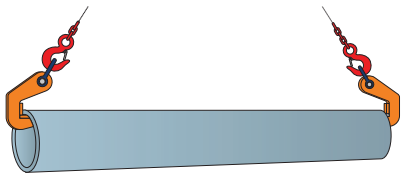

Típus	Teherbírás (kg)	Pofanyílás (mm)	A (mm)	B (mm)	C (mm)	D (mm)	E (mm)	F (mm)	Tömeg (kg)	Megr. sz.
CPH-1.5	1500/2	40	120	32	185	70	41	16	3.2/2	3313025
CPH-3.0	3000/2	40	120	32	185	70	41	16	3.2/2	3313027
CPH-4.0	4000/2	50	140	58	180	70	41	26	6.0/2	3313029
CPH-6.0	6000/2	50	140	58	180	70	41	26	6.6/2	3313031
CPH-8.0	8000/2	70	140	58	200	70	45	26	7.2/2	3313033
CPH-10.0	10000/2	70	140	58	200	70	85	26	10.0/2	3313034
CPH-12.0	12000/2	70	140	58	200	70	85	26	12.0/2	3313035
CPH-15.0	15000/2	70	155	75	250	70	100	26	18.0/2	3313037
CPH-20.0	20000/2	70	155	75	250	70	100	26	20.0/2	3313039



CBA függőleges betongyűrűmegfogó

Speciálisan betongyűrű elemek függőleges helyzetben történő biztonságos emelésére fejlesztették ki. Ezeket a megfogókat mindig hármasával kell használni. Kívánságra lánccal és daruszemmel együtt szállítjuk. Láncfüggeszték nélkül.

Opció

- Láncfüggeszték: 3-ÁGÚ-8MM-KAGW-CW-1500

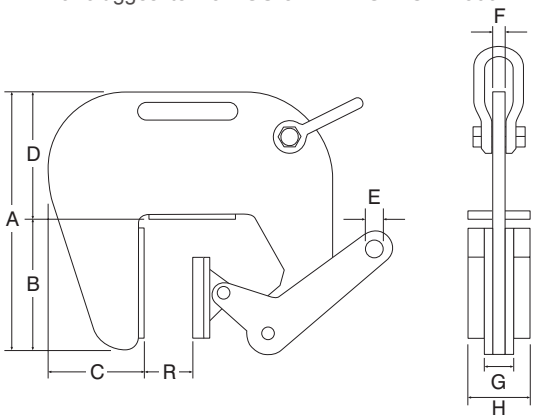

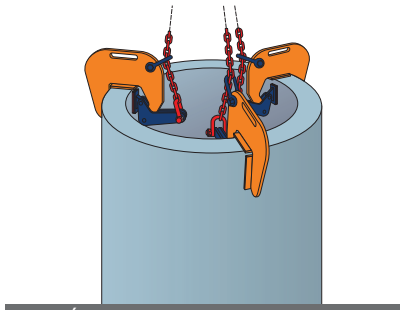

OPCIÓ láncfüggeszték
3-ÁGÚ-8MM-KAGW-CW-1500

Típus	Teherbírás (kg)	Pofanyílás (mm)	A (mm)	B (mm)	C (mm)	D (mm)	E (mm)	F (mm)	G (mm)	H (mm)	R (mm)	Tömeg (kg)	Megr. sz.
CBA-1.5	1500/3	60-120	320	170	110	160	12	12	40	60	60-120	30/3	3308007
CBA-3.0	3000/3	60-120	320	170	110	160	12	12	40	60	60-120	30/3	3308008

Kérje aktuális ajánlatunkat

EMEL WEBSHOP



CRK csőmegfogó

Speciálisan csövek és köranyagok emeléséhez és mozgatásához fejlesztették ki.

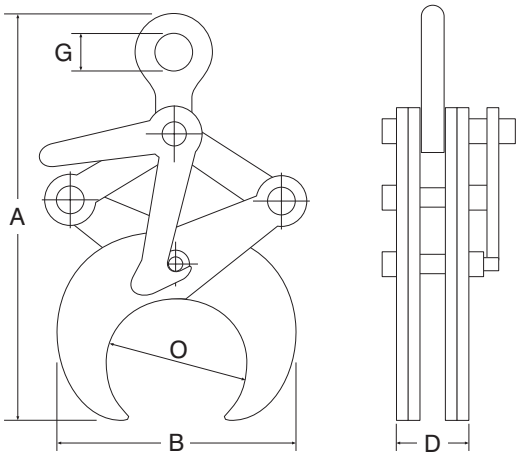

Típus	Teherbírás (kg)	Pofanyílás (mm)	A (mm)	B (mm)	D (mm)	G (mm)	O (mm)	Tömeg (kg)	Megr. sz.
CRK-0.5	500	49-114	314-350	215	47	45	49-114	4	3311001
CRK-1.0	1000	114-219	470-560	345	51	45	115-219	9	3311003
CRK-2.0	2000	219-368	754-870	610	60	65	220-368	31	3311005
CRK-3.0	3000	368-508	840-1100	770	60	65	368-508	40	3311007



CBK tömbemelő

Különböző, párhuzamos oldalfalú termékek és anyagok emeléséhez és mozgatásához. A teher leraká-sakor a megfogó automatikusan nyit. A szorítópofák felületére kopásálló műanyagot ragasztottak a teher sérülésének elkerülése érdekében. **Az emelendő anyag felületének legalább 25µm vagy nagyobb érdességűnek kell lennie.**

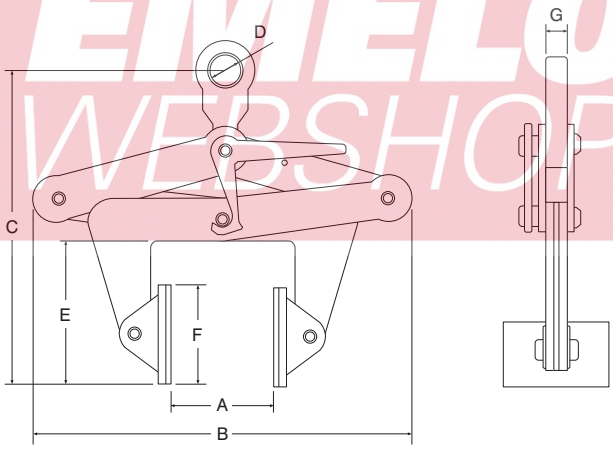

Típus	Teherbírás (kg)	Pofanyílás (mm)	A (mm)	B (mm)	C (mm)	D (mm)	E (mm)	F (mm)	G (mm)	Tömeg (kg)	Megr. sz.
CBKN-0.5	500	30-110	30-110	275-325	270-420	45	100	70x80	15	7	3312013
CBKN-1.0	1000	100-230	100-230	440-530	360-610	45	140	100x120	15	12	3312015
CBKN-2.0	2000	220-360	220-360	600-675	400-680	45	170	100x120	16	18	3312017
CBKN-3.0	3000	350-500	350-500	740-840	490-840	65	200	100x120	20	32	3312019

Kérje aktuális ajánlatunkat

EMELŐ WEBSHOP



CSVW csavarorsós gerendaszorító

Acélgerendák emelésére vagy ideiglenes emelőszemként alkalmazható.

Jellemzők

- A gerendaszorítót a gerendára való gyors és egyszerű felszerelhetőség érdekében menetes orsóval látták el.
- Biztonsági tényező min. 5 x névleges teherbírás.
- Minden egyes lemezmegfogón a névleges teherbírás 2-szeresével próbaterhelést végeztek.

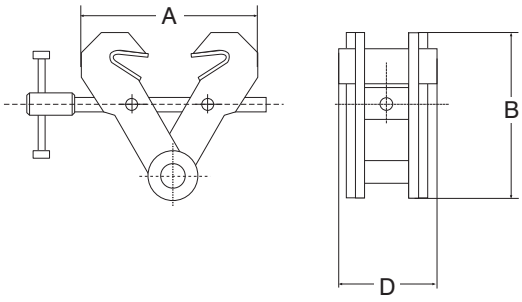

Típus	Teherbírás (kg)	Pofanyílás (mm)	A (mm)	B (mm)	D (mm)	Tömeg (kg)	Megr. sz.
CSVW-1.0	1000	75 - 190	135 - 250	170	120	3	3367001
CSVW-2.0	2000	75 - 190	135 - 250	170	120	4	3367002
CSVW-3.0	3000	75 - 190	135 - 250	170	120	4	3367003
CSVW-4.0	4000	150 - 300	230 - 380	325	180	12	3367004
CSVW-5.0	5000	150 - 300	230 - 380	325	180	12	3367005



CSV csavarorsós gerendaszorító

Acélgerendák emelésére vagy ideiglenes emelőszemként alkalmazható.

Jellemzők

- A gerendaszorítót a gerendára való gyors és egyszerű felszerelhetőség érdekében menetes orsóval látták el.
- Biztonsági tényező min. 5 x névleges teherbírás.
- Minden egyes lemezmegfogón a névleges teherbírás 2-szeresével próbaterhelés.

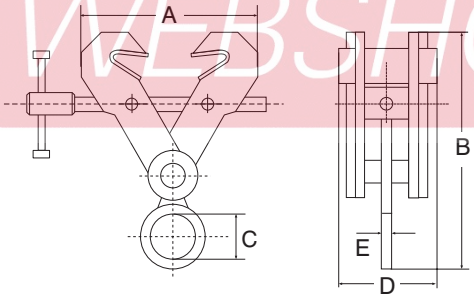

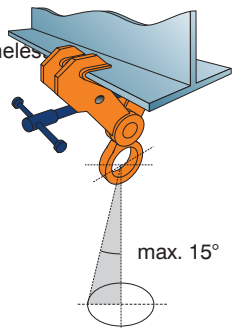

Típus	Teherbírás (kg)	Pofanyílás (mm)	A (mm)	B (mm)	C (mm)	D (mm)	E (mm)	Tömeg (kg)	Megr. sz.
CSV-1.0	1000	75 - 190	135 - 250	300	75	120	16	4	3368001
CSV-2.0	2000	75 - 190	135 - 250	300	75	120	16	5	3368002
CSV-3.0	3000	75 - 190	135 - 250	300	75	120	16	5	3368003
CSV-4.0	4000	150 - 300	230 - 380	450	80	180	20	14	3368004
CSV-5.0	5000	150 - 300	230 - 380	450	80	180	20	15	3368005

IMEI6 WEBSHOP

Kérje aktuális ajánlatunkat



KSB csavarorsós gerendaszorító

Gerendák emelésére és mozgatására, valamint fix felfüggesztési pontként alkalmazható.

Jellemzők

- Alacsony szerkezeti magasság.
- Könnyű szerelhetőség a menetes orsónak köszönhetően.
- IPE és INP acélgerendákhoz egyaránt megfelelő.
- Biztonsági tényező: 4-szeres névleges teherbírás.

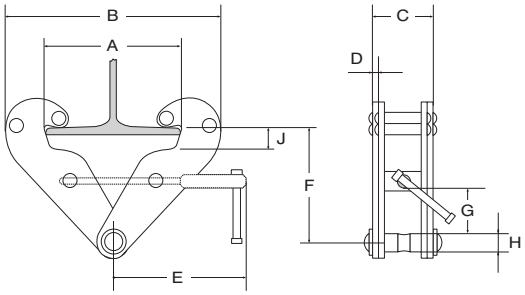

Típus	Teher-bírás (kg)	Pofa-nyílás (mm)	A max. (mm)	B max (mm)	B min (mm)	C (mm)	D (mm)	E (mm)	F max (mm)	F min (mm)	G (mm)	H (mm)	J (mm)	Tömeg (kg)	Megr. sz.
KSB-1	1000	75 - 220	220	360	180	64	5	215	155	102	25	22	20	5.5	3317001
KSB-2	2000	75 - 220	220	360	180	74	6	215	155	102	25	22	20	6	3317002
KSB-3	3000	80 - 320	320	490	235	103	8	260	225	140	45	24	38	11.5	3317003
KSB-5	5000	80 - 320	320	490	235	110	10	260	225	140	45	28	38	12	3317005
KSB-10	10000	90 - 320	320	520	250	120	12	280	230	160	70	44	38	17	3317010

EMELŐ WEBSHOP

Kérje aktuális ajánlatunkat



Superclamp PFC1 és PFC2

A REMA Superclamp PFC egy állítható orsós gerendaszorító, állandó felfüggesztési pont kialakításához.

Jellemzők

- Könnyű ipari felhasználásra.
- Kompakt és kis önsúlyú.
- Egyszerű felszerelhetőség.

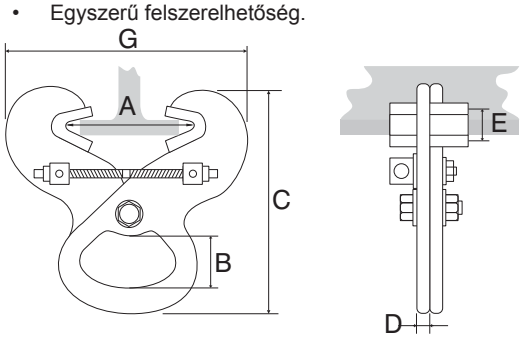

Típus	Teherbírás (kg)	Pofanyílás (mm)	A (mm)	B (mm)	C (mm)	D (mm)	E (mm)	G (mm)	Tömeg (kg)	Megr. sz.
PFC1	1000	96 - 190	96 - 190	38	212	6	22	220	2.1	3501001
PFC2	2000	96 - 190	96 - 190	38	212	6	22	220	2.5	3501002



Superclamp S sorozat

A REMA Superclamp PFC egy állítható orsós gerendaszorító, állandó felfüggesztési pont kialakításához.

Jellemzők

- Kompakt és kis önsúlyú.
- Gyors felszerelhetőség.

Opció

- * Külön érdeklődésre ”Quick Grip” kivitelben is szállítható.

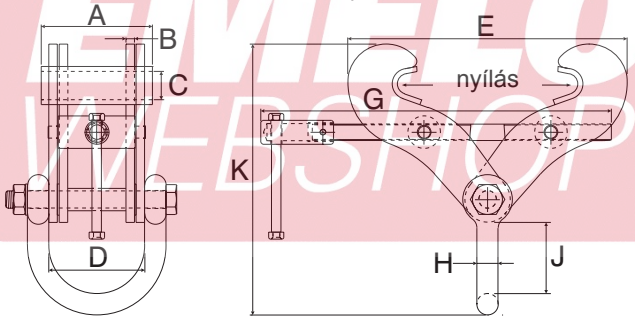

Típus	Teherbírás (kg)	Pofanyílás (mm)	A (mm)	B (mm)	C (mm)	D (mm)	E (mm)	G (mm)	H (mm)	J (mm)	K (mm)	Tömeg (kg)	Megr. sz.
S1*	2000	76-190	125	3	22	90	188	275	20	77	250	4	3502001
S2*	3000	76-190	125	6	22	90	188	275	20	77	250	5.1	3502003
S2A*	3000	76-190	130	12.5	22	102	250	275	20	103	268	7.4	3502005
S3*	4000	150-254	130	10	22	112	327	410	25	98	332	10.4	3502007
S3X	5000	76-190	130	12.5	22	116	237	295	25	110	300	9	3502009
S3A*	5000	150-305	140	12.5	32	116	373	410	25	110	360	14.9	3502011
S4	7000	101-228	140	12.5	42	118	323	410	32	120	382	17.5	3502012
S4S	6000	203-457	140	12.5	42	116	498	560	25	110	459	18.8	3502013
S4A	10.000	203-457	140	20	42	118	498	560	32	112	476	27.3	3502015
S12	15.000	203-457	170	20	50	116.5	611	660	40	185	616	53.8	3502017
S14	15.000	406-610	175	20	63	116.5	795	810	40	185	673	63	3502019

EMELŐ WEBSHOP

Kérje aktuális ajánlatunkat



Superclamp S sorozat forgatható pofabetétekkel

Az állítható pofákkal ellátott REMA Superclamp S sorozat egy állítható orsós gerendaszorító, mely a gerenda övének peremeit olyan optimális módon fogja meg, hogy ezáltal nagyobb pofanyílások lehetségesek.

Jellemzők

- Robusztus kivitel.
- Nagy pofanyílások.
- Gyors felszerelhetőség.

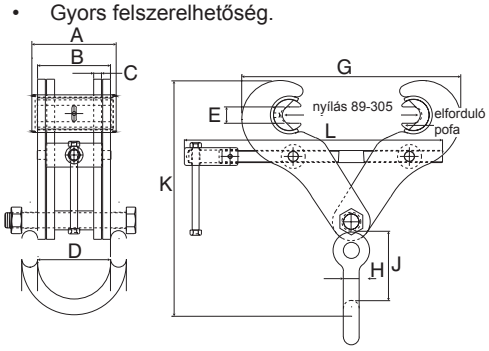

Típus	Teherbírás (kg)	Pofanyílás (mm)	A (mm)	B (mm)	C (mm)	D (mm)	E (mm)	G (mm)	H (mm)	J (mm)	K (mm)	L (mm)	Tömeg (kg)	Megr. sz.
S5	3000	89-305	134	93	6	95	25.4	348	20	102	359	410	10	3503001
S5A	3000	89-305	134	116	10	116	25.4	348	25	110	375	410	13.8	3503003
S6	5000	89-305	134	116	10	116	25.4	348	25	110	375	410	13.8	3503005
S6A	5000	89-305	134	116	12.5	116	25.4	348	25	110	375	410	15.2	3503007
S11	10.000	89-305	134	116	20	118	25.4	348	32	112	391	410	20.6	3503009



Superclamp USC sorozat

Állítható orsós gerendaszorító ideiglenes felfüggesztési pont kialakításához, oldalirányú terheléshez.

Jellemzők

- Speciális biztosítóval felszerelve, a gerendán való elmozdulás megakadályozására.
- Fix felfüggesztő szem, amely bármely irányú terhelést lehetővé tesz.

Alkalmazás

- Acélprofilok emeléséhez, vonszolásához vagy felfüggesztési pontként.

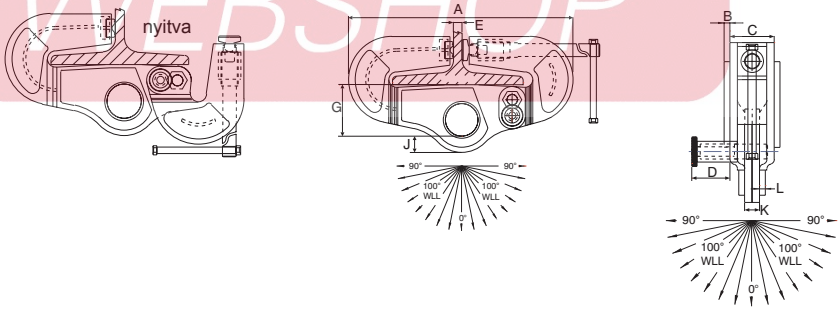

Típus	Teherbírás (kg)	Pofanyílás (mm)	A (mm)	B (mm)	C (mm)	D (mm)	E (mm)	G (mm)	H (mm)	J (mm)	Tömeg (kg)	Megr. sz.
USC3A	3000	75-203	387	-	70	48	32	100	25.4	28	13.5	3507007
USC4	4000	100-315	518	10	70	48	32	100	25.4	28	23.5	3507009
USC5	5000	100-315	524	10	75	48	32	120	25.4	38	28.5	3507011

Kérje aktuális ajánlatunkat



Superclamp AC sorozat

Állítható orsós gerendaszorító ideiglenes felfüggesztési pont kialakításához szögacélon.
A menetes orsós rögzítő elhelyezkedése megakadályozza a szorító lecsúszását a szögacélról.

Jellemzők

- Egyszerű és gyors felszerelés.
- Alkalmas különböző méretű szögacél profilokhoz.

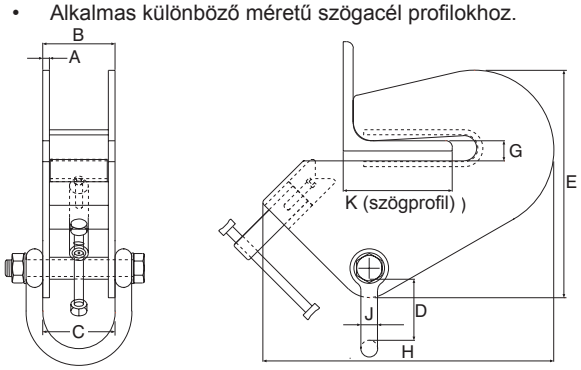

Típus	Teherbírás (kg)	A (mm)	B (mm)	C (mm)	D (mm)	E (mm)	G (mm)	H (mm)	J (mm)	K (mm)	Tömeg (kg)	Megr. sz.
AC1	500	4	65	70	102	206	15	258	16	38-101	4.5	3508001
AC2	1000	6	69	70	96	206	15	258	16	38-101	5.5	3508003
AC3	1500	8	86	90	73	270	15	346	20	50 - 152	11	3508005
AC4	3000	10	90	102	101	343	25.4	490	20	101-203	21.5	3508007

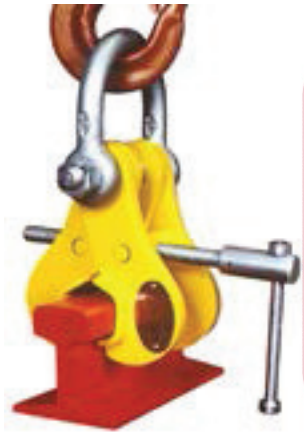

Superclamp R1 és R2

Állítható emelőszorítók sínprofilokhoz.

Jellemzők

- Sínek lefektetéshez, karbantartásához, gyártásához.

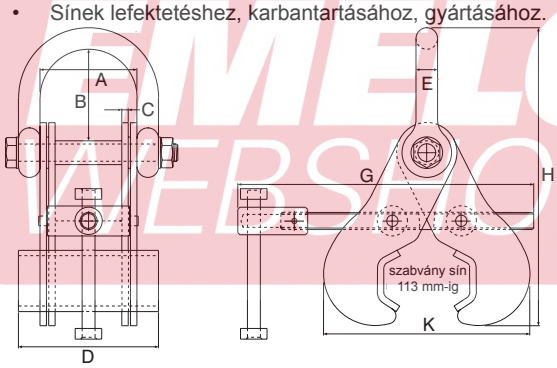

Típus	Teherbírás (kg)	Pofanyílás (mm)	A (mm)	B (mm)	C (mm)	D (mm)	E (mm)	G (mm)	H (mm)	K (mm)	Tömeg (kg)	Megr. sz.
R1	3000	113	90	85	6	130	20	275	277	192	6	3510001
R2	5000	113	116	110	12.5	130	25	275	277	192	9.5	3510003

EMELŐ WEBSHOP

Kérje aktuális ajánlatunkat



Superclamp P sorozat

Állítható emelőszorítók, kör keresztmetszetű anyagok és acélcsövek emeléséhez.

Jellemzők

- Különböző átmérőjű hengeres anyagok emeléséhez.
- Felfüggesztési pontként is alkalmas.

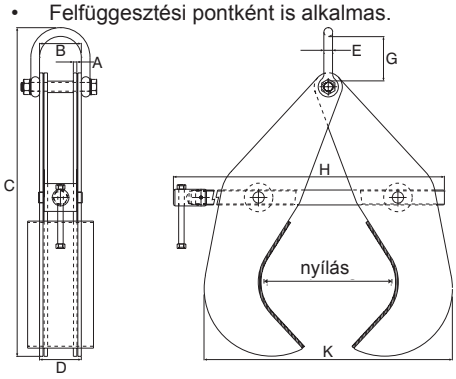

Típus	Teherbírás (kg)	Pofanyílás (mm)	A (mm)	B (mm)	C (mm)	D (mm)	E (mm)	G (mm)	H (mm)	J (mm)	Tömeg (kg)	Megr. sz.
P1	1000	63-115	6	72	343	80	16	99	290	215	7	3511001
P2	1500	101-178	8	75	434	110	16	99	400	331	14.1	3511003
P3	2000	127-228	8	75	506	110	16	99	470	388	18.6	3511005
P4	3000	178-279	8	95	609	125	20	101	550	462	31.9	3511007
P5	3000	203-330	8	95	674	140	20	101	610	508	36.4	3511009
P6	3000	228-381	8	95	749	150	20	101	670	566	43.6	3511011
P7	3000	254-432	8	95	810	165	20	101	700	636	50	3511013
P8	4000	305-482	8	118	902	165	25	112	790	755	63.6	3511015
P9	4000	406-610	8	118	1087	176	25	112	890	915	77	3511017



Superclamp A sorozat

Csuklós kézi mozgatású futómacska, automatikus reteszeléssel.

Jellemzők

- Könnyen és nagyon gyorsan felszerelhető a futósínre.
- Keréktörési biztosítással.
- Maximális övvastagság: A1 = 28 mm, A2/A3 = 30 mm.

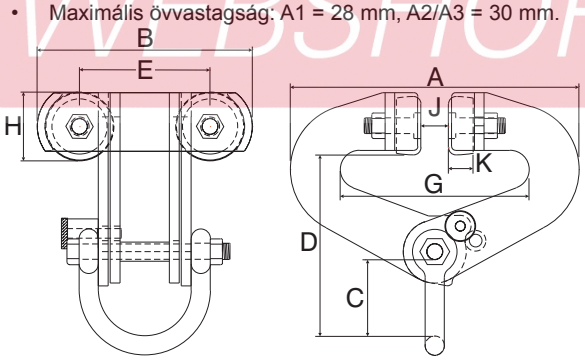

Típus	Teherbírás (kg)	Pofanyílás (mm)	A (mm)	B (mm)	C (mm)	D (mm)	E (mm)	G (mm)	H (mm)	J (mm)	K (mm)	Tömeg (kg)	Megr. sz.
A1	3000	76-230	380	280	110	250	170	76-230	82	30	32	21	3512001
A2	6000	100-305	500	296	110	290	170	100-305	88	40	38	33	3512003
A3	10 000	100-305	580	290	135	310	170	100-305	109	40	38	47.5	3512005

EMELŐ WEBSHOP

Kérje aktuális ajánlatunkat



Superclamp BA sorozat

Állítható orsós kézi mozgatású futómacska karos kontraanyával.

Jellemzők

- Kompakt és kis önsúlyú.
- Gyors felszerelhetőség a csavarorsónak köszönhetően.
- Karos kontraanya az extra biztonság érdekében.
- Keréktörési biztosítással.
- Maximális övvastagság: A1 = 28 mm, A2/A3 = 30 mm.

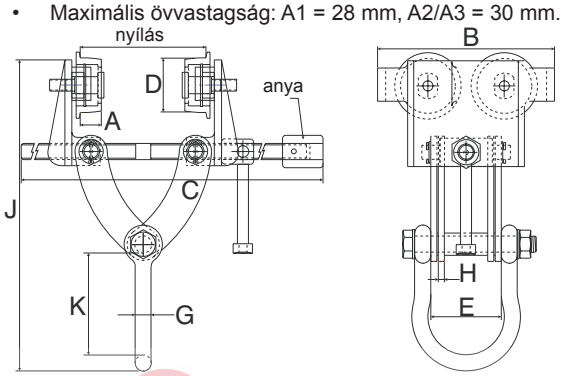

Típus	Teherbírás (kg)	Pofanyílás (mm)	A (mm)	B (mm)	C (mm)	D (mm)	E (mm)	G (mm)	H (mm)	J (mm)	K (mm)	Tömeg (kg)	Megr. sz.
BA1	1000	63-203	14	176	360	46	70	16	6	309	101	6.5	3513001
BA2	1500	76-203	21	176	360	54	70	16	6	309	101	7.2	3513003
BA3	2000	76-203	21	176	360	54	70	16	8	309	101	7.2	3513005



Superclamp B sorozat 3000 - 10000 kg

Állítható orsós kézi mozgatású futómacska karos kontraanyával.

Jellemzők

- Robusztus kivitel.
- Gyors felszerelhetőség a csavarorsónak köszönhetően.
- Karos kontraanya az extra biztonság érdekében.
- Keréktörési biztosítással.

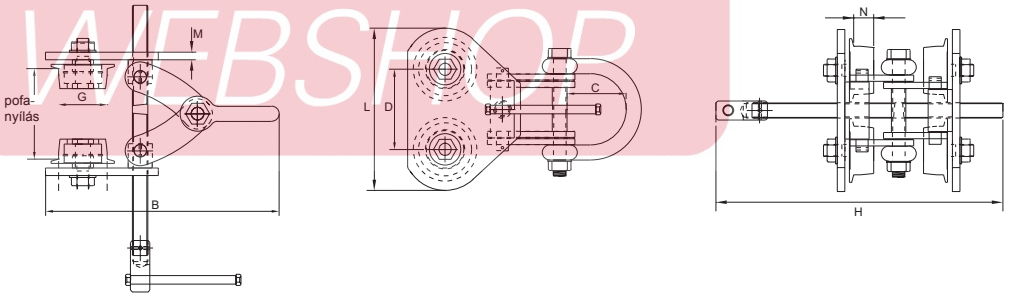

Típus	Teherbírás (kg)	Pofanyílás (mm)	A (mm)	B (mm)	C (mm)	D (mm)	G (mm)	H (mm)	L (mm)	N (mm)	Tömeg (kg)	Megr. sz.
B1	3000	76-203	76-203	395	112	133	82	480	269	33	23.5	3514001
B2	6000	105-305	105-305	515	100	176	125	560	356	34	50	3514003
B3	10.000	105-305	105-305	570	130	200	145	785	430	41	74,5	3514005

IMELŐ WEBSHOP

Kérje aktuális ajánlatunkat



PU 10 raklapvonszoló

Kettős olló, ívelt pofákkal a jobb fogás érdekében. Alkalmas fa raklapokhoz és ládákhoz.

Típus	Teherbírás (kg)	Pofanyílás (mm)	Hossz (mm)	Tömeg (kg)	Megr. sz.
PU10	2200	90	760	9.5	3260010



PU 20 raklapvonszoló

Szimpla olló, nagyobb pofanyílással. Alkalmas EU raklapokhoz (145 mm-es tuskó).

Típus	Teherbírás (kg)	Pofanyílás (mm)	Hossz (mm)	Tömeg (kg)	Megr. sz.
PU20	2200	190	495	5,5	3260020



PU 30 raklapvonszoló

Maximális tartás, kézi fogantyú az egyszerű pozícionáláshoz. Alkalmas fa, valamint fém raklapokhoz és ládákhoz.

Típus	Teherbírás (kg)	Pofanyílás (mm)	Hossz (mm)	Tömeg (kg)	Megr. sz.
PU30	2000	110	390	6.5	3260030

REMA OLLÓS MEGFOGÓK KÜLÖN ÉRDEKLŐDÉSRE

A REMA ollós megfogók sokféle változatban szállíthatók, különböző áruk szállításához és rakodásához, például:

- bálák
- gerendák
- tömbök
- hengerek
- ládák
- lemezek
- profilanyagok
- tekercsek
- hordók
- zsákok





EMELŐ WEBSHOP

Kérje aktuális ajánlatunkat

PFR permanens emelőmágnesek	128
QPM permanens emelőmágnesek	130
RM akkumulátoros emelőmágnesek	131
230 V-os elektromos-permanens emelőmágnes	133
Kézi mágnesek & darumágnesek	134

EMELŐ WEBSHOP



PFR permanens emelőmágnesek

A REMA PFR permanens emelőmágnesek neodim anyagú mágnest tartalmaznak, ami az önsúlyhoz és a méretekhez viszonyítva nagyon erős emelőmágnest eredményez. REMA PFR permanens emelőmágnesek kerek keresztmetszetű és sík felületű munkadarabokhoz egyaránt alkalmazhatók.

Alkalmazás

- Műhelyekben, raktárakban, megmunkáló gépeknél, mint pl.: vágó-, maró-, csiszoló- és fűrészgépeknél, valamint hajlítógépeknél és esztergapadoknál stb.

Jellemzők

- 3-szoros biztonsági tényező.
- Erős neodim mágnes anyag.
- Nagy emelési kapacitás és egyszerű kezelés.
- Könnyű mechanikus kapcsolás, biztonsági karral.
- Nagy emelőszem.
- Kompakt formatervezés, alacsony önsúly.
- Robusztus konstrukciójú ház és mágnes.

Opciók

- Billentőkar PFR 250 és 500 típusokhoz.

Típus	Teherbírás (kg)	Teherbírás köranyagnál (kg)	Anyag-vastagság (mm)	Maximális lemezméret (L x B)	Méret L x B x H (mm)	Átmérő-tartomány (mm)	Tömeg (kg)	Megr. sz.
PFR-125	125	50	25	1900 x 500	95 x 60 x 110	50-100	3.0	3601004
PFR-250	250	125	30	1750 x 1000	151 x 100 x 168	60-200	10.0	3601005
PFR-500	500	250	40	1800 x 1500	246 x 120 x 168	65-270	19.0	3601007
PFR-1000	1000	500	60	2450 x 1500	316 x 148 x 216	100-300	37.0	3601009
PFR-1500	1500	750	60	2450 x 1500	410 x 165 x 253	150-350	50.0	3601010
PFR-2000	2000	1000	80	3250 x 1500	480 x 165 x 251	100-350	85.0	3601011

EMELŐ WEBSHOP

HA billentőkar PFR 250/500 permanens mágnesekhez



Típus	Teherbírás (kg)	Méret L x B x H (mm)	Tömeg (kg)	Megr. sz.
HA-250	250	958 x 210 x 255	27	3601013
HA-500	500	1158 x 275 x 255	38	3601015

Kérje aktuális ajánlatunkat

PFR permanens emelőmágnesek terhelhetőségi táblázat

Teherbírás lemezeknél (S 235 JR [ST-37])

	Anyag-vastag-ság	Sima és laposra húzott felület, légrés 0,1 mm			Rozsdás / melegen hengerelt felület, légrés 0,1-0,3 mm			Szabálytalan és durva felület, légrés 0,3-0,5 mm			Nagyon durva felület, légrés > 0,5 mm
		Max. lemez-méret (mm)	Teherbírás (kg) eltérő lemezméretnél		Max. lemez-méret (mm)	Teherbírás (kg) eltérő lemezméretnél		Max. lemez-méret (mm)	Teherbírás (kg) eltérő lemezméretnél		
PFR 125		(L x B)	L > 200 B > 200	L > 60 B > 100	(L x B)	L > 200 B > 200	L > 60 B > 100	(L x B)	L > 200 B > 200	L > 60 B > 100	
	≥ 25	-	125	110	-	75	70	-	60	55	
	15	1900 x 500	115	100	1100 x 500	70	60	900 x 500	55	45	
	10	2300 x 500	110	65	1500 x 500	65	50	1200 x 500	50	40	
	4	2500 x 500	45	17	2300 x 500	40	17	1700 x 500	30	15	
	2	1500 x 500	15	4	1300 x 500	13	3	1200 x 500	12	3	
	Ø 50-100	**Lmax 2500**	**40**		**Lmax 1700**	**28**		**Lmax 1700**	**24**		
PFR 250		(L x B)	L > 300 B > 300	L > 100 B > 150	(L x B)	L > 300 B > 300	L > 100 B > 150	(L x B)	L > 300 B > 300	L > 100 B > 150	
	≥ 30	-	250	225	-	170	150	-	105	100	
	15	1750 x 1000	205	155	1250 x 1000	150	120	1000 x 800	90	85	
	10	2200 x 1000	170	80	1650 x 1000	130	65	1100 x 1000	85	53	
	6	2100 x 1000	100	34	1650 x 1000	80	28	1300 x 1000	60	23	
	4	1600 x 1000	50	17	1400 x 1000	45	14	1150 x 1000	36	12	
	Ø 60-200	**Lmax 3500**	**125**		**Lmax 3000**	**100**		**Lmax 2500**	**70**		
PFR 500		(L x B)	L > 400 B > 400	L > 110 B > 245	(L x B)	L > 400 B > 400	L > 110 B > 245	(L x B)	L > 400 B > 400	L > 110 B > 245	
	≥ 40	-	500	480	-	380	370	-	255	250	
	20	1800 x 1500	425	365	1650 x 1250	320	290	1400 x 1000	220	200	
	15	2250 x 1500	400	235	2050 x 1250	300	195	1750 x 1000	205	150	
	10	2500 x 1500	270	115	2350 x 1250	220	95	2150 x 1000	165	80	
	8	2300 x 1500	195	80	2250 x 1250	160	65	2150 x 1000	125	55	
	6	2000 x 1500	125	50	2000 x 1250	100	40	2000 x 1000	80	33	
	Ø 65-270	**Lmax 4000**	**250**		**Lmax 3500**	**200**		**Lmax 3000**	**150**		**kérje tanács-adásun-kat**
PFR 1000		(L x B)	L > 500 B > 500	L > 145 B > 310	(L x B)	L > 500 B > 500	L > 145 B > 310	(L x B)	L > 500 B > 500	L > 145 B > 310	
	≥ 60	-	1000	985	-	845	835	-	650	645	
	30	2450 x 1500	860	710	2000 x 1500	730	620	1900 x 1250	565	515	
	25	2850 x 1500	830	535	2400 x 1500	705	475	2250 x 1250	550	410	
	20	3200 x 1500	745	365	2750 x 1500	640	320	2600 x 1250	510	290	
	15	3300 x 1500	500	215	2900 x 1500	445	195	2800 x 1250	380	175	
	10	2750 x 1500	265	105	2550 x 1500	240	95	2650 x 1250	200	85	
	Ø 100-300	**Lmax 4500**	**500**		**Lmax 4000**	**400**		**Lmax 3500**	**300**		
PFR 1500		(L x B)	L > 800 B > 800	L > 170 B > 400	(L x B)	L > 800 B > 800	L > 170 B > 400	(L x B)	L > 800 B > 800	L > 145 B > 310	
	≥80	-	1500	1460	-	1420	1200	-	1020	980	
	50	3000 x 1200	1460	1250	2500 x 1200	1200	1050	2000 x 1200	960	900	
	30	3500 x 1200	980	430	3250 x 1200	900	390	2500 x 1300	780	350	
	20	3500 x 1400	760	310	3000 x 1600	750	290	2500 x 1750	695	270	
	15	3000 x 1500	540	195	3000 x 1500	530	180	2500 x 1400	420	160	
	Ø 150-350	**Lmax 5000**	**750**		**Lmax 4500**	**700**		**Lmax 3500**	**600**		
PFR 2000		(L x B)	L > 800 B > 800	L > 170 B > 500	(L x B)	L > 800 B > 800	L > 170 B > 500	(L x B)	L > 800 B > 800	L > 170 B > 500	
	≥ 80	-	2000	1950	-	1650	1600	-	1300	1250	
	50	3250 x 1500	1950	1600	2500 x 1500	1600	1350	2000 x 1500	1250	1150	
	30	3500 x 1500	1350	550	3250 x 1500	1150	500	2500 x 1500	1000	450	
	20	3500 x 2000	1100	400	3000 x 2000	1000	375	2500 x 2000	900	350	
	15	3000 x 1500	650	250	3000 x 1500	600	230	2000 x 1500	550	200	
	Ø 100-350	**Lmax 5000**	**1000**		**Lmax 4500**	**900**		**Lmax 4000**	**800**		

EMLÉ WEBSHOP

Kérje aktuális ajánlatunkat



QPM permanens emelőmágnes

A REMA QPM Neodímium permanens emelőmágnesek alkalmasak lapos és henger alakú ferromágneses (acélként mágnesezhető) anyagok emelésére és mozgatására.

Alkalmazások

- Emeléstechnikai függesztékként, horizontális és vertikális anyagmozgatásra raktárakban, acélszerkezeti gyártóüzemekben, gép- és összeszerelő csarnokokban, dokkokban stb.

Jellemzők

- 3,5-szörös biztonsági tényező.
- Kiváló minőségű neodim mágnes anyag [NdFeB].
- Szétválasztás után szinte semmi mágnesesség nem marad fenn, miáltal megelőzhetők a balesetek.
- Egyszerű és könnyű, biztonsági gombos karvezérlés.
- A V-horony lehetővé teszi a sima felületek mellett henger alakú munkadarabok felemelését is.
- Kompakt és robusztus szerkezet, nagy nyílású emelőszemmel.

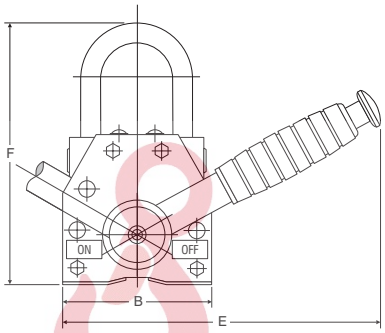

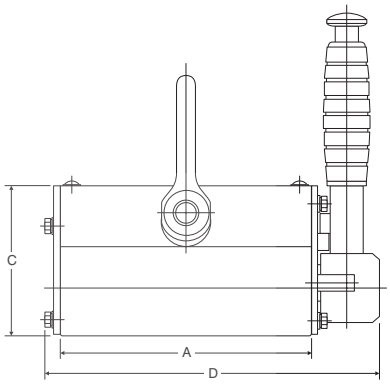

Típus	Teherbírás (kg)	Teherbírás köranyagnál (kg)	A (mm)	B (mm)	C (mm)	D (mm)	E (mm)	F (mm)	Kar hossza (mm)	Tömeg (kg)	Megr. sz.
QPM-100	100	30	84	62	67	130	150	116	84	2.6	3610001
QPM-300	300	100	154	92	91	206	195	160	154	9.6	3610003
QPM-600	600	200	224	122	117	285	254	213	196	23.0	3610006
QPM-1000	1000	300	250	62	67	322	372	288	264	54.0	3610010

Típusválasztás

Válassza ki a megfelelő mágnes típust az emelendő teher alapján. Ehhez a következő tényezőket vegye figyelembe: vastagság, tömeg, a mágneses felület mérete, anyag jellemzői, felületi struktúra, légrés, szimmetrikus terhelés.

ⓘ FIGYELEM

- Soha ne lépje túl a névleges terhelést.
- Kerülje a hirtelen terhelést!
- A teljes emelési erő csak akkor érhető el, ha az emelendő acéllemez (St 37k, 25 mm vastag) felülete megmunkált, sima és tiszta.
- Figyeljen arra, hogy vékony lemezek esetén, az egymáson fekvő lemezek közül egyszerre csak egyet emeljen meg.
- Figyeljen vékony lemezek emelése esetén a “leválásra”. A vékony lemezek elhajolhatnak és leválhatnak az emelő mágnesről.
- Soha ne engedje az emelő mágnest felütődve a földre érkezni.
- Tilos az emelő mágnes által tartott teher alatt tartózkodni.
- Az emelő mágnessel történő munkavégzéssel ne veszélyeztessen embereket.
- Soha ne emeljen olyan terhet, amelyen más tárgyak vannak rögzítetlenül.
- Soha ne emeljen egyenetlen felületű, porózus munkadarabokat.
- A felület száraz, tiszta, olaj és zsírmentes legyen.
- Az emelő mágnest kizárólag biztonságos darukra és teherhorgokra stb. akassza fel.
- Kerülje a hírtelen terhelést az emelés alatt és a terhet ellenőrzötten tegye le.
- Használat előtt mindig ellenőrizze a karon található kezelőgomb, megvezetés és biztonsági csap állapotát.
- Évente egyszer ellenőriztesse és vizsgáltassa be az emelő mágnest egy arra illetékes személlyel, vagy céggel.

Akkumulátoros és elektromos emelőmágneseket lásd a következő oldalakon

Kérje aktuális ajánlatunkat



RM akkumulátoros emelőmágnesek

REMA RM akkumulátoros emelőmágnesek beépített 12 V-os akkumulátorral sík felületű és kerek keresztmetszetű (RMP típus) munkadarabokhoz egyaránt alkalmazhatók.

Jellemzők

- A 12 V-os akkumulátor egy feltöltéssel legalább 8 órás munkaidőt tesz lehetővé.
- Infravörös távvezérlő 4.5 m vezérlési távolsággal.
- Közvetlen 230 V-os csatlakozás az akkumulátor feltöltéséhez.
- LED-es kijelző mutatja az akkumulátor töltöttségi állapotát.
- Az RM modell mágnese 3-pólusú , az RMP modellé 2-pólusú.

Alkalmazás

- Nehéz, vastag lemezanyagok emelésére 5.000 kg-ig.
- Az RMP típussal minimum 25 mm, maximum 300 mm átmérőjű köranyagok is emelhetők.

Magas biztonsági követelmények

- Az emelőszem alatti külön biztonsági nyomókapcsoló miatt a mágnes véletlenül nem kapcsolható ki.
- A lemez elengedéséhez 2 nyomógombot kell egyszerre megnyomni.
- Az akkumulátor alacsony feszültségét hangjelzés és LED fényjelzés mutatja.
- Alacsony akkumulátor feszültség esetén a mágnes nem kapcsolható be.
- 2-szeres teherbírással bevizsgálva.
- DIN 43539-3 szerinti akkumulátor.



Opció

- 3601039 infravörös távirányító kikapcsolás (tip-off) funkcióval az áramkör ideiglenes megszakításához.
-
-

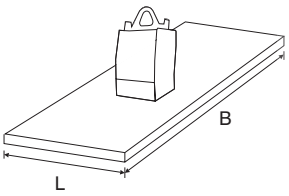

Típus	Teherbírás (kg)	Teherbírás köranyagnál (kg)	Anyagvastagság (mm)	Maximális lemez-méret (L x B)	Méretek L x B x H (mm)	Tömeg (kg)	Megr. sz.
RM-1350	1350	-	38	2130 x 2130	272 x 242 x 460	60.0	3601031
RM-2500	2500	-	50	2400 x 2400	400 x 242 x 460	72.0	3601033
RM-3600	3600	-	25	6000 x 3000	1200 x 300 x 460	180.0	3601035
RM-5000	5000	-	50	3600 x 3300	1050 x 240 x 460	203.0	3601037
RMP-1800	1800	1130	50	2000 x 2000	470 x 242 x 610	167.0	3601041
RMP-3600	3600	2260	70	2700 x 2700	760 x 262 x 620	420.0	3601043
OPCIÓ	Infravörös távirányító kikapcsolás (tip-off) funkcióval						3601039

EMELŐ WEBSHOP

Kérje aktuális ajánlatunkat

RM akkumulátoros emelőmágnesek terhelhetőségi táblázat

	Anyag-vastag-ság	Sima és laposra húzott felület, légrés 0,1 mm		Rozsdás / melegen hengerelt felület, légrés 0,1-0,3 mm		Szabálytalan és durva felület, légrés 0,3-0,5 mm		Nagyon durva felület, légrés > 0,5 mm
		Max. lemez-méret (L x B) (mm)	Teherbírás (kg)	Max. lemez-méret (L x B) (mm)	Teherbírás (kg)	Max. lemezméret (L x B) (mm)	Teherbírás (kg)	
RM 1350	≥38	2130 x 2130	1350	1900 x 1900	1160	1700 x 1700	900	
	25	2130 x 2130	950	1830 x 1830	890	1830 x 1520	770	
	19	2130 x 2130	660	1830 x 1830	580	1830 x 1520	500	
	13	2130 x 2130	370	1830 x 1830	340	1520 x 1520	290	
	10	1830 x 1520	180	1520 x 1520	160	1520 x 1520	150	
	6	1220 x 1220	90	1220 x 1220	86	1220 x 1220	80	
RM 2500	≥50	2400 x 2400	2500	2400 x 2100	2100	2100 x 2100	1750	
	38	2400 x 2400	1850	2400 x 2100	1620	2100 x 2100	1350	
	25	2400 x 2400	1200	2400 x 2100	1130	2100 x 2100	950	
	19	2400 x 2400	800	2100 x 2100	700	2100 x 1800	610	
	13	1800 x 1800	370	1800 x 1800	360	1800 x 1800	330	
	10	1800 x 1500	250	1800 x 1800	200	1800 x 1500	180	
	6	1500 x 1200	110	1500 x 1200	100	1500 x 1200	90	
RM 5000	≥50	3600 x 3300	5000	3300 x 3300	4200	3000 x 2700	3500	
	38	3300 x 3300	3700	3300 x 3000	3240	3000 x 2700	2700	
	25	3300 x 3300	2400	3300 x 3000	2260	3000 x 2700	1900	
	19	3000 x 2700	1600	3000 x 2700	1400	2700 x 2700	1220	
	13	2700 x 2400	740	2700 x 2400	720	2400 x 2400	660	
	10	2100 x 2100	500	2100 x 2100	400	2100 x 2100	360	
	6	1800 x 1800	220	1800 x 1800	200	1800 x 1800	180	kérje tanács-adásunkat
RM 3600	≥25	6000 x 3000	3600	6000 x 2700	3270	4500 x 3000	2730	
	19	6600 x 2400	2430	6000 x 2400	2230	4500 x 2400	1960	
	13	5100 x 2400	1250	4800 x 2400	1180	4500 x 2400	1090	
	10	3900 x 2400	720	3600 x 2400	660	3300 x 2400	610	
	6	3600 x 1800	340	3300 x 1800	300	3300 x 1500	270	
	3	2400 x 1800	110	2100 x 1800	100	1800 x 1800	90	
RMP 1800	≥50	2000 x 2000	1800	1700 x 1500	1030	1500 x 1500	930	
	38	1900 x 1900	1130	1800 x 1500	930	1800 x 1500	850	
	25	2100 x 2100	1020	2100 x 1800	840	2100 x 1800	760	
	19	2400 x 2100	800	2100 x 1800	660	2100 x 1800	590	
	13	2400 x 2100	570	2100 x 2100	470	2100 x 1800	420	
	10	2100 x 2100	390	2100 x 1800	310	2100 x 1500	270	
	6	2000 x 2000	250	2000 x 1500	200	1800 x 1500	150	
RMP 3600	≥70	-	3600	-	3400	-	3200	
	40	2700 x 2700	2275	2400 x 2400	2440	2400 x 2100	2320	
	30	3000 x 3000	1730	2700 x 2700	1570	2700 x 2400	1420	
	20	3000 x 3000	1250	2700 x 2700	1140	2700 x 2400	1050	
	15	3000 x 3000	920	2700 x 2700	840	2700 x 2400	780	
	10	2700 x 2700	610	2700 x 2400	580	2400 x 2400	520	
	6	3000 x 2700	370	2700 x 2400	350	2700 x 2400	320	

EMELŐ WEBSHOP

Kérje aktuális ajánlatunkat



PFR-EP 230 V-os elektromos-permanens emelőmágnes

REMA PFR-EP permanens emelőmágnesek kerek keresztmetszetű és sík felületű munkadarabokhoz egyaránt alkalmazhatók. A REMA PFR-EP emelőmágnesek nagyfokú biztonságot nyújtanak, mivel az emelőerőt neodim permanens mágnesek hozzák létre, és ha a teher és a mágnes közötti érintkezés rossz, ezek a mágnesek akkor is nagy emelőerőt biztosítanak. A mágnesek teherbírását 50 mm vastagságú, St37 anyagból készült, húzott lemezekkel ellenőrizték.

Jellemzők

- Billenthető emelőszem.
- A mágneses erő áramkimaradás esetén is fennmarad.
- Nagy mágneses erő érdes és nem sík felületeken is.
- Alacsony energiafogyasztás és csekély fenntartási költségek.
- Lapos és kerek keresztmetszetű anyagokhoz egyaránt alkalmas.
- Automatizálási lehetőség.
- Az aktiválást egyetlen egy áramimpulzus végzi.
- 3-szoros biztonsági tényező, az anyag felületétől függően.
- 230 V váltóáramú csatlakozás.

Alkalmazás

- Munkadarabok felhelyezése gépekre, vagy levétele gépekről.
- Raktári emelés és anyagmozgatás.
- Munkadarabok emelése és mozgatása szereléskor.
- Gyakori anyagmozgatás automatizált rendszerekben.

Opciók

- 3601029 PFR-EP távirányító

Típus	Teherbírás (kg)	Teherbírás köranyagnál (kg)	L x B (mm)	Ma-gasság (mm)	Áram-felvétel (A)	Tömeg (kg)	Megr. sz.
PFR-EP 125	125	62	210 x 65	170	2,5	13.0	3601021
PFR-EP 250	250	125	270 x 125	350	4,7	40.0	3601023
PFR-EP 500	500	250	370 x 125/167	425	6,7	54.0	3601025
PFR-EP 1000	1000	500	445 x 125/167	425	8	70.0	3601027



PFR-AIR sűrített levegővel vezérelt permanens emelőmágnes

A REMA PFR-AIR sűrített levegővel vezérelt permanens emelőmágnes sík felületű és kerek keresztmetszetű munkadarabokhoz egyaránt alkalmazható. Egy beépített pneumatikus munkahenger aktiválja a mágneses mezőt. A mágnesek teherbírását 50 mm vastagságú, St37 anyagból készült, húzott lemezekkel ellenőrizték.

Jellemzők

- Emelőszem.
- A sűrített levegő nyomásának kimaradásakor sem engedi el a terhet.
- Csekély fenntartási költségek.
- Lapos és kerek keresztmetszetű anyagokhoz egyaránt alkalmas.
- 3-szoros biztonsági tényező, az anyag felületétől függően.
- .
- 4 bar névleges sűrített levegő nyomás.

Alkalmazás

- Műhelyekben, raktárakban, megmunkáló gépeknél, mint pl.: vágó-, maró-, csiszoló- és fűrészgépeknél, valamint hajlítógépeknél és esztergapadoknál stb.

Típus	Teherbírás (kg)	Teherbírás kör-anyagnál (kg)	L x B (mm)	Magasság (mm)	Tömeg (kg)	Megr. sz.
PFR-AIR250	250	125	152 x 120	285/365	25.0	3601017
PFR-AIR500	500	250	224 x 120	285/365	38.0	3601019

EMELŐ WEBSHOP

Kérje aktuális ajánlatunkat



PK-60

PK/MK kompakt kézi mágnesek

A REMA PK és MK kézi mágnesek, nélkülözhetetlen segédeszközök olyan helyeken, ahol sokat dolgoznak acéllemezekkel.

Jellemzők

- GS minősítés.
- A mágneses erőre az olajnak és zsírnak nincs különösebb hatása.
- A hordozófogantyú robusztus, ergonomikus kialakítású és műanyaggal bevont.
- A mágnes könnyen leválasztható a munkadarabról a kézi fogantyú, ill. a darumágnes esetében a kioldó kar lenyomásával, amikor a mágnest egy laprugó emeli el a munkadarabról, anélkül, hogy azon sérülést okozna.
- A mágnes elválasztása után a munkadarabok nem mágnesesek.
- A PK típus háza műanyagból készült.

Alkalmazás

- Horizontálisan vagy vertikálisan tárolt acéllemezek szállítása a tárolóból a megmunkálás helyére.
- Biztonságos manőverezés acéllemezekkel megmunkáló gépeken.
- Acéllemez darabok emelése és szállítása a lángvágóhoz.



MK sorozat

Típus	Teherbírás (kg)	Vonszolóerő (kg)	Lemez-vastagság (mm)	L x B (mm)	Tömeg (kg)	Megr. sz.
PK-60	60	35	1-2	160 x 150	1.4	3604000
MK-120	120	70	1-2	140 x 84	1.4	3604001
MK-170	170	100	1-4	140 x 116	1.7	3604003
MK-300	300	180	> 2	160 x 180	3.5	3604005



MK-250KS és MK-500KS kompakt darumágnesek

A REMA MK-250KS és MK-500KS acéllemezek vertikális és horizontális emelésére és szállítására szolgálnak, miközben az acéllemez elforgatható, ami vertikális tárolás esetén előnyös.

Mindkét típus alkalmas acéllemezek emelésére 4 mm vastagságtól.
A maximális emelőerőt 20 mm vastag acéllemeznél fejtik ki.

1 m x 2 m méretű acéllemezek emeléséhez egy emelőmágnes elegendő.
1,5 m x 3 m méretű acéllemezekhez 2, traverzzel összekötött emelőmágnes szükséges.

Jellemzők

- Billenthető emelőszem.
- Ott is alkalmazható, ahol magas biztonsági követelmények vannak érvényben és/vagy az acéllemezek felülete nem tökéletesen sima vagy tiszta.

Típus	Teherbírás (kg)	Vonszolóerő (kg)	Lemez-vastagság (mm)	L x B (mm)	Tömeg (kg)	Megr. sz.
MK-250KS	250	100	> 4	290 x 125	7.5	3604007
MK-500KS	300	125	> 4	290 x 180	10.5	3604009

ⓘ FIGYELEM

- A teljes emelési erő csak akkor érhető el, ha az emelendő acéllemez (min. 25 mm vastag) felülete megmunkált, sima és tiszta.
- Soha ne lépje túl a névleges terhelést.
- A kézi mágnesek biztonsági tényezője 2.
- A darumágnesek biztonsági tényezője 3.
- Tilos a darumágnes által tartott teher alatt tartózkodni.

EMELŐ WEBSHOP

Kérje aktuális ajánlatunkat

Pneumatikus és elektromos vákuumos emelők 136

Mechanikus vákuumos emelők 137



EMELŐ WEBSHOP



Vákuumos emelők

Nem porózus, stabil és sík fém-, műanyag és egyéb anyagokból készült lemezek horizontális szállításához.

Jellemzők

- VLA típus pneumatikus meghajtású vákuum-szivattyúval.
- GLA típus elektromos meghajtású vákuum-szivattyúval.
- Ergonomikus kezelés egy személy által.
- Csekély karbantartási igény.

Biztonság

- Vákuumbiztosítás az elengedés ellen.
- Hangjelzés a vákuum csökkenése esetén. Feltölthető akkumulátorral és töltőkészülékkel.
- Manométeres vákuumellenőrzés.
- Biztonsági fogantyú a megfelelő távolságtartáshoz.
- Minimális sűrített levegő nyomás a VLA modellek esetében 6-7 bar.

Előnyök

- Ergonomikus kezelés egy személy által.
- Csekély karbantartási igény.

Opciók

- A GLA típus akkumulátoros áramellátású vákuum-szivattyúval is szállítható.
- Akkumulátor töltőkészülékkel együtt.
- Kézi, mechanikus forgatás és billentés.
- Fa és kő emelésére alkalmas vákuumos emelők külön érdeklődésre.
- Nagyobb teherbírások külön érdeklődésre.

Típus	Teherbírás (kg)	Vákuum-fejek száma	Vákuumfej méret (mm)	L x B (mm)	Magasság (mm)	Tömeg (kg)	Megr. sz.
GLA4F-0.25	250	4	250	1750 x 1150	620	55	3660001
GLA4F-0.5	500	4	300	1750 x 1150	620	55	3660003
GLA6F-0.5	500	6	250	2200 x 1200	620	90	3660005
GLA6F-1.0	1000	6	300	2200 x 1200	620	90	3660007
GLA8F-1.0	1000	8	250	2750 x 1150	620	150	3660009
GLA8F-1.5	1500	8	300	2750 x 1150	620	150	3660011
GLA10F-2.0	2000	10	300	2750 x 1150	620	200	3660012
VLA4F-0.25	250	4	250	1750 x 1150	620	55	3660013
VLA4F-0.5	500	4	300	1750 x 1150	620	55	3660015
VLA6F-0.5	500	6	250	2200 x 1200	620	90	3660017
VLA6F-1.0	1000	6	300	2200 x 1200	620	90	3660019
VLA8F-1.0	1000	8	250	2750 x 1150	620	150	3660021
VLA8F-1.5	1500	8	300	2750 x 1150	620	150	3660023

EMELŐ WEBSHOP

GP elektromos vákuumos emelő üveghez 400 V - 50 Hz



A GP típusokat üveglapok horizontális szállítására fejlesztették ki.
A GP-RB típusok kézi erővel, mechanikusan billenthetők és elforgathatók.

Jellemzők

- GP típusok elektromos meghajtású vákuum-szivattyúval.

Opciók

- A GP típusok elektromos meghajtású billentéssel és forgatással is szállíthatók.
- A GP típusok 230 V váltóáramú és 24 V egyenáramú meghajtással is szállíthatók.

Típus	Teherbírás (kg)	Vákuum-fejek száma	Vákuumfej méret (mm)	L x B (mm)	Magasság (mm)	Tömeg (kg)	Megr. sz.
GP-2RB	200	2	300	300 x 750	510	55	3661001
GP-4RB	400	4	300	658 x 867	510	55	3661003
GP-6RB	600	6	300	756 x 1100	750	70	3661005
GP-8RB	800	8	300	756 x 1340	750	83	3661007

FIGYELEM

- Megrendeléskor mindig adja meg az emelendő lemez, ill. munkadarab anyagának specifikációját és méreteit (L x B x D).

Kérje aktuális ajánlatunkat



VHM mechanikus vákuumos emelők

A REMA VHM mechanikus vákuumos emelők ideálisan használhatók olyan helyeken, ahol nem áll rendelkezésre energiaforrás.

Biztonság

- Vákuumbiztosítás az elengedés ellen.
- Akusztikus jelzés vákuumvesztés esetén 2×9 V szárazelemmel (nem újratölthető).
- Manométeres vákuumellenőrzés.
- Zöld és vörös LED a "biztonságos működés" kijelzésére.
- Minimális terhelés 3 kg.

Jellemzők

- Nincs szükség energiaellátásra.
- Egyszerű és gyors telepítés.
- Ergonomikus kezelés egy személy által.
- Csekély karbantartási igény.
- TÜV minősítés.

Opciók

- Biztonsági kezelőkar, hogy mindig elegendő távolság legyen a kezelő személy és a készülék között.

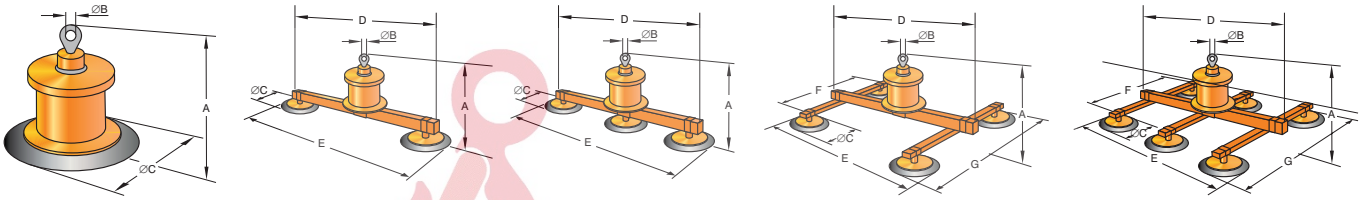

Típus	Teherbírás (kg)	Vákuumfejek száma	Lemezvastagság (mm) 1000 x 2000 mm	Lemezvastagság (mm) 1250 x 2500 mm	Lemezvastagság (mm) 1500 x 3000 mm	Tömeg (kg)	Megr. sz.
VHM-400/1	400	1	> 5			57	3665001
VHM-600/2	600	2	> 1	> 1.5	> 4	83	3665003
VHM-600/3	600	3	> 1	> 1	> 3	96	3665005
VHM-600/4	600	4	> 1	> 1	> 2	110	3665007
VHM-600/6	600	6	> 1	> 1	> 1	136	3665008
VHM-1200/4	1200	4	> 1	> 1	> 2	188	3665009
VHM-1200/6	1200	6	> 1	> 1	> 2	228	3665011

Típus	A min. (mm)	A max. (mm)	B (mm)	C (mm)	D (mm)	E min. (mm)	E max. (mm)	F (mm)	G min. (mm)	G max. (mm)
VHM-400/1	440	580	50	410						
VHM-600/2	610	750	50	410	1910	860	2210			
VHM-600/3	620	810	50	410	1910	1250	2210			
VHM-600/4	690	820	50	290	1910	740	2140	1480	630	1740
VHM-600/6	690	880	50	280	1910	900	2080	1480	570	1680
VHM-1200/4	800	1010	60	410	1910	950	2210	1200	850	1500
VHM-1200/6	800	1010	60	410	1910	1250	2210	1200	850	1500

ⓘ FIGYELEM

- Megrendeléskor mindig adja meg az emelendő lemez, ill. munkadarab anyagának specifikációját és méreteit (L x B x D).

EMELŐ WEBSHOP

Kérje aktuális ajánlatunkat

Jegyzetek

EMELŐ WEBSHOP

Rakatemelő daruvillák RPHA & RPHM 140



EMELŐ WEBSHOP



RPHA rakatemelő daruvilla automatikus súlypont kiegyenlítéssel

RPHA rakatemelő daruvilla automatikus súlypont kiegyenlítéssel

Jellemzők

- Állítható villaszárak.
- Magasságállítás.
- Minimális terhelés 25 %.

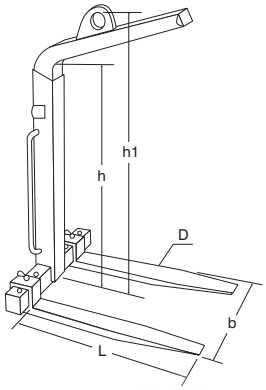

Típus	Teherbírás (kg)	B (mm)	D (mm)	H (mm)	H1 (mm)	Villa méret (mm)	Daruszem átmérő (mm)	Tömeg (kg)	Megr. sz.
RPHA-1	1000	350 - 900	100 x 30	1100 - 1600	1420 - 1920	1000 x 100 x 30	100 x 80	140	3259010
RPHA-2	2000	400 - 900	120 x 40	1300 - 2000	1655 - 2355	1000 x 100 x 40	100 x 80	220	3259020
RPHA-3	3000	450 - 900	120 x 50	1300 - 2000	1720 - 2420	1000 x 120 x 50	120 x 100	280	3259030
RPHA-5	5000	530 - 1000	150 x 60	1300 - 2000	1300 - 2410	1000 x 150 x 60	136 x 120	380	3259050



RPHM rakatemelő daruvilla kézi súlypont kiegyenlítéssel

RPHM rakatemelő daruvilla kézi súlypont kiegyenlítéssel

Jellemzők

- Állítható villaszárak.
- Magasságállítás.

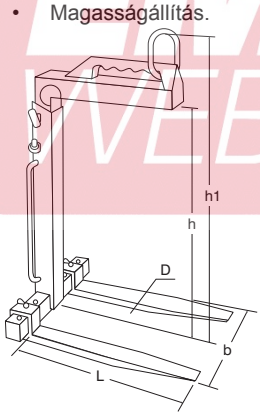

EMELŐ WEBSHOP

Típus	Teherbírás (kg)	B (mm)	D (mm)	H (mm)	H1 (mm)	Villa méret (mm)	Daruszem átmérő (mm)	Tömeg (kg)	Megr. sz.
RPHM-1	1000	350-900	100 x 30	1100-1600	1390-1890	1000 x 100 x 30	100 x 80	130	3258010
RPHM-2	2000	400-900	120 x 40	1300-2000	1640-2340	1000 x 120 x 40	100 x 80	200	3258020
RPHM-3	3000	450-900	120 x 50	1300-2000	1670-2370	1000 x 120 x 50	120 x 100	250	3258030
RPHM-5	5000	530-1000	150 x 60	1300-2000	1700-2450	1000 x 150 x 60	136 x 120	370	3258050

Kérje aktuális ajánlatunkat

Kézi csörlők	142
Sodronykötéltárcsák	146
Fogas- és csigahajtású csörlők	147
Elektromos csigahajtású csörlők	151
Tartozékok	153
Járműcsörlők	154
Járműcsörlők és 230 Voltos emelőcsörlő	156
Kötélvető csigák	157
Ellenőrzési lista és feljegyzések	158

EMELŐ WEBSHOP



DL kézi csörlő

A DL kézi csörlő kizárólag vonszolásra alkalmas.

Jellemzők

- Leszerelhető hajtókar.
- Horganyzott ház, horganyzott kötéldob (DL-2500 és DL-3500 fekete kötéldobbal).
- Edzett fogaskerekek.
- A 408 kg, 499 kg és 635 kg teherbírású kiviteleket az üresjárat irányába ható zárókilinccsel szerelték fel.
- Az 1134 kg és 1589 kg teherbírású kivitelek kézi működtetésű fékkel is rendelkeznek.
- USA gyártmány.

Alapkivitel

- Sodronykötél nélkül.

Opciók

- Sodronykötél készlet kiakadásgátlós horoggal.

DL 900

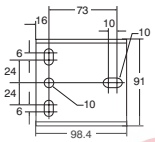

DL 1100

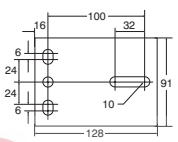

DL 1402

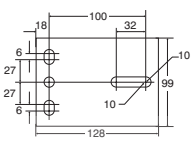

DL 2500B

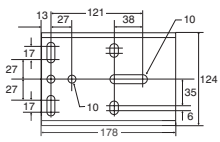

DL 3500

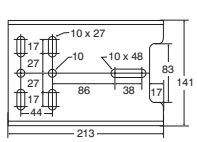

Típus	Teherbírás (kg)	Minimális teher (kg)	Hasznos kötélhossz (m)	Kötél átmérő (mm)	Emelés egy kerfordulattal (mm)	Dobátmérő (mm)	Dob szélessége (mm)	Áttétel	Hajtókar hossz (mm)	Működtető erő (kg)	Talplemez (cm)	Tömeg (kg)	Megr. sz.
DL-900A	408		10.9	5	19	16	50	3.2:1	178	7	13 x 9	2	2117001
DL-1100A	499		22.2	5	18	22	53	3.7:1	178	9	13 x 9	3	2117003
DL-1402A	635		14.2	6	16	22	50	4.4 :1	241	8	13 x 10	4	2117005
DL-2500AB	1134		23	8	16	28	60	17.3:1 - 5.4:1	241	5	18 x 12	7	2117007
DL-3500B	1589		12.3	9	16	33	70	12:1 - 6:1	241	13	22 x 14	10	2117009



DLB önzáró kézi csörlő

DLB horganyzott kézi csörlő automatikus önzáró fékkel.

Emelésre más kötélátmérőt válasszon a szakítószilárdságnak megfelelően

Jellemzők

- Horganyzott ház, horganyzott kötéldob (kivéve DL2500G).
- Automatikus önzáró fék.
- Rögzítő kilincs az extra biztonság érdekében.
- USA gyártmány.

Alapkivitel

- Sodronykötél nélkül.

Opciók

- DIN 3060 szerinti sodronykötél készlet horoggal.
- DIN 3060 szerinti heveder készlet horoggal.

DLB 800/1200

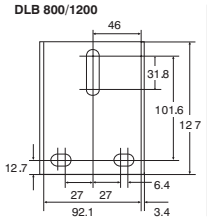

DLB 1500

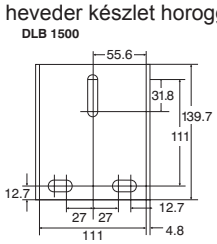

DLB 2000

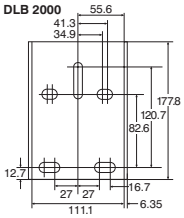

DLB 2500

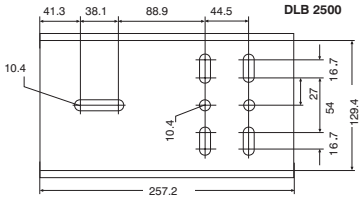

Típus	Teherbírás (kg)	Minimális teher (kg)	Hasznos kötélhossz (m)	Kötél átmérő (mm)	Emelés egy kerfordulattal (mm)	Dobátmérő (mm)	Dob szélessége (mm)	Áttétel	Hajtókar hossz (mm)	Működtető erő (kg)	Talplemez (cm)	Tömeg (kg)	Megr. sz.
DLB-800AG	360	23	23	4	36	48	53	4.4 :1	178	12	13 x 10	3	2117011
DLB-1200AG	545	23	19.7	5	39	64	51	5.4 :1	238	19	13 x 10	4	2117013
DLB-1500AG	680	34	15.1	6	40	64	62	5.4:1	305	18	14 x 12	5	2117015
DLB-2000AG	905	89	8.9	7	30	64	54	17.3 :1	238	8	18 x 12	7	2117016
DLB-2500G	1135	136	7.4	8	23	79	66	12.0 :1	244	13	26 x 14	12	2117017

Kérje aktuális ajánlatunkat

EMELŐ WEBSHOP



Sodronykötél készlet DIN 3060 szerint

Sodronykötél készlet DIN 3060 szerint, kiakadásgátlós horoggal, külön.

Opciók

- Hosszabb sodronykötél és nagyobb teherbírás külön érdeklődésre.

Típus	Teherbírás (kg)	Kábelhossz (m)	Szakítószilárdság (N/mm²)	Tömeg (kg)	Kötélátmérő (mm)	Megr. sz.
4mm x 20m	210	20	1770	1.55	4	2221004
5mm x 15m	294	15	1770	1.75	5	2221005
6mm x 15m	470	15	1770	2.50	6	2221006
7mm x10m	570	10	1770	2.30	7	2221007
8mm x 8m	752	8	1770	2.45	8	2221008
10mm x 10m	850	10	1770	3.50	10	2221010



Heveder készlet DIN 3060 szerint

Heveder készlet DIN 3060 szerint, kiakadásgátlós horoggal, külön.

Emelésre nem használható

Típus	Csörlő típushoz	Tömeg (kg)	Megr. sz.
50mm x 4.5m	DL900/DL2500/DLB800/DLB2000	0.60	2222001
50mm x 7.5m	DL1100/DL2500/DLB1200/DLB2000	0.75	2222003

EMELŐ WEBSHOP

Kérje aktuális ajánlatunkat



TWZ (horganyzott) és TWR (rozsdamentes) kézi csörlők

A kompakt Rema kézi csörlők önzárók, valamint a megfelelő merevség érdekében préselt acéllemezből készültek. Ezeket a csörlők a legkülönbözőbb helyeken használatosak, pl. élelmiszeripar, tengerhajózás, baromfitenyésztés, utánfutógyártás stb. **TWZ**: Horganyzott kivitel. **TWR** rozsdamentes kivitel AISI 304.

Jellemzők

- Automatikus önzáró fék, amely a terhet bármely pozícióban megtartja.
- Dupla rögzítő kilincs rendszer az extra biztonság érdekében (820 és 1200 Kg).
- Hajtómű és fék zárt házban.
- Leszerelhető hajtókar.
- Egyszerű sodronykötél felszerelés.
- TWR modell anyaga AISI 304.

Emelésre más kötélátmérőt válasszon a szakítószilárdságnak megfelelően

Alapkivitel

- Sodronykötél nélkül.

Opciók

- Acélsodronykötél készlet kiakadásgátlós horoggal DIN 3060 szerint.

TWZ-800 | TWZ/TWR-1200

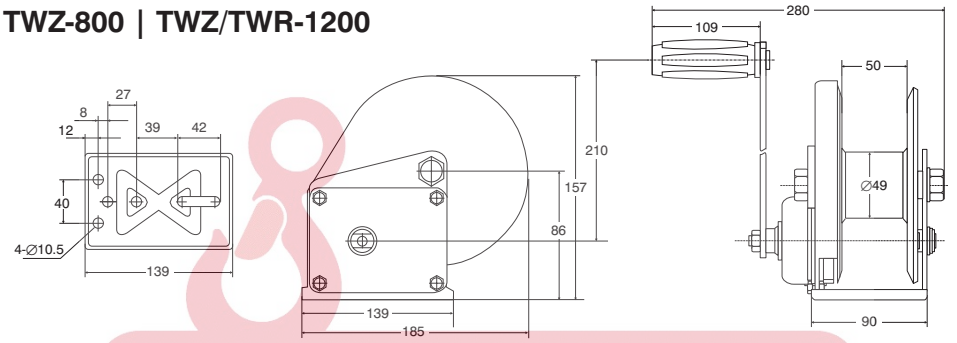

TWZ/TWR-1800

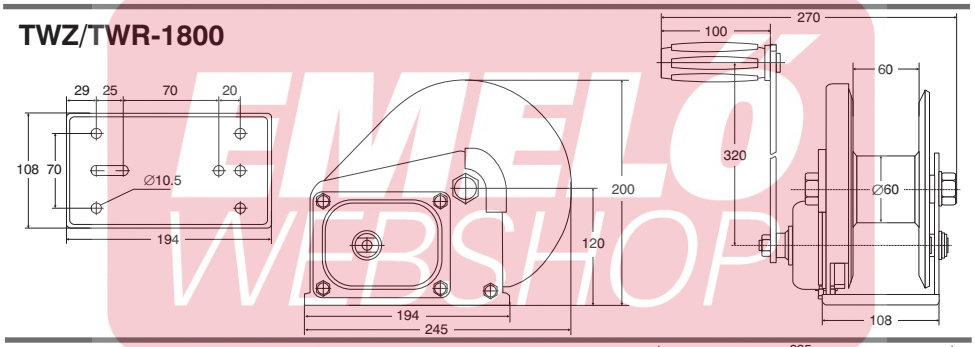

TWZ/TWR-2600

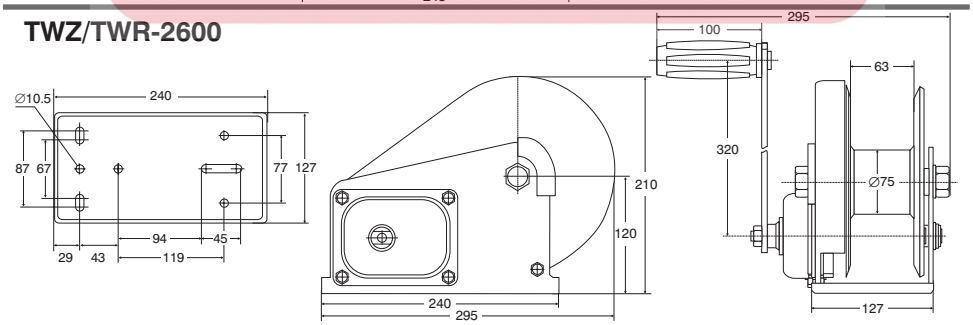

Típus	Teherbírás (kg)	Minimális teher (kg)	Hasznos kötélhossz (m)	Kötél átmérő (mm)	Emelés egy kar-fordulattal (mm)	Dob-átmérő (mm)	Dob szélessége (mm)	Áttétel	Hajtókar hossz (mm)	Működtető erő (kg)	Talplemez (cm)	Tömeg (kg)	Megr. sz.
TWZ-800	370	10	36	4	34	48	50	4.1 : 1	210	14.5	138 x 89	3,0	2111001
TWZ-1200	550	10	23	5	42	48	50	4.1 : 1	210	15	138 x 89	3,3	2111003
TWZ-1800	820	15	20	7	49	60	60	5.0 : 1	320	22	194 x 108	8,0	2111005
TWZ-2600	1200	20	18	8	28	75	63	10.0 : 1	320	19	240 x 127	10,3	2111007
TWR-1200	550	10	23	5	42	48	50	4.1 : 1	210	15	138 x 89	3,3	2112003
TWR-1800	820	15	20	7	49	60	60	5.0 : 1	320	22	194 x 108	8,0	2112005
TWR-2600	1200	20	18	8	28	75	63	10.0 : 1	320	19	240 x 127	10,3	2112007

Kérje aktuális ajánlatunkat

EMELŐ WEBSHOP



ZHW (horganyzott) és ZHR (rozsdamentes) önzáró kézi csörlők

Teherbírás 350 kg, 650 kg és 1350 kg. Kis önsúlyú kézi csörlő rozsdamentes acéllemez házzal. A csörlők önzáró fékkel rendelkeznek.
ZHV: horganyzott kivitel.
ZHR: rozsdamentes kivitel AISI 304.

Jellemzők

- Automatikus önzáró fék, amely a terhet bármely pozícióban megtartja.
- Rozsdamentes, az összes alkatrész horganyzott vagy rozsdamentes acélból készült.
- DIN 15020 szerint.
- Egyszerű felszerelhetőség, pl. konzolra.
- A rozsdamentes modell anyaga AISI 304.

Alapkivitel

- Sodronykötél nélkül.

Opciók

- Acélsodronykötél DIN 3060 szerint.

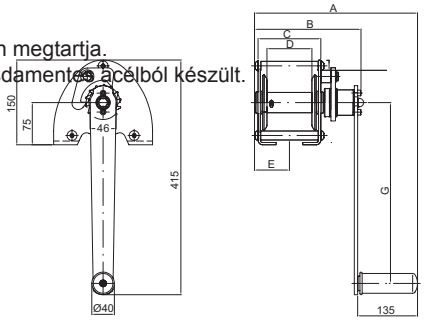

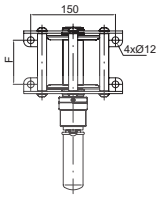

350

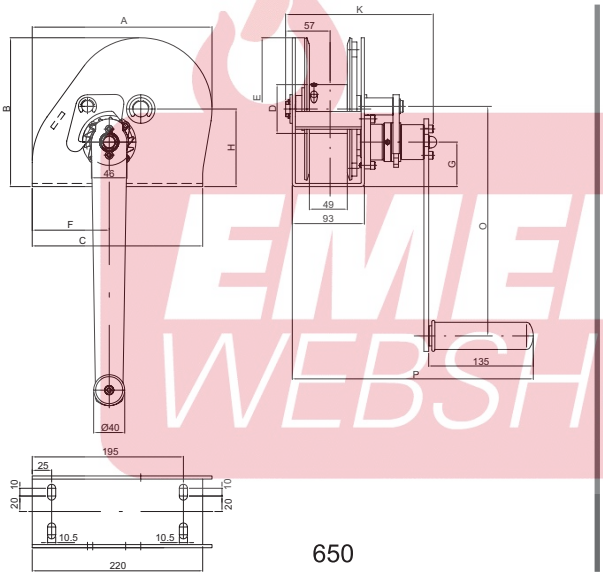

650

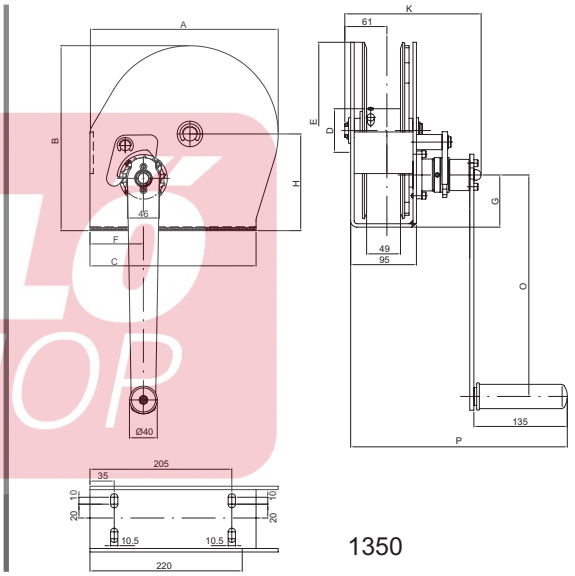

1350

Típus	Teherbírás (kg)	Minimális teher (kg)	Hasznos kötélhossz (m)	Kötélátmérő (mm)	Emelés egy karfordulattal (mm)	Működtető erő (kg)	Tömeg (kg)	Megr. sz.
ZHV-350	350	50	20	4	125	25	4.8	2401001
ZHV-650	650	50	20	6	55	22	7.3	2401003
ZHV-1350	1350	50	26	7	75	24	12.1	2401005
ZHR-350	350	50	20	4	125	25	4.8	2402001
ZHR-650	650	50	20	6	55	22	7.3	2402003
ZHR-1350	1350	50	26	7	45	24	12.1	2402005

Típus	A (mm)	B (mm)	C (mm)	D (mm)	E (mm)	F (mm)	G (mm)	H (mm)	K (mm)	O (mm)
ZHV-350	318	192	111	75	62	78	320			
ZHV-650	232	192	220	63	184	99	57	100	202	320
ZHV-1350	272	267	240	63	255	78	75	140	202	320
ZHR-350	318	192	111	75	62	78	320			
ZHR-650	232	192	220	63	184	99	57	100	202	320
ZHR-1350	272	267	240	63	255	78	75	140	202	320

Kérje aktuális ajánlatunkat

EMELŐ WEBSHOP



RZ bak nélküli sodronykötéltárcsa

RZ bak nélküli sodronykötéltárcsa

Jellemzők

- Alkalmas kézi- és mechanikus meghajtáshoz.
- Karbantartást nem igénylő kivitel.
- Öntöttvas anyag.
- Önkenő siklócsapágyak.

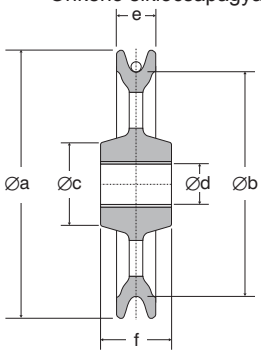

Típus	Teherbírás (kg)		Kötélátmérő (mm)	A (mm)	B (mm)	C (mm)	D (mm)	E (mm)	F (mm)	Tömeg (kg)	Megr. sz.
	Kézi hajtás	Gépi hajtás									
RZ-0.5	500	250	5 - 6	150	125	46	22	22	40	2.3	3063001
RZ-1.0	1000	500	8 - 10	235	200	78	40	32	50	6.0	3063003
RZ-2.0	2000	1000	12 - 14	325	280	108	60	41	70	16.0	3063005
RZ-3.0	3000	1500	16 - 18	400	340	110	70	51	87	27.0	3063007
RZ-5.0	5000	2500	20 - 22	475	410	115	75	55	92	39.0	3063009



RBZ bakos sodronykötéltárcsa

RBZ bakos sodronykötéltárcsa.

Jellemzők

- Alkalmas kézi- és gépi meghajtáshoz.
- Karbantartást nem igénylő kivitel.
- Sodronykötéltárcsa méretek az RZ-0.5-től RZ-5.0-ig megadottak szerint.
- Acélöntvény tárcsa, tömör acél bak.
- Önkenő siklócsapágyak.

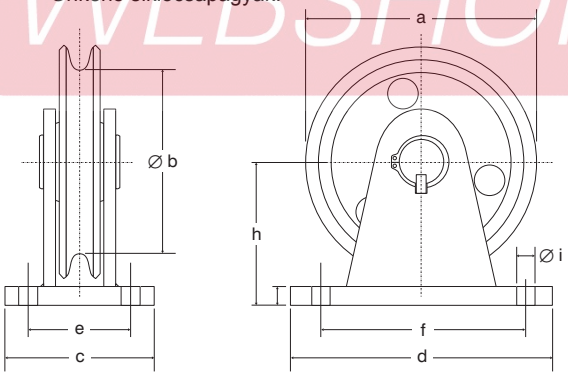

Típus	Teherbírás (kg)		Kötélátmérő (mm)	A (mm)	B (mm)	C (mm)	D (mm)	E (mm)	F (mm)	G (mm)	H (mm)	I (mm)	Tömeg (kg)	Megr. sz.
	Kézi hajtás	Gépi hajtás												
RBZ-0.5	500	500	5 - 6	150	125	82	115	55	88	15	92	11.5	3.25	3064001
RBZ-1.0	1000	1000	8 - 10	235	200	108	187	70	150	20	138	18	10.6	3064003
RBZ-2.0	2000	2000	12 - 14	325	280	143	260	95	212	25	190	23	31.0	3064005
RBZ-3.0	3000	3000	16 - 18	400	340	188	330	130	242	30	236	28	52.0	3064007
RBZ-5.0	5000	5000	20 - 22	475	410	238	400	178	340	30	275	31	79.0	3064009

Kérje aktuális ajánlatunkat

EMELŐ WEBSHOP



TL fogaskerekes csörlő

A TL fogaskerekes csörlő robusztus szerkezetű és a DIN 15020 tervezési és biztonsági előírásai szerint készült.

Jellemzők

- DIN 15020 szerinti konstrukció.
- Fékes kivitel.
- A visszacsapásmentes hajtókar hossza állítható.
- A dob és a tengelyek tűgörgős csapágyazásúak.
- Standard kivitelben fényezett és zománcozott.

Alapkivitel

- Sodronykötél nélkül.

Opciók

- Acélsodronykötél külön érdeklődésre.
- Elektrolitikusan horganyzott kivitel.

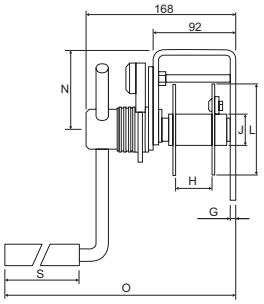

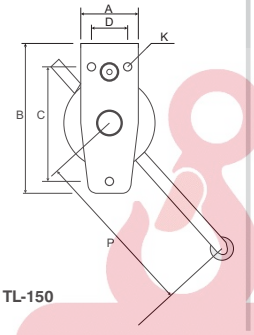

TL-150

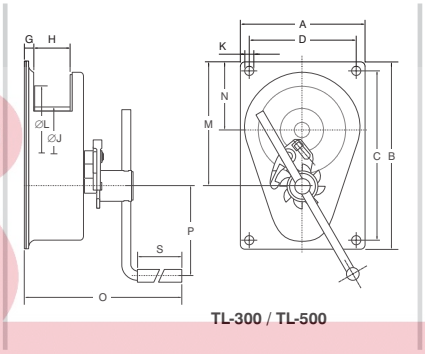

TL-300 / TL-500

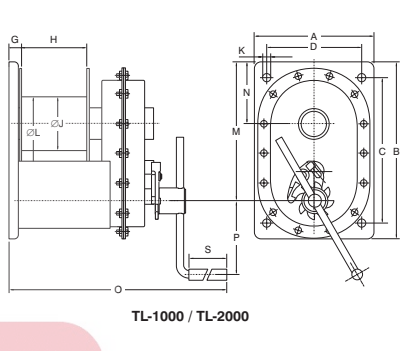

TL-1000 / TL-2000

Típus	Emelőerő az 1. rétegen (kg)	Emelőerő az utolsó rétegen (kg)	Max. kötélhossz (m)	Kötélátmérő (mm)	Emelés egy karfordulattal (mm)	Működtető erő (kg)	Tömeg (kg)	Megr. sz.
TL-0.150	150	68	13	4	122	11	4	2015008
TL-0.3	300	120	25	5	21	7	10	2015009
TL-0.6	600	323	12	6	28	10	11	2015012
TL-1.0	1000	684	28	9	21	15	28	2015013
TL-1.5	1500	844	21	14	14	12	27,5	2015014

Típus	A (mm)	B (mm)	C (mm)	D (mm)	G (mm)	H (mm)	J (mm)	K (mm)	L (mm)	M (mm)	N (mm)	O (mm)	P (mm)	S (mm)
TL-0.150	65	168	128	-	6	40,5	35	9 (3x)	102	-	89	303	280	128,5
TL-0.3	200	300	268	168	15	60	50	12	140	198	108	263	250	128
TL-0.6	200	300	268	168	20	55	60	12 (4x)	145	203	110	318	325	128,5
TL-1.0	230	340	280	180	27	126	102	17 (4x)	212	266	118	425	250	128
TL-1.5	230	340	280	180	27,5	113	102	17 (4x)	212	266	118	485	350	128,5

EMELŐ WEBSHOP

Kérje aktuális ajánlatunkat



RGL fogaskerekes csörlő menesztővel

Az RGL fogaskerekes csörlő robusztus szerkezetű és a DIN 15020 tervezési és biztonsági előírásai szerint készült.

Jellemzők

- DIN 15020 szerinti konstrukció.
- Kettős zárkilincses fékes rendszer.
- A hajtókar hossza állítható.
- A dob és a tengelyek csapágyazottak.
- Menesztő (szabadonfutó), tokozott kilincsrendszerrel.
- RAL 2004 porfestés.

Alapkivitel

- Sodronykötél nélkül.

Opciók

- Acélsodronykötél külön érdeklődésre.

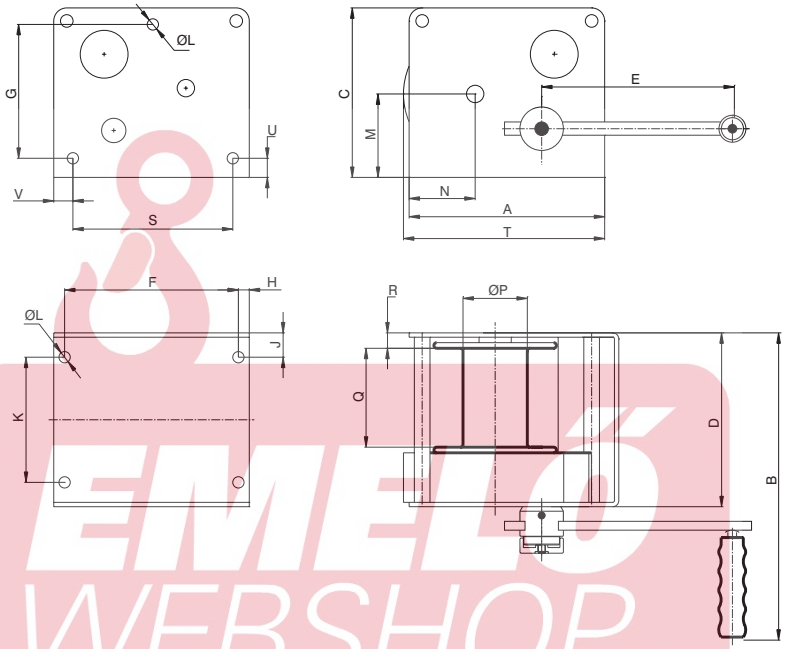

EMELŐ WEBSHOP

Típus	Emelőerő az 1. rétegen (kg)	Emelőerő az utolsó rétegen (kg)	Hajtókar hossz (mm)	Max. kötélhossz (m)	Kötélátmérő (mm)	Áttétel	Tömeg (kg)	Megr. sz.
RGL-150	150	45	250/100	22	4	2.84 :1	9.2	2017001
RGL-300	300	100	250/100	30	5	6.67:1	16.5	2017003
RGL-500	500	300	250/100	30	6	7.75 :1	18.5	2017005

Típus	A (mm)	B (mm)	C (mm)	D (mm)	F (mm)	G (mm)	H (mm)	J (mm)	K (mm)	L (mm)	M (mm)	N (mm)	P (mm)	Q (mm)	R (mm)	S (mm)	T (mm)	U (mm)	V (mm)
RGL-150	180	324	150	150	154	102	13	18	114	7x9	70	66.4	55	77.3	18	132	177	18	24
RGL-300	225	390	195	200	200	154	12.5	28	144	13	96	76	62	107	25	184	235	22.5	20
RGL-500	242	380	200	200	200	154	21	28	144	7x13	102.7	83	74	107	24.5	184	251	22	29

Kérje aktuális ajánlatunkat



WW csigahajtású csörlő

A kézi hajtású WW csigahajtású csörlő robusztus szerkezetű és a DIN 15020 tervezési és biztonsági előírásai szerint készült.

Jellemzők

- DIN 15020 szerinti konstrukció.
- A visszacsapásmentes hajtókar hossza állítható.
- A dob és a tengelyek tűgörgős csapágyazásúak.
- A 2.000 kg feletti teherbírású csörlők két emelési sebességi fokozattal rendelkeznek, amely a hajtókar áthelyezésével váltható át.
- Standard kivitelben fényezett és zománcozott.

Alapkivitel

- Sodronykötél nélkül.

Opciók

- Elektrolitikusan horganyzott kivitel.
- A 2.000 kg feletti kivitelek menesztővel (szabadonfutóval).
- Elválasztó doblemez dupla kötél felcsévéléséhez.
- Felhajtható hajtókarfogantyú.
- Barázdált dob.
- Keskeny dob.
- Acélsodronykötél külön érdeklődésre.

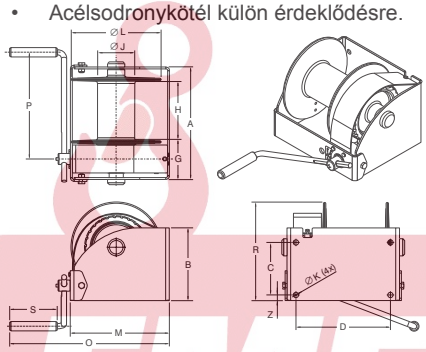

WW-250 - WW-1500

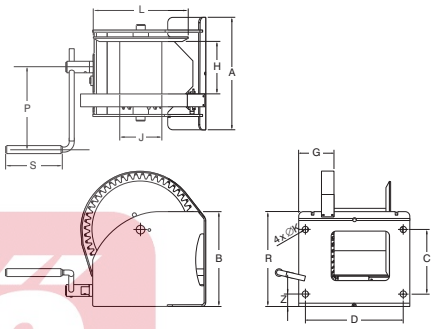

WW-2000 - WW-5000

Típus	Emelőerő az 1. rétegen (kg)	Emelőerő az utolsó rétegen (kg)	Max. kötélhossz (m)	Kötélátmérő (mm)	Emelés egy karfordulattal (mm)	Működtető erő (kg)	Tömeg (kg)	Megr. sz.
WW-250	250	95	97	5	17	3.5	13	2016001
WW-500	500	239	77	6	20	9.0	16	2016003
WW-1000	1000	542	55	9	13	15.5	26	2016005
WW-1500	1500	845	42	10	9	19.0	28	2016007
WW-2000	2000	1129	46	13	12/6	22/13	60	2016009
WW-3000	3000	1861	52	16	11/6	27/14	78	2016011
WW-4000	4000	2390	52	16	11/4	35/13	80	2016012
WW-5000	5000	3165	40	20	12/4	58/17	115	2016013

Típus	A (mm)	B (mm)	C (mm)	D (mm)	G (mm)	H (mm)	J (mm)	K (mm)	L (mm)	M (mm)	N (mm)	O (mm)	P (mm)	R (mm)	S (mm)
WW-250	238	145	100	192	106	102	48	14	160	191	15	410	280	171	130
WW-500	269	160	115	223	107	131	70	14	190	221	15	440	325	192	130
WW-1000	302	195	141	254	110	160	102	14	240	266	15	490	350	264	130
WW-1500	302	250	178	254	111	160	102	14	240	278	15	490	350	306	130
WW-2000	410	310	196	360	137	176	133	25	312	382	45	724	380	421	220
WW-3000	436	365	251	386	137	176	165	25	376	442	47	784	380	523	220
WW-4000	436	365	251	386	137	174	165	25	376	442	47	784	380	523	220
WW-5000	436	425	316	386	137	200	219	25	437	494	38	836	380	599	220

Kérje aktuális ajánlatunkat

EMELŐ WEBSHOP



RWL csigahajtású csörlő menesztővel

A kézi hajtású RWL csigahajtású csörlő robusztus szerkezetű és a DIN 15020 tervezési és biztonsági előírásai szerint készült.

Jellemzők

- DIN 15020 szerinti konstrukció.
- Fékes kivitel.
- A hajtókar hossza állítható.
- A dob és a tengelyek csapágyazottak.
- Menesztő (szabadonfutó), tokozott kilincsrendszerrel.
- RAL 2004 porfestés.

Alapkivitel

- Sodronykötél nélkül.

Opciók

- Acélsodronykötél külön érdeklődésre.

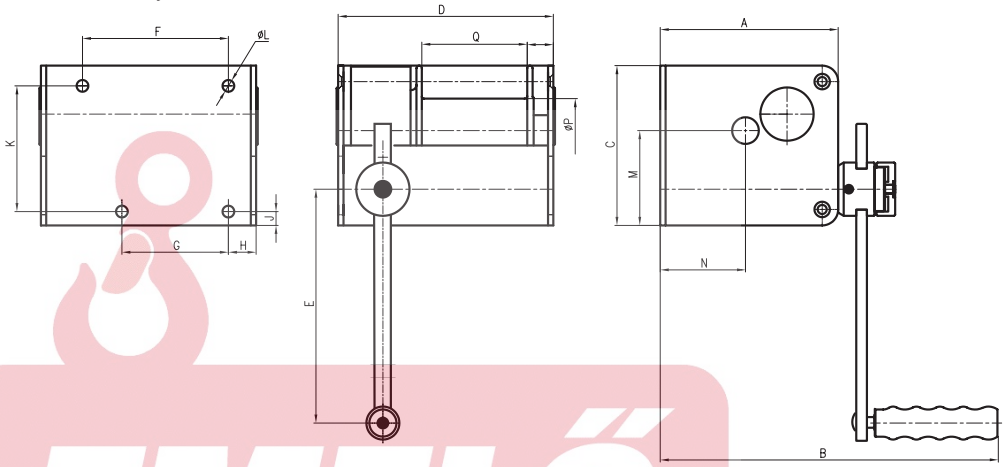

Típus	Emelőerő az 1. rétegen (kg)	Emelőerő az utolsó rétegen (kg)	Hajtókar hossz (mm)	Max. kötélhossz (m)	Kötélátmérő (mm)	Áttétel	Tömeg (kg)	Megr. sz.
RWL-250	250	75	250/100	20	5	15:1	11	2018001
RWL-500	500	300	250/100	30	6	24:1	17	2018003
RWL-1000	1000	550	350/100	35	9	26:1	36	2018005

Típus	A (mm)	B (mm)	C (mm)	D (mm)	F (mm)	G (mm)	H (mm)	J (mm)	K (mm)	L (mm)	M (mm)	N (mm)	Q (mm)	R (mm)
RWL-250	167	332	150	202	137	100	26	13	118	11	89	80	99	24.5
RWL-500	195	367	190	260	182	132	33	18	142	13	111.5	94	146	32
RWL-1000	295	490	300	300	167	167	32	21	250	17	180.5	136	158	33

EMELŐ WEBSHOP

Kérje aktuális ajánlatunkat



EHL elektromos emelő csörlő

Az elektromos emelőcsörlőket úgy méretezték, hogy azok megfeleljenek a NEN 3508 szabvány K3 felhasználási osztályába tartozó gépekre vonatkozó előírásainak, amely az európai szabvány esetében irányadó. Egyes európai országokban túlterhelésgátló és/vagy végállás-kapcsoló alkalmazása kötelező. Hajózási kivitel külön érdeklődésre.

Jellemzők

- Emelőerő 200 kg-tól 1700 kg-ig.
- Kétoldalt csapágyazott kötéldob (EHL-580-tól).
- Acél talplemez (EHL-580-tól).
- Hornyolt dob (EHL-580-tól).
- Nagy dobátmérő.
- Maximum 3 réteg kötél a dobon.

Alapkivitel

- Narancsszínű porfestés (RAL 2004).
- Kezelőkapcsoló és acélsodronykötél nélkül.
- Túlterhelésgátló nélkül (1000 kg felett kötelező).

Opciók

- Acélsodronykötél külön érdeklődésre.
- 1000 kg felett túlterhelésgátló alkalmazása kötelező.

EHL-200/450

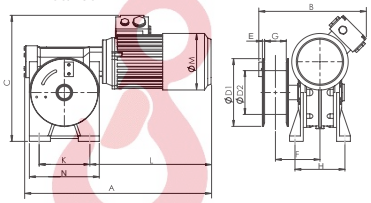

EHL-580/1700

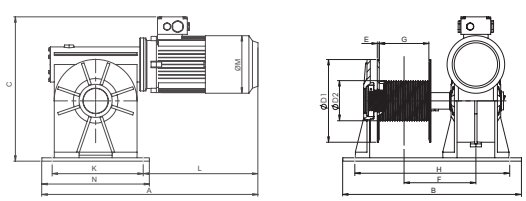

Típus	Teherbírás a 3. rétegen (kg)	Kötélátmérő (mm)	Sebesség az 1. rétegen (m/perc)	Max. kötélhossz az 1. rétegen (m)	Max. kötélhossz a 3. rétegen (m)	Teljesítmény (kW)	Tömeg (kg)	Megr. sz.
EHL-200	200	5	5.8	3.5	12	0.55	24	2300027
EHL-450	450	6	7.0	3.5	12	1.1	40	2300029
EHL-580	580	7	5.7	8	25	1.1	95	2300031
EHL-800	800	8	6.5	8	25	1.5	98	2300033
EHL-1050	1050	10	7.9	10	35	3.0	150	2300035
EHL-1325	1325	11	9.3	13.5	45	4.0	209	2300037
EHL-1700	1700	12	9.7	15.5	50	5.5	315	2300039

Típus	A (mm)	B (mm)	C (mm)	D1 (mm)	D2 (mm)	E (mm)	F (mm)	G (mm)	H (mm)	K (mm)	L (mm)	M (mm)	N (mm)
EHL-200	457	284,6	306,6	190	101,6	6	117	60	114	120	302	139	158
EHL-450	516	297	348	187	121	6	123	60	138	140	335	156	193
EHL-580	653	540	436	250	121	6	213	150	500	275	262	157	325
EHL-800	653	540	436	250	139	6	215	150	500	275	282	158	325
EHL-1050	738	640	474	280	168	8	262	200	600	320	307	190	370
EHL-1325	852	710	537	320	195	8	300	250	670	360	307	190	410
EHL-1700	976	850	629	370	205	8	333	300	800	380	324	216	440

Az össze típus szállítható a következő opciókkal:

- Eltérő sebesség és dobátmérő.
- Fokozatmentes inverteres sebességszabályozás.
- Osztott dob.
- Orsós szalagfék a dobon.
- Hidraulius vagy sűrített levegős hajtás.
- 220 Volt max. 750 kg teherbírásig.
- Speciális bevonat / fényezés RAL szerint.
- Kötéllazulás érzékelő.
- Második tengelyvég kézi hajtókarral (kézi működtetéshez).
- Állófűtés.
- Dob Lebus-horonnyal.

Kérje aktuális ajánlatunkat

EMEL6 WEBSHOP



EWL elektromos csigahajtású csörlő

A REMA EWL elektromos önzáró csigakerék hajtású elektromos csörlők ár/minőség aránya igen kedvező, és azok különböző klasszifikációk és/vagy normák szerint szállíthatók.

Jellemzők

- Emelőerő 250 kg-tól 2800 kg-ig.
- Kétoldalt csapágyazott kötéldob (EWL 1000-től).
- Acél talplemez (EWL 1000-től).

Alapkivitel

- Narancsszínű porfestés (RAL 2004).
- Kezelőkapcsoló és acélsodronykötél nélkül.
- 1000 kg felett túlterhelésgátló alkalmazása kötelező.

Opciók

- Acélsodronykötél külön érdeklődésre.
- Kezelőkábel és kapcsolódoboz.
- Túlterhelésgátló (1000 kg felett kötelező).
- Hajózási kivitel külön érdeklődésre.

EWL-250/750

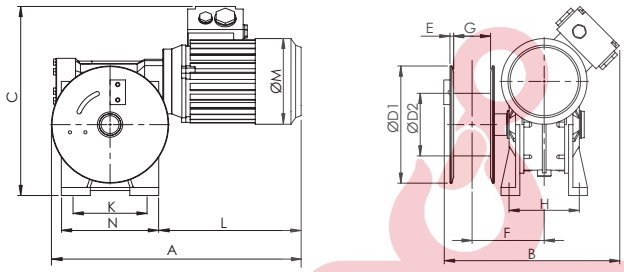

EWL-1000/2800

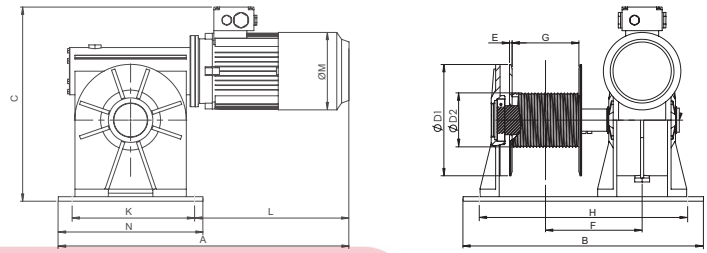

Típus	Vonszolóerő az 1. rétegen	Vonszolóerő a 3. rétegen	Kötélátmérő (mm)	Sebesség az 1. rétegen (m/perc)	Max. kötélhossz az 1. rétegen (m)	Max. kötélhossz az 5. rétegen (m)	Teljesítmény (kW)	Tömeg (kg)	Megr. sz.
EWL-250	250	200	6	8.4	3.3	20	0.55	21	2300001
EWL-500	500	400	6	8.4	3.3	20	1.1	36	2300003
EWL-750	750	600	6	5.8	3.3	20	1.1	36	2300005
EWL-1000	1000	770	8	6	6.1	40	1.5	90	2300007
EWL-1250	1250	965	8	6	6.1	40	2.2	93	2300009
EWL-1750	1750	1340	10	5.8	8.2	53	3.0	136	2300011
EWL-2250	2250	1725	12	7	10	65	4.0	192	2300013
EWL-2800	2800	2115	14	7.8	11.6	75	5.5	302	2300015

Típus	A (mm)	B (mm)	C (mm)	D1 (mm)	D2 (mm)	E (mm)	F (mm)	G (mm)	H (mm)	K (mm)	L (mm)	M (mm)	N (mm)
EWL-250	405	284,6	306,6	190	101,6	6	117	60	114	120	250	139	158
EWL-500	460	299	348	190	106,6	6	125	60	138	140	279	156	193
EWL-750	460	299	348	190	106,6	6	125	60	138	140	279	156	193
EWL-1000	589	540	436	250	101,6	6	215	150	500	275	264	130	325
EWL-1250	589	540	436	250	101,6	6	215	150	500	275	282	158	325
EWL-1750	660	640	474	280	121	8	262	200	600	320	307	190	370
EWL-2250	706	710	524	320	146	8	300	250	670	360	307	190	410
EWL-2800	825	850	607	370	159	8	333	300	800	380	324	216	440

Fékes motor IP-54 a csörlőtípushoz	Megr. sz.
EWL-250	2300017
EWL-500	2300019
EWL-750	2300019
EWL-1000	2300021
EWL-1250	2300021
EWL-1750	2300023
EWL-2250	2300023
EWL-2800	2300025

EMEL WEBSHOP

Kérje aktuális ajánlatunkat

Tartozékok

Típus	Megr. sz.
Kapcsolószekrény EWL-250 ... EWL-2250	2300041
Kapcsolószekrény EHL-200 ... EWL-1325	2300043
Kapcsolószekrény EWL-2800	2300045
Kapcsolószekrény EHL-1700	2300047
Kapcsolószekrény - 5 m kezelőkábel EWL-250 ... EWL-2250	2300051
Kapcsolószekrény - 5 m kezelőkábel EHL-200 ... EHL-1050	2300053
Kapcsolószekrény - 5 m kezelőkábel EWL-2800	2300055
Kapcsolószekrény - 5 m kezelőkábel EHL-1325/1700	2300057
Orsós végállás-kapcsoló a csörlőre szerelve	2300059
Kapcsolószekrény a csörlőre szerelve EHL-580 / EWL-1000-tól	2300061
Terheléshatároló minden típusra kapcsolószekrény nélkül	2300049
Nyomógörgő EWL-250/500 EHL-200/450	2300063
Nyomógörgő EWL-1000/1250 EHL-580/800	2300065
Nyomógörgő EWL-1750/2800 EHL-1050/1700	2300067
Hornyolt dob EWL-250/750 EHL-200/450	2300069
Hornyolt dob EWL-1000/1250	2300071
Hornyolt dob EWL-1750	2300073
Hornyolt dob EWL-2250	2300075
Hornyolt dob EWL-2800	2300077
Hajózási kivitel EWL-500/1250	2300079
Hajózási kivitel EWL-1750/2250	2300081
Hajózási kivitel EWL-2800	2300083
50 mm-rel meghosszabbított dob EWL-1000/1250	2300085
50 mm-rel meghosszabbított dob EWL-1750	2300087
50 mm-rel meghosszabbított dob EWL-2250	2300089
50 mm-rel meghosszabbított dob EWL-2800	2300091



Kapcsoló-szekrény IP54



Orsós végállás-kapcsoló



Hornyolt dob (EHL-nél alapkivitel, kivéve EHL-200/450)



Üresjárati tengelykapcsoló

ELLENŐRZŐ LISTA elektromos csörlő ajánlatkéréshez

- ☐ Felhasználási cél.
- ☐ Húzóerő / melyik meneten.
- ☐ A sodronykötél hossza, a felcsévélt menetek száma.
- ☐ Sebesség / szabályozható igen/nem.?
- ☐ Rendelkezésre álló elektromos energia: feszültség és áramerősség.
- ☐ Pneumatika: levegőmennyiség és nyomás.
- ☐ Hidraulika: olajmennyiség és nyomás.
- ☐ Fékerő.
- ☐ Tengelykapcsoló szükséges vagy megengedett.
- ☐ Maximális tömeg vagy beépítési méret.
- ☐ Kivitel, por és víz elleni védelem.
- ☐ Minősítési szabványok.
- ☐ Vezérlési elvárások / kezelés.
- ☐ Kötél lecsévélésének iránya.
- ☐ Hornyolt dob.
- ☐ Rányomó görgő igen/nem.
- ☐ Felszerelési pozíció.

Kérje aktuális ajánlatunkat

EMELŐ WEBSHOP



LT2000 12 VDC vonszoló csörlő

A REMA Superwinch kínálata: 12 VDC járműcsörlők 907 kg-tól 7400 kg-ig. Különböző csörlő kiegészítők. Speciális Landrover készletek.

Jellemzők

- Kezelőkapcsoló a csörlőre szerelve.
- Szabadonfutó nyomó-/forgatógomb.
- Alacsony áramfelvételű permanens mágneses motor.
- Elektromos távkapcsoló, 2 m kábellel.
- Motor hővédelem az elektromos túlterhelés ellen.
- Sodronykötéllel.
- Bolygóműves áttétel.

Típus	Max. vonóerő a dobon (kg)	Motor teljesítmény (kW)	Méretek L x B x H (mm)	Kábelhossz (m)	Kötélátmérő (mm)	Áramfelvétel az 1. rétegen teljes terhelésnél (A)	Üzemi feszültség (VDC)	Dob szélessége (mm)	Dobátmérő (mm)	Tömeg (kg)	Megr. sz.
LT2000	907	0.8	285 x 105 x 105	15	4	70	12	72	32	6	2380002



S sorozatú járműcsörlő 12 VDC

A REMA Superwinch kínálata: 12 VDC járműcsörlők 907 kg-tól 7400 kg-ig. Különböző csörlő kiegészítők. Speciális Landrover készletek.

Jellemzők

- Automatikusan aktiválódó fék.
- Kézi kapcsolású üresjárat.
- Távkapcsoló (9 m).
- Olvadó biztosítékos túlterhelés-védelem.
- Kötélvezető és kötélfeszítő.
- Sodronykötéllel.

Típus	Max. vonóerő a dobon (kg)	Motor teljesítmény (kW)	Méretek L x B x H (mm)	Kábelhossz (m)	Kötélátmérő (mm)	Áramfelvétel az 1. rétegen teljes terhelésnél (A)	Üzemi feszültség (VDC)	Dob szélessége (mm)	Dobátmérő (mm)	Tömeg (kg)	Megr. sz.
S3000	1360	1.0	383 x 183 x 152	18.2	4.8	220	12	76	41	17	2380021
S4000	1820	1.3	383 x 183 x 152	18.2	5.5	310	12	76	41	18	2380023
S5000	2270	1.6	383 x 183 x 152	15.2	6.4	350	12	76	41	19.1	2380025



X1-24 VDC járműcsörlő

A REMA Superwinch kínálata: 24 VDC járműcsörlők 907 kg-tól 7400 kg-ig. Különböző csörlő kiegészítők. Speciális Landrover készletek.

Jellemzők

- Forgó kapcsoló a csörlőre szerelve.
- Változtatható motor forgásirány.
- Olvadó biztosítékos túlterhelés-védelem.
- Sokféle felszerelhetőségi lehetőség.
- Sodronykötéllel.
- Bolygóműves áttétel.

Típus	Max. vonóerő a dobon (kg)	Motor teljesítmény (kW)	Méretek L x B x H (mm)	Kábelhossz (m)	Kötélátmérő (mm)	Áramfelvétel az 1. rétegen teljes terhelésnél (A)	Üzemi feszültség (VDC)	Dob szélessége (mm)	Dobátmérő (mm)	Tömeg (kg)	Megr. sz.
X1	907	0.96	302 x 100 x 100	7.6	4.7	100	24			7.6	2381003

Kérje aktuális ajánlatunkat

EMELŐ WEBSHOP



S sorozatú járműcsörlő 24 VDC

A REMA Superwinch kínálata: 24 VDC járműcsörlők 907 kg-tól 7400 kg-ig. Különböző csörlő kiegészítők. Speciális Landrover készletek.

Jellemzők

- Automatikusan aktiválódó fék.
- Kézi kapcsolású üresjárat.
- Távkapcsoló (9 m).
- Olvadó biztosítékos túlterhelés-védelem.
- Kötélvezető és kötélfeszítő.
- Sodronykötéllel.

Típus	Max. vonóerő a dobon (kg)	Motor teljesít-mény (kW)	Méretek L x B x H (mm)	Kábel-hossz (m)	Kötélátmérő (mm)	Áramfelvétel az 1. réte-gen teljes terhelésnél (A)	Üzemi feszült-ség (VDC)	Dob szé-lessége (mm)	Dobátmérő (mm)	Tömeg (kg)	Megr. sz.
S3000	1360	1.0	383 x 183 x 152	18.2	4.8	110	24	76	41	17	2381023
S4000	1820	1.3	383 x 183 x 152	18.2	5.5	155	24	76	41	18	2381025
S5000	2270	1.6	383 x 183 x 152	15.2	6.4	175	24	76	41	19.1	2381027



GP járműcsörlő 12 VDC

A REMA Superwinch kínálata: 12 VDC járműcsörlők 907 kg-tól 7400 kg-ig. Különböző csörlő kiegészítők. Speciális Landrover készletek.

Jellemzők

- Elektromos távkapcsoló, 4,5m kábellel.
- Automatikus fék.
- Szabadonfutó.
- Vízálló mágneskapcsolók.
- Kötélvezetővel.
- Sodronykötéllel + horoggal.

Típus	Max. vonóerő a dobon (kg)	Motor teljesít-mény (kW)	Méretek L x B x H (mm)	Kábelhossz (m)	Kötélátmérő (mm)	Áramfelvé-tel az 1. ré-tegen teljes terhelésnél (A)	Üzemi feszült-ség (VDC)	Dob szé-lessége (mm)	Dobátmérő (mm)	Tömeg (kg)	Megr. sz.
GP2300	1040	0.5	317 x 152 x 121	18.2	4.0	140	12	74	32	7	2380029
GP3000	1360	0.8	323 x 152 x 121	15.2	4.8	180	12	74	32	7	2380031



HUSKY járműcsörlő 12 VDC és 24 VDC

A REMA Superwinch kínálata: 12 és 24 VDC járműcsörlők 907 kg-tól 7400 kg-ig. Különböző csörlő kiegészítők. Speciális Landrover készletek.

Jellemzők

- Levehető kapcsolórelé szekrény.
- Elektromos távkapcsoló, 4,5 m kábellel.
- Kézi kapcsolású üresjárat.
- Kovácsolt acél dob.
- Szerelőlemez és kötélvezető.
- Önzáró a csiga/csigatengelyes hajtás következtében.
- Sodronykötéllel.

Típus	Max. vonóerő a dobon (kg)	Motor teljesít-mény (kW)	Méretek L x B x H (mm)	Kábel-hossz (m)	Kötélátmérő (mm)	Áramfelvé-tel az 1. ré-tegen teljes terhelésnél (A)	Üzemi feszült-ség (VDC)	Dob szé-lessége (mm)	Dobátmérő (mm)	Tömeg (kg)	Megr. sz.
HUSKY8-12VDC	3860	1.6	627 x 248 x 226	25.0	8.0	405	12	229	67	51	2380015
HUSKY10-12VDC	4540	1.6	627 x 248 x 226	30.0	10.0	450	12	229	76	51	2380017
HUSKY8-24VDC	3860	1.6	627 x 248 x 226	25.0	8.0	205	24	229	67	51	2381015
HUSKY10-24VDC	4540	1.6	627 x 248 x 226	30.0	10.0	225	24	229	76	51	2381017

Kérje aktuális ajánlatunkat

EMELŐ WEBSHOP

TALON járműcsörlő 12 és 24 VDC



Talon 9.5

A REMA Superwinch kínálata: 12 és 24 VDC járműcsörlők.

Jellemzők

- Automatikus fék, amely megtartja a terhet.
- Húzó és forgató karos szabadonfutó rendszer.
- Kiakadásgátlóval ellátott szemes horog.
- 4 vezetőgörgő a kiváló kötélvezetés érdekében.
- Távvezérlő spirálkábellel.

Alkalmazás

- Járműmentés, teherautó és tréler.

Opciók

- Szerelőlemez Talon 9,5 / 12,5 (2380111).
- Szerelőlemez Talon 14,0 / 18,0 (2380112).



Talon 12.5



Talon 14.0



Talon 18.0

Típus	Max. vonóerő a dobon (kg)	Motor teljesítmény (kW)	Méret L x B x H (mm)	Kábelhossz (m)	Kötél átmérő (mm)	Áramfelvétel az 1. rétegen teljes terhelésnél (A)	Üzemi feszültség (VDC)	Dob szélessége (mm)	Dobátmérő (mm)	Tömeg (kg)	Megr. sz.
TALON 9.5/12VDC	4309	3.8	624.2 x 157.5 x 278.15	26	9.5	430	12	222.25	63.5	41	2380045
TALON 12.5/12VDC	5670	4.48	624.2 x 157.5 x 278.15	26	9.5	530	12	222.25	63.5	42	2380047
TALON 14.0/12VDC	6350	3.8	689.5 x 215.5 x 294.21	27.43	13.0	345	12	222.25	88.9	58	2380049
TALON 18.0/12VDC	8165	4.48	689.5 x 215 x 294.21	27.43	13.0	415	12	222.25	88.9	78	2380051
TALON 9.5/24VDC	4309	3.8	624.2 x 157.5 x 278.15	26	9.5	430	24	222.25	63.5	41	2381045
TALON 12.5/24VDC	5670	4.48	624.2 x 157.5 x 278.15	26	9.5	530	24	222.25	63.5	42	2381047
TALON 14.0/24VDC	6350	3.8	689.5 x 215.5 x 294.21	27.43	13.0	345	24	222.25	88.9	58	2381049
TALON 18.0/24VDC	8165	4.48	689.5 x 215 x 294.21	27.43	13.0	415	24	222.25	88.9	78	2381051



CP emelő és vonszoló csörlő, 230 VAC

A REMA CP emelő és vonszoló csörlő emelésre is használható.

Jellemzők

- Kezelőkábel, nyomógombos függőkapcsoló vészleállító gombbal, IP65.
- Elektronikus mágneses fék.
- Csapágyazott kivitel.
- Sodronykötéllel + horoggal.
- Bolygóműves áttétel.

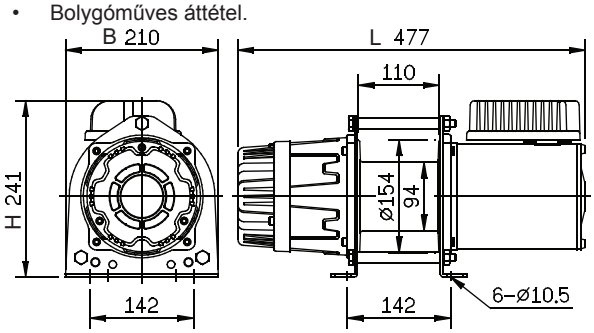

Típus	Teherbírás (kg)	Max. vonóerő a dobon (kg)	Emelési sebesség az 1. rétegen (m/perc)	Kábelhossz (m)	Kötél Átmérő (mm)	Méret L x B x H (mm)	Dob szélessége (mm)	Dobátmérő (mm)	Tömeg (kg)	Megr. sz.
CP-300	300	2250	10	30	6	576 x 210 x 241	110	94	38	2382007

Kérje aktuális ajánlatunkat

WEBSHOP



SKW kötélvető csiga forgó horoggal

Teherbírás 1.000 kg-tól 6.400 kg-ig. Ezek a kötélvető csigák az EN 13157; 2003 európai szabvány szerint készülnek és megfelelnek a Gépek irányelvnek.

Jellemzők

- Forgó teherhorog.
- Nyitható acél ház.

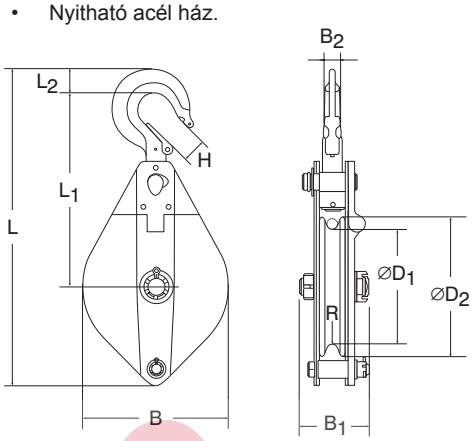

Típus	Teherbírás (kg)	Kötélát-mérő (mm)	B (mm)	B1 (mm)	B2 (mm)	D1 (mm)	D2 (mm)	H (mm)	L (mm)	A (mm)	A (mm)	R (mm)	Tömeg (kg)	Megr. sz.
SKW-10	1000	7	118	76	17	85	105	23	305	200	23	4	3.3	3060001
SKW-20	2000	13	199	92	24	150	190	27	425	263	30	7	8,9	3060003
SKW-32	3200	15	230	108	28	180	220	21	496	295	40	9	15.5	3060005
SKW-64	6400	18	270	116	35	210	260	42	655	375	47	10	26.5	3060007



KBH1



KBH2

KBH kötélvető csiga horgos felfüggesztéssel

Teherbírás 500 kg-tól 2.000 kg-ig. KBH1 típus - nyitható ház - horgos felfüggesztés - egy kötéltárcsa. KBH2 típus - nyitható ház - horgos felfüggesztés - két kötéltárcsa - fix emelőszem

Jellemzők

- Nyitható ház - horgos felfüggesztés - egy kötéltárcsa.

HELO WEBSHOP

Típus	Teherbírás (kg)	Kötélátmérő (mm)	Vastagság (mm)	Szélesség (mm)	Magasság (mm)	Tárcsaátmérő (mm)	Tömeg (kg)	Megr. sz.
KBH1-05	500	8	50	87	268	75	1.5	3061001
KBH1-10	1000	10	56	112	312	100	2.6	3061003
KBH1-15	1500	13	64	140	370	125	4.8	3061005
KBH1-20	2000	16	101	168	443	150	7.4	3061007
KBH2-05	500	8	77	87	268	75	2.8	3062001
KBH2-10	1000	10	88	112	312	100	4.3	3062003
KBH2-15	1500	13	100	140	370	125	7.8	3062005
KBH2-20	2000	16	146	168	443	150	12.2	3062007

Kérje aktuális ajánlatunkat

☑ ELLENŐRZŐ LISTA elektromos csörlő ajánlatkéréshez

- ☐ Felhasználási cél.
- ☐ Húzóerő / melyik meneten.
- ☐ A sodronykötél hossza, a felcsévélt menetek száma.
- ☐ Sebesség / szabályozható igen/nem.?
- ☐ Rendelkezésre álló elektromos energia: feszültség és áramerősség.
- ☐ Pneumatika: levegőmennyiség és nyomás.
- ☐ Hidraulika: olajmennyiség és nyomás.
- ☐ Fékerő.
- ☐ Tengelykapcsoló szükséges vagy megengedett.
- ☐ Maximális tömeg vagy beépítési méret.
- ☐ Kivitel, por és víz elleni védelem.
- ☐ Minősítési szabványok.
- ☐ Vezérlési elvárások / kezelés.
- ☐ Kötél lecsévélésének iránya.
- ☐ Hornyolt dob.
- ☐ Rányomó görgő igen/nem.
- ☐ Felszerelési pozíció.

Jegyzetek

EMELŐ WEBSHOP

Fogasléces emelők és zsilipemelők 160

Fogasléces emelők és REMA All emelők 161

Hidraulikus emelők 162

Hidraulikus nehézgép emelők 164



EMELŐ WEBSHOP



VHS és KBH fogasléces emelők

Robusztus konstrukció nagy, stabil talplemezzel, ideális nehézgépek emeléséhez.

Jellemzők

- DIN 7355 szerint.
- Alacsony szerkezeti magasság a KBH típus esetében.
- Biztonsági hajtókar behajtható fogantyúval.

Opciók

- Racsnis hajtókar.



Racsnis hajtókar

Típus	Teherbírás (kg)	Magasság (mm)	Emelési magasság (mm)	Min. körömmagasság (mm)	Tömeg (kg)	Megr. sz.
VHS-1.5	1500	725	350	70	12	1901031
VHS-3.0	3000	725	350	75	20	1901033
VHS-5.0	5000	725	300	70	25	1901035
VHS-10.0	10.000	800	300	90	40	1901040
KBH-1.5	1500	570	300	70	11	1902031
KBH-3.0	3000	570	300	75	18	1902033
KBH-5.0	5000	600	300	70	22	1902035
KBH-10.0	10.000	650	300	80	38	1902040



311 és 312 zsilipemelők

Szállítható hátsó rögzítő lemezzel (311) vagy talplemezzel (312).

Jellemzők

- A 311 típus hátsó rögzítő lemezzel rendelkezik.
- A 312 típus talplemezzel rendelkezik.
- Biztonsági hajtókar behajtható fogantyúval.

Típus	Teherbírás (kg)	Magasság (mm)	Emelési magasság (mm)	Rögzítőlemez mérete (mm)	Tömeg (kg)	Megr. sz.
311-1.5	1500	1150	800	130x160	12	2218001
311-3.0	3000	1260	800	165x220	20	2218003
311-5.0	5000	1280	800	180x250	25	2218005
312-1,5	1500	1150	800	130x 70	12	2219001
312-3.0	3000	1260	800	130X 80	20	2219003
312-5.0	5000	1280	800	200x100	25	2219005

EMELŐ WEBSHOP

Más fogasléces emelők külön érdeklődésre.



Beállítható fogasléces emelő



Racsnis emelő



Kábeldobemelő



Sínemelő



Fatörzsemelő



Cölöpemelő

Kérje aktuális ajánlatunkat



DMK fogasléces emelő

Robusztus konstrukció nagy, stabil talplemezzel, ideális nehézgépek emeléséhez.

Jellemzők

- DIN 7355 szerinti gyártás.
- Kis erők az optimális áttétel következtében.
- Robusztus konstrukció nagy, stabil talplemezzel.
- Biztonsági hajtókar behajtható fogantyúval.
- **DMK** típus - sztenderd modell.
- **DMKK** típus - rövid modell.
- **DMKV** típus - 6 pozícióban állítható emelőköröm, 3T/10T = 97 mm, 5T = 106 mm.
- **DMKR** típus - racsnis hajtókarral 1,5 / 3 / 5 ton.



DMKV

Opciók

- Racsnis hajtókar DMK/DMKK - 10t

Típus	Teherbírás (kg)	Magasság (mm)	Emelési magasság (mm)	Min. körömmagasság (mm)	Tömeg (kg)	Megr. sz.
DMK-1.5	1500	725	350	70	12	1950015
DMK-3.0	3000	725	350	75	20	1950030
DMK-5.0	5000	725	300	75	29	1950050
DMK-10.0	10000	800	300	85	42	1950100
DMKK-1.5	1500	570	300	70	11	1951015
DMKK-3.0	3000	570	300	75	18	1951030
DMKK-5.0	5000	600	300	70	22	1951050
DMKK-10.0	10000	650	300	80	38	1951100
DMKV-3.0	3000	720	350	69	25	1952030
DMKV-5.0	5000	720	300	64	30	1952050
DMKV-10.0	10000	790	300	85	48	1952100
DMKR-1.5	1500	725	350	70	15	1950016
DMKR-3	3000	725	350	75	23	1950031
DMKR-5	5000	725	300	70	27	1950051



Rema-All

ASME / ANSI BIZTONSÁGI SZABVÁNY SZERINT

Jellemzők

- A szabadalmaztatott túlterhelés elleni védelem kizárja a hibás használatot, a ”safety link” megakadályozza a továbbemelést, miközben az emelő terhet megtartja.
- Hosszú élettartam az öntött alkatrészeknek köszönhetően és könnyű kezelhetőség.
- Extra nagy talplemez a stabilitás érdekében.

Alkalmazások

- Off-road, mezőgazdaság, tűzoltóság, ipar, építőipar stb.

Típus	Teherbírás (kg)	Magasság (mm)	Max. magasság (mm)	Tömeg (kg)	Megr. sz.
REMA-ALL	3000	120	1200	14	0310050

Figyelem

Emelési magasság (mm)	Teherbírás (kg)
300	3000
600	2250
900	1600
1200	1000

EMELŐ WEBSHOP

Kérje aktuális ajánlatunkat



Weber A és AT olajemelők

A Weber olajemelők robusztus kialakításúak és 2000 kg-tól 100.000 kg-ig terjedő teherbírás-tartományban kaphatók.

Jellemzők

- DIN 76024 és VBG 8 szerint.
- Az A típus menetes orsós dugattyúval készül, amellyel a kiindulási magasság könnyen a körülményekhez igazítható.
- Az AT típus kettős teleszkópdugattyúval rendelkezik, miáltal nagy emelési magasság érhető el.
- Túlterhelés elleni biztosítás biztonsági szeleppel.
- 10 kg feletti saját tömeg esetén tartozék hordozókengyel.
- A domború talp (*) csökkenti az oldalirányú nyomást.
- -20°C és +70°C közötti hőmérsékleten használható.
- Nem alkalmas hosszú idejű terhelésre.
- Az A-30 típusig bezárólag vízszintes irányú használatra alkalmas, abban az esetben, ha a szivattyúrész alulra kerül.

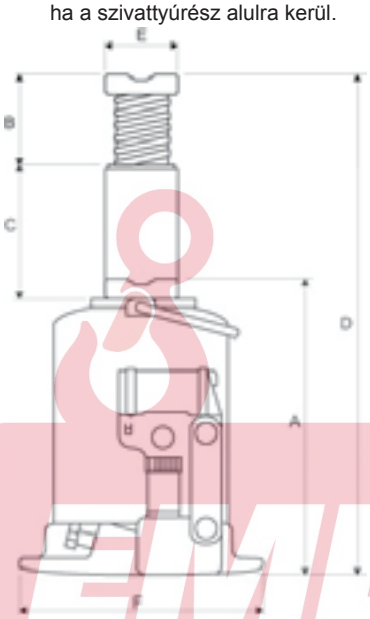

EMELŐ WEBSHOP

Típus	Teherbírás (kg)	A (mm)	B (mm)	C (mm)	D (mm)	E (mm)	F (mm)	Tömeg (kg)	Megr. sz.
A-2.0	2000	170	92	115	377	28	103 x 105	2,9	2705001
A-3.5	3500	170	92	115	377	28	103 x 105	2,9	2705003
A-5.0	5000	212	100	150	462	40	110 x 110	3,9	2705005
AX-8.0*	8000	220	110	150	480	48	124 x 122	5,7	2705007
A-10.0*	10000	220	110	150	480	48	124 x 122	5,7	2705009
A-12.0*	12000	230	110	157	497	48	134 x 120	7,1	2705011
AX-15.0*	15000	230	110	155	495	60	139,5 x 130	8,3	2705013
A-20.0*	20000	240	110	155	505	60	164 x 160	10,7	2705015
AH-25.0*	25000	240	118	157	515	65	185 x 176	13,1	2705017
A-30.0*	30000	240	100	142	482	65	185 x 176	14,5	2705019
A-50.0	50000	250	-	155	405	72	290 x 235	33	2705021
AX-100.0	100000	300	-	150	450	95	330 x 295	87	2705023
ATDX-3.0*	3000	185	-	215	400	R50	126 x 93	4,2	2707001
AT-5.0*	5000	215	-	305	520	43	134 x 120	6,3	2707003
ATG-10.0*	10000	200	68	262	530	43	164 x 160	8,8	2707007
ATPX-12.0	12000	230	85	255	570	48	176 x 185	12,2	2707009

Kérje aktuális ajánlatunkat



Weber ATD 10-120 extra alacsony olajemelő

Jellemzők

- A domború talp csökkenti az oldalirányú nyomást.
- Túlterhelés elleni biztosítás biztonsági szeleppel.
- -20°C és +70°C közötti hőmérsékleten használható.

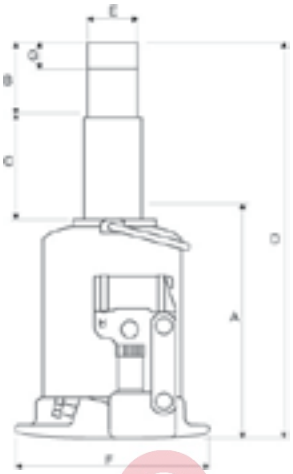

Típus	Teherbírás (kg)	A (mm)	B (mm)	C (mm)	D (mm)	E (mm)	F (mm)	G (mm)	Tömeg (kg)	Megr. sz.
ATD10-120	10000	120	-	110	230	39,5	164 X 160	45	6,9	2707008



HV olajemelők

A REMA olajemelők robusztus kialakításúak és 2.000 kg-tól 50.000 kg-ig terjedő teherbírás-tartományban kaphatók.

Jellemzők

- Az orsós dugattyúval a kívánt magasság könnyen beállítható.
- Túlterhelés elleni biztosítás biztonsági szeleppel.
- Kizárólag álló helyzetben használható, -5°C és 45°C hőmérsékletta
- Nem használható agresszív környezetben (lúgok, savak stb.).
- Nem alkalmas tartós terhelésre.
- Nem használható vízszintes helyzetben.

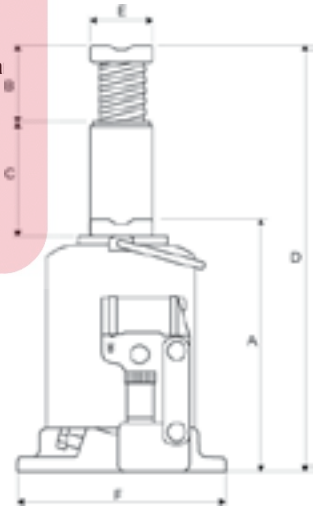

Típus	Teherbírás (kg)	A (mm)	B (mm)	C (mm)	D (mm)	E (mm)	F (mm)	Tömeg (kg)	Megr. sz.
HV-2.0	2000	160	-	100	260	21	80 x 90	2,0	2750016
HV-4.0	4000	190	63	135	388	25	103 x 115	3,3	2750032
HV-6.0	6000	195	77	135	407	30	91 x 112	3,1	2750050
HV-8.0	8000	200	60	135	395	34,5	115 x 125	3,9	2750080
HV-10.0	10000	200	60	135	395	36	122 x 130	5,4	2750100
HV-12.0	12000	210	60	140	410	40	135 x 135	6,5	2750125
HV-16.0	16000	230	70	157	457	43	135 x 142	7,5	2750160
HV-20.0	20000	235	70	145	450	49,5	150 x 190	10,1	2750200
HV-32.0	32000	285	-	200	485	69	150 x 190	19,4	2750300
HV-50.0	50000	290	-	190	480	85	180 x 220	29	2750500

KÉRJE WEBSHOP

Kérje aktuális ajánlatunkat



RMV hidraulikus gépemelő

Robusztus acél konstrukció, olajemelővel kombinálva. Gépek mozgatásához használható.

Jellemzők

- Robusztus acél konstrukció, olajemelővel kombinálva.
- Túlterhelésgátló.
- Nagyon alacsony emelőköröm-magasság.
- 3 pozícióba állítható köröm.
- Forgatható talptámaszok.
- Hordozó kengyel.

Típus	Teherbírás (kg)	Magasság (mm)	Emelési magasság (mm)	Min. körömmagasság (mm)	Tömeg (kg)	Megr. sz.
RMV-3	3000	240	130	15	22	1803030
RMV-8	8000	295	140	25	28	1803080



RMH nehézgépemelő, oldalperem emelő

Nehéz gépek javításához, karbantartásához és szereléséhez használható.

Jellemzők

- Kompakt és stabil konstrukció.
- Bármilyen helyzetben használható.
- Nagyon alacsony talp.
- A ház 360°-ban elfordítható.
- A süllyesztési sebesség finoman szabályozható.
- Túlterhelés elleni védelem.
- Szabadalmaztatott konstrukció.
- A szivattyú működtető karja levehető.



EMELŐ WEBSHOP

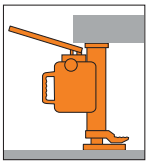

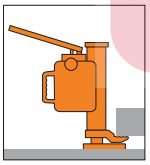

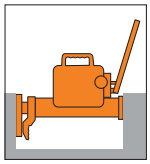

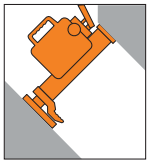

Figyelem

- Ne lépje túl soha a gépemelő névleges teherbírását.
- Soha ne terhelje az emelőkörmöt a csúcsán, mindig teljes felületen.
- Soha ne rakjon plusz terhet a már megemelt teherre.
- Ne használja nem stabil, bizonytalan pozícióban.
- Kizárólag sík, a súly megtartására alkalmas talajon használja.
- A tehernek stabilan kell felfeküdnie az emelés teljes időtartama alatt.
- Ne használjon rossz állapotban lévő, sérült gépemelőket.
- Gépemelőjét évente ellenőriztesse és vizsgáltassa be arra illetékes személlyel vagy céggel.
- Kizárólag ott használható, ahol megengedett a kiakadásgátló nélküli használat.

Típus	Teherbírás (kg)	Max. kézi erő (mm)	Tömeg (kg)	Megr. sz.
RMH-50	5000	38	25	1800050
RMH-100	10000	40	35	1800100
RMH-250	25000	40	102	1800250

Típus	A (mm)	B (mm)	C (mm)	D (mm)	E (mm)	F (mm)	G (mm)	H (mm)	J (mm)	K (mm)	L (mm)	M (mm)	N (mm)
RMH-50	740	368-573	190	93	98	275	115	25-230	205	53	77	76	-
RMH-100	745	420-650	190	108	98	280	120	30-260	230	55	74.5	91	-
RMH-250	1305-1225	505-720	283	175	-	459	420	58-273	215	90	142.5	155	70

Kérje aktuális ajánlatunkat

Műhelydaruk, zsiráfemelők 166

Hidraulikus krokodil emelők & targoncaemelők 167

Tartóbakok 168

EMELŐ WEBSHOP



GWK zsiráf emelő, műhelydaru

Könnyen kezelhető emelő, elsősorban autószerelő műhelyek számára.

Jellemzők

- Könnyű kezelhetőség.
- Összecsukható, könnyen szállítható.
- Robusztus konstrukció.
- Keménykrómozott hidraulikus munkahenger.
- A befékezhető kormányzott kerekek 360°-ban elfordíthatók.
- Forgatható teherhorog (terhelés alatt nem).
- 3 pozícióba állítható gém.
- 125%-os próbaterhelés.
- Biztonsági szelepes túlterhelés védelem.
- A GWK-1000 modell extra hosszú kitámasztó lábakkal rendelkezik.

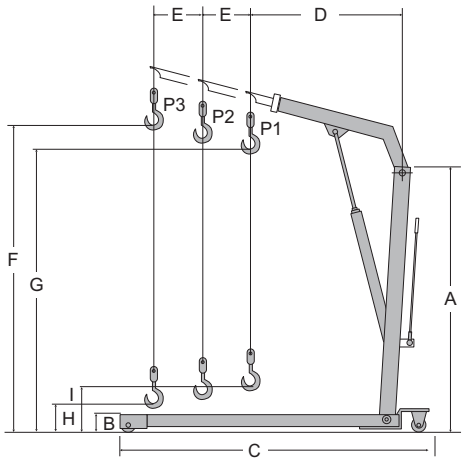

Típus	Teherbírás (kg) P1	Teherbírás (kg) P2	Teherbírás (kg) P3	Szélesség (mm)	Tömeg (kg)	Megr. sz.
GWK-500	500	425	350	970	75	4220015
GWK-1000	1000	800	700	1120	115	4220017
GWK-2000	2000	1700	1500	1165	165	4220019

Típus	A (mm)	B (mm)	C (mm)	D (mm)	E (mm)	F (mm)	G (mm)	H (mm)	I (mm)
GWK-500	1410	165	1510	895	102	2120	1960	150	340
GWK-1000	1675	90	1630	1230	150	2445	2330		245
GWK-2000	1690	205	1900	1290	150	2705	2505		230



GWKE zsiráf emelő, műhelydaru

800 x 1200 mm-es EURO-raklapokhoz használható.

Jellemzők

- 800 x 1200 mm-es EURO-raklapokhoz.
- Könnyű kezelhetőség.
- Robusztus konstrukció.
- Keménykrómozott hidraulikus munkahenger.
- A kormányzott kerekek 360°-ban elfordíthatók.
- Forgatható teherhorog (terhelés alatt nem).
- 4 pozícióba állítható gém.
- 125%-os próbaterhelés.
- Biztonsági szelepes túlterhelés védelem.

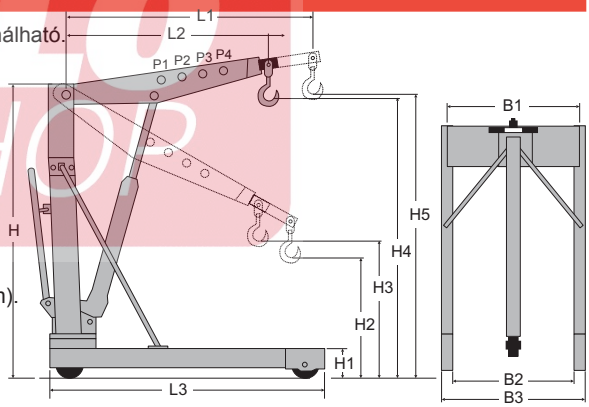

Típus	Teherbírás (kg) P1	Teherbírás (kg) P2	Teherbírás (kg) P3	Teherbírás (kg) P4	Tömeg (kg)	Megr. sz.
GWKE-500	500	450	400	350	81	4220011
GWKE-1000	1000	900	800	700	103	4220013

Típus	B1 (mm)	B2 (mm)	B3 (mm)	H (mm)	H1 (mm)	H2 (mm)	H3 (mm)	H4 (mm)	H5 (mm)	A (mm)	A (mm)	L3 (mm)
GWKE-500	925	840	1000	1595	155	470	705	2225	2475	1360	1060	1295
GWKE-1000	925	840	1000	1595	155	470	705	2225	2475	1360	1060	1295

Kérje aktuális ajánlatunkat



GFJ hidraulikus krokodil emelő

Robusztus konstrukció professzionális használatra, elsősorban autószerelő műhelyek számára.

Jellemzők

- Robusztus konstrukció professzionális használatra.
- Biztonsági szelepes túlterhelés védelem.
- Gumi védősapka.
- Quick-lift funkció a teher gyors eléréséhez terheletlen állapotban.
- Zsírzófejek a mozgó alkatrészeken a hosszú élettartam érdekében.
- Golyóscsapágyazott kerekek a jobb mozgathatóság érdekében terheletlen állapotban.

Alapkivitel

- L típus: hosszú modell lábpedállal.

Típus	Teherbírás (kg)	Hossz (mm)	Min. magasság (mm)	Tömeg (kg)	Max. magasság (mm)	Megr. sz.
GFJ-20L	2000	1250	140	58	800	4260011
GFJ-30L	3000	1460	130	70	600	4260013
GFJ-50L	5000	1570	150	95	560	4260015
GFJ-100L	10000	1700	160	145	560	4260017



AGC alimínium krokodil emelő

AGC alimínium krokodil emelő

Jellemzők

- Alacsony önsúly.
- Extra hosszú kar az alacsonyan kinyúló részek alatti pontos pozícionáláshoz.
- A hidraulikus egység jó tömítettsége gondoskodik a homokkal, szennyeződésekkel szembeni érzéketlenségről.
- Biztonsági szelepes túlterhelés elleni védelem.

Alapkivitel

- 2 darabból álló kezelőkar.

EMELŐ WEBSHOP

Típus	Teherbírás (kg)	Méretek L x B x H (mm)	Min. magasság (mm)	Max. magasság (mm)	Karhossz (mm)	Tömeg (kg)	Megr. sz.
AGC-15	1500	590 x 256 x 150	80	375	1012	14	4260050



GHC hidraulikus ollós targoncaemelő

GHC hidraulikus ollós targoncaemelő

Jellemzők

- 4.000 kg teherbírás az emelőkörmön.
- 5.000 kg teherbírás a fejen.
- Kétféle emelési magasság.
- Túlterhelésgátló.
- 2 emelési sebesség: normál 60 löket vagy gyors 20 löket; teherrel vagy teher nélkül.

Típus	Teherbírás (kg)	Emelési magasság fej (mm)	Emelési magasság köröm (mm)	Méretek L x B x H (mm)	Tömeg (kg)	Megr. sz.
GHC-5	5000	414-724	65-425	680x210x415	47	4260030

Kérje aktuális ajánlatunkat



AS tartóbak

AS tartóbak

Jellemzők

- Jó minőség, stabilitás és hosszú élettartam.

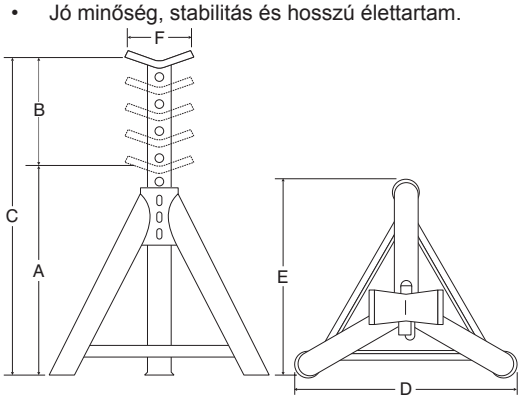

Típus	Teherbírás (kg)	A (mm)	B (mm)	C (mm)	D (mm)	E (mm)	F (mm)	Tömeg (kg)	Megr. sz.
AS1.5A	1500	260	140	400	270	240	70	2	4251001
AS1.5B	1500	420	240	660	415	355	70	3,5	4251003
AS3.0	3000	320	210	530	335	250	70	4,5	4251005
AS5.0	5000	375	200	575	385	325	70	5	4251007
AS8.0A	8000	380	220	600	400	350	125	5,4	4251009
AS8.0B	8000	580	385	965	596	520	125	9	4251011
AS16.0A	16000	295	140	435	321	272	130	13,2	4251013
AS16.0B	16000	435	280	715	480	420	130	20	4251015
AS16.0C	16000	675	420	1095	705	605	130	30,5	4251017



GHB targonca tartóbak

GHB targonca tartóbak

Jellemzők

- Ideálisan kombinálható a hidraulikus ollós targoncaemelővel.
- Robusztus konstrukció.
- 3 magassági beállítás.
- Kizárólag párban kapható.

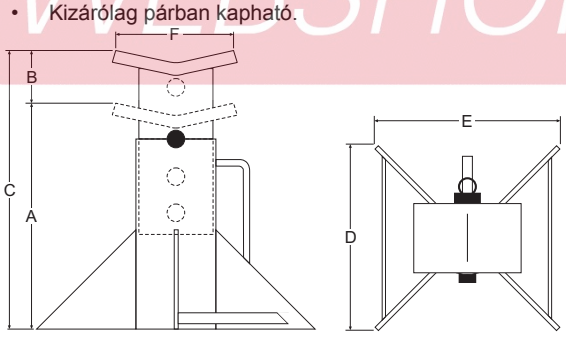

Típus	Teherbírás (kg)	A (mm)	B (mm)	C (mm)	D (mm)	E (mm)	F (mm)	Tömeg (kg)	Megr. sz.
GHB-6	12000/2	242	55	425	220	220	110	15	4261030

EMELŐ WEBSHOP

Kérje aktuális ajánlatunkat

Villás raklapemelők	170
Alacsony, nehéz és fékezett villás raklapemelők	171
Rozsdamentes és mérleges villás raklapemelők	172
Elektromos haladású villás raklapemelők	173
Elektromos haladású és emelésű villás raklapemelők	174
Magasemelésű raklapemelők	175



EMELŐ WEBSHOP



PT villás kézi raklapemelő

Az új REMA PT quick-lift szivattyúval (25 típus) kifejezetten fordulékony és felhasználóbarát. A tandem-villagörgők egyenetlen talajon való közlekedéskor jelentenek előnyt. A szimpla villagörgős kivitelt gyakran alkalmazzák a szállítmányozásban.

Jellemzők

- Quick-lift szivattyú a raklapok gyors emeléséhez (25 típus).
- A szivattyúegység túlterhelés elleni védelemmel rendelkezik.
- A krómbevonatú és polírozott dugattyúrúd gondoskodik a hidraulikus munkahenger hosszú élettartamáról.

Kezelés

- Az ergonomikus vezérlőkar kényelmes és felhasználóbarát kezelést tesz lehetővé.
- A háromállású vezérlőkarral minden szivattyú funkció pontosan kezelhető.
- Változtatható süllyesztési sebesség, akár teljes terhelés alatt is.
- A kocsirúd mindig automatikusan visszaáll függőleges pozícióba.

Villa

- A robosztus acéllemez villaprofilok lapított végűek és be- és kifutó görgőkkel vannak ellátva a raklapokba való be-, ill. azokból való kivezetés megkönnyítése érdekében.
- A villákat euro-raklap jelöléssel látták el.

Műszaki jellemzők

• Villák legfelső pozíciója	200 mm
• Kormányzott kerekek átmérője	200 mm
• Villagörgők átmérője	82 mm



Tandem villakerekek be- és kifutó görgőkkel.



Élenjáró szivattyúegység

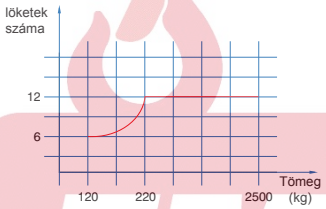

Quick-lift szivattyú diagram



PTZ-30TNN

EMELŐ WEBSHOP

Típus	Teherbírás (kg)	Kivitel	Méret (mm)	Min. magasság (mm)	Villaszár szélesség (mm)	Korm. kerekek anyaga	Villagörgők kivitele	Villagörgők anyaga	Tömeg (kg)	Megr. sz.
PTS-25TPP	2500	standard	1150 x 540	85	160	poliuretán	tandem	poliuretán	75	3401001
PTK-25SPR	2500	rövid	1000 x 540	85	160	gumi	szimpla	poliuretán	86	3401005
PTC-25SPR	2500	extra rövid	800 x 540	85	160	gumi	szimpla	poliuretán	75	3401017
PTK-25TPR	2500	rövid	1000 x 540	85	160	gumi	tandem	poliuretán	75	3401015
PTS-25TPR	2500	standard	1150 x 540	85	160	gumi	tandem	poliuretán	75	3401013
PTSKB-25TPP	2500	rövid/ széles	1000 x 685	85	160	poliuretán	tandem	poliuretán	75	3401014
PTS-25TNN	2500	standard	1150 x 540	85	160	nylon	tandem	nylon	75	3401011
PTB-25TNN	2500	standard	1150 x 685	85	160	nylon	tandem	nylon	80	3401012
PTL-18TNN	1800	hosszú	1500 x 540	85	160	nylon	tandem	nylon	80	3401021
PTM-12TNN	1200	közép-hosszú	1800 x 540	85	160	nylon	tandem	nylon	80	3401025
PTX-10TNN	1000	extra hosszú	2000 x 540	85	160	nylon	tandem	nylon	85	3401023
PTZ-30TNN	3000	nehéz	1150 x 540	90	210	nylon	tandem	nylon	90	3401030

Kérje aktuális ajánlatunkat



PTE alacsony villás raklapemelő

Különösen alacsony szerkezeti magasságú villás raklapemelő.

Jellemzők

- Extrém alacsony szerkezeti magasság: 51 mm.
- Emelési magasság 51 mm-től 165 mm-ig.
- Kormányzott kerekek mérete 180 x 50 mm.
- Villagörgők átmérője 50 mm.

Típus	Teherbírás (kg)	Méret (mm)	Min. magasság (mm)	Villaszár szélesség (mm)	Korm. kerekek anyaga	Villagörgők kivitele	Villagörgők anyaga	Tömeg (kg)	Megr. sz.
PTE-200TPR	2000	1150 x 540	51	160	gumi	tandem	poliuretán	72	3401041





Emelőszem

PTZ nehéz villás raklapemelő

A PTZ villás raklapemelő extrém nehéz terhek rakodásához használható.

Jellemzők

- Speciális szivattyú kifejezett nehéz terhek könnyű megemeléséhez.
- A PTZ-50 modellt a könnyű szállíthatóság érdekében emelőszemekkel látták el.
- A PTZ-50 acélkerekekkel rendelkezik.

Jellemzők

- Emelési magasság 90 mm-től 200 mm-ig.

Típus	Teherbírás (kg)	Méret (mm)	Min. magasság (mm)	Villaszár szélesség (mm)	Korm. kerekek anyaga	Villagörgők kivitele	Villagörgők anyaga	Tömeg (kg)	Megr. sz.
PTZ-50TSS	5000	1150 x 580	90	210	acél	tandem	acél	192	3401050





PTB rögzítőfékes villás raklapemelő

Rögzítőfék a kormányzott kerekeken.

Jellemzők

- A kocsirúdon, a süllyesztő kar mellett található második működtető karral fékezhető be a raklapemelő.

Típus	Teherbírás (kg)	Méret (mm)	Min. magasság (mm)	Villaszár szélesség (mm)	Korm. kerekek anyaga	Villagörgők kivitele	Villagörgők anyaga	Tömeg (kg)	Megr. sz.
PTB-20TPR	2000	1150 x 540	85	160	gumi	tandem	poliuretán	85	3401043

Kérje aktuális ajánlatunkat

EMELŐ WEBSHOP



PTR rozsdamentes villás raklapemelő

Speciálisan élelmiszeripari felhasználásra, hús, hal, zöldség és gyümölcs feldolgozó vállalatok részére. Alkalmas hűtőházi, valamint egyéb korrozív környezetben történő használatra.

Jellemzők

- Teljes egészében rozsdamentes acél alkatrészekből készült alkatrészek (AISI 304): szivattyú, váz, kocsirúd, csapágyak, csapok, csavarok stb.

Típus	Teherbírás (kg)	Villa-görgők kivitele	Méret (mm)	Min. magasság (mm)	Villaszár szélesség (mm)	Korm kerekek anyag	Villagörgők kivitele	Villagörgők anyaga	Tömeg (kg)	Megr. sz.
PTR-S	2000	tandem	1150 x 540	85	160	nylon	tandem	nylon	75	3401007







PTW mérleges villás raklapemelő

Mérleges, európai gyártású digitális leolvasó egységgel felszerelt villás raklapemelő.

Jellemzők

- Európai gyártású digitális leolvasó egység védősapkával.
- 4 mérési pont a villaszárakban.
- Pontosság kb. 0,1% (kb. 2 kg 2000 kg-nál).
- LED kijelző 18 mm magas számokkal; skálaosztás 1 kg.
- Áramellátás: 4 db AA típusú ceruzaelem.
- Elemélettartam kb. 1 év napi 10 raklap mérésekor.
- Hőmérséklet: -10 ... +40° C.
- Automatikus kikapcsolás az elem kímélése érdekében.
- IP 65 védettségi osztály (Nema 4) A30 modell.
- Emelési magasság 85 mm-től 205 mm-ig.

Nyomtató jellemzők

- Nyomtató fajtája: hőpapíros.
- Funkció: kézi papírbefűzés.
- Papír: hőpapír, 40 mm tekercsátmérő.
- Nyomtatási sebesség: 13 sor/mp.
- Hőmérséklet: 0° - 50°C.
- LED-es elemlemerülés, papírkifogyás és alacsony hőmérséklet kijelzés.



PTW-NP

Típus	Teherbírás (kg)	Villa-görgők kivitele	Méret (mm)	Min. magasság (mm)	Villaszár szélesség (mm)	Korm kerekek anyag	Villagörgők kivitele	Villagörgők anyaga	Tömeg (kg)	Megr. sz.
PTW-N	2000	tandem	1150 x 555	85	180	poliuretán	tandem	poliuretán	117	3401047
PTW-NP	2000	tandem	1150 x 555	85	180	poliuretán	tandem	poliuretán	118	3401048

Kérje aktuális ajánlatunkat



PES elektromos haladású villás raklapemelő

Különösen alkalmas szűkebb anyagmozgatási utak esetén, akkumulátoros elektromos haladással.

Jellemzők

- Különösen alkalmas szűkebb anyagmozgatási utakhoz.
- Akkumulátoros elektromos haladással.

Alapkivitel

- Elektromos meghajtómotor a haladáshoz.
- Kézi, hidraulikus emelés.
- Tandem villagörgők.
- Minden kerék poliuretánból készült.
- Fokozatmentes sebességszabályozás.
- Vészleállító gomb a kocsirúdon.
- Feszültség kijelzés.
- Körkörös lábvédelem.
- Elektromágneses fék.
- Teljesen zárt, olajkenésű hajtómű egység.

Műszaki jellemzők

- Akkumulátortöltő 16Ah / 220VAC.
- Akkumulátor 2 x 80Ah / 12VDC.
- Meghajtó kerék: poliuretán.
- Villák feletti szélesség 520 mm.

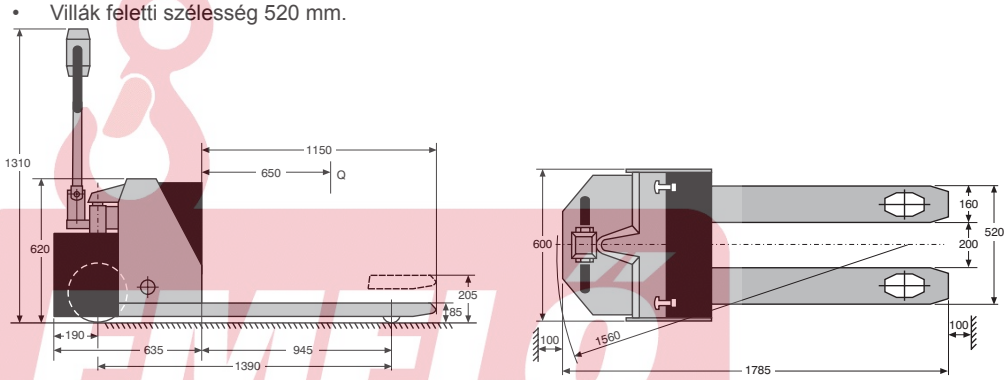

Típus	Teherbírás (kg)	Emelési magasság (mm)	Sebesség teherrel (km/h)	Sebesség teher nélkül (km/h)	Tömeg akkuval (kg)	Megr. sz.
PES	1500	205	5	6,5	283	3445001

Típus	Korm. kerék (mm)	Villagörgő átmérő (mm)	Méret L x B x H (mm)	Villaszár szélesség (mm)	Villahossz (mm)	Emelési magasság (mm)	Min. magasság (mm)	Teljesítmény (kW)
PES	250 x 80	82	1785 x 660 x 1310	160	1150	205	85	600

EMELŐ WEBSHOP

Kérje aktuális ajánlatunkat



PE20S elektromos haladású és emelésű villás raklapemelő

Kompakt formatervezés modern technológiával kombinálva. Nagy teljesítményű akkumulátor. Ergonómiai markolat, az összes funkció kezelőszerveivel.

Jellemzők

- Kompakt formatervezés modern technológiával kombinálva.
- Nagy teljesítményű akkumulátor.
- Ergonómiai markolat, az összes funkció kezelőszerveivel.

Alapkivitel

- Elektromos meghajtómotor a haladáshoz és az emeléshez.
- Tandem villagörgők.
- Minden kerék poliuretánból készült.
- Fokozatmentes sebességszabályozás.
- Vészleállító gomb a kocsirúdon.
- Feszültség kijelzés.
- Körkörös lábvédelem.
- Elektromágneses fék.
- Teljesen zárt, olajkenésű hajtómű egység.

Műszaki jellemzők

- Akkumulátortöltő 30Ah / 24VDC.
- Akkumulátor 210Ah / 24VDC / 185kg
- Villák feletti szélesség 530 mm.
- Hajtókerék: poliuretán.



Feszültség kijelzés



Ergonomikus kar



Nagy teljesítményű akkumulátor

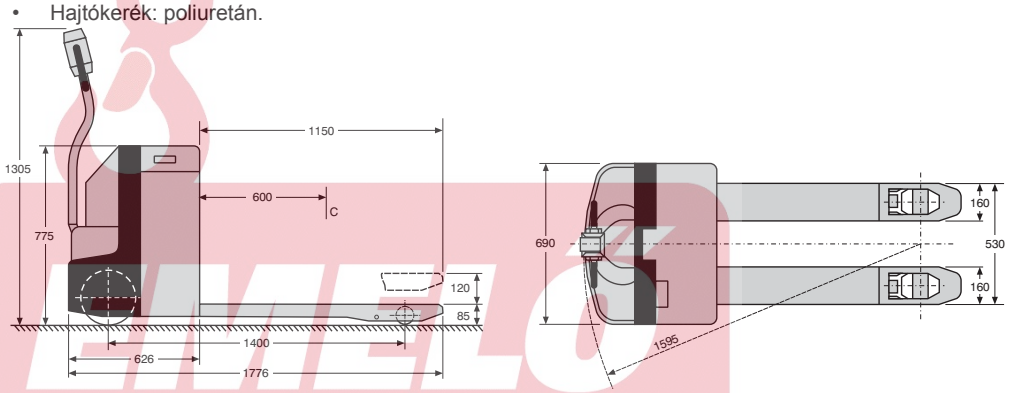

Típus	Teherbírás (kg)	Emelési magasság (mm)	Sebesség teherrel (km/h)	Sebesség teher nélkül (km/h)	Emelési seb. teher-rel (mm/s)	Emelé-si seb. teher nélkül (mm/s)	Süllyesztési seb. teherrel (mm/s)	Süllyesztési seb. teher nélkül (mm/s)	Tömeg (kg)	Megr. sz.
PE20S	2000	205	3,6	5,4	22	32	50	55	324	3446001

Típus	Korm. kerék (mm)	Villagörgő átmérő (mm)	Méret L x B x H (mm)	Villaszár szélesség (mm)	Villahossz (mm)	Emelési magasság (mm)	Min. magasság (mm)	Teljesítmény (kW)	Emelőmotor (kW)
PE20S	250 x 80	82	1781 x 690 x 1305	160	1150	205	85	1200	800

Kérje aktuális ajánlatunkat

EMELŐ WEBSHOP



PTH-M magasemelésű raklapemelő

A raklapemelő kombinálva az ollós emelőasztal emelési magasságával.

Jellemzők

- A kitámasztóknak köszönhetően a legmagasabb állásban is nagy stabilitás.
- Egy darabból készült, keménykrómozott dugattyúrúd.

Típus	Teherbírás (kg)	Méret (mm)	Méretek L x B x H (mm)	Villaszár szélesség (mm)	Emelési magasság (mm)	Emelés egy löket-tel (mm)	Min. magasság (mm)	Villa-görgők kivitele	Villagörgő átmérő (mm)	Tömeg (kg)	Megr. sz.
PTH-M	1000	1190 x 560	1600 x 560 x 1300	160	800	15	85	szimpla	82	128	3401051



PTH-E elektromos magasemelésű raklapemelő

A raklapemelő kombinálva az ollós emelőasztal emelési magasságával.

Jellemzők

- A raklapemelő fordulékonysága kombinálva az ollós emelőasztal emelési magasságával.
- A kitámasztóknak köszönhetően a legmagasabb állásban is nagy stabilitás.
- Egy darabból készült, keménykrómozott dugattyúrúd.

Műszaki jellemzők

- Akkumulátor 60Ah / 12VDC.
- Beépített akkumulátortöltő 6Ah / 230VAC-12VDC.
- Az akkumulátor kapacitása teljes terhelésen kb. 60 emelésre elegendő (kézzel is működtethető).

Típus	Teherbírás (kg)	Méret (mm)	Méretek L x B x H (mm)	Villaszár szélesség (mm)	Emelési ma-gasság (mm)	Emelés egy löket-tel (mm)	Min. ma-gasság (mm)	Villa-görgők kivitele	Villagörgő átmérő (mm)	Tömeg (kg)	Megr. sz.
PTH-E	1000	1190 x 560	1600 x 560 x 1300	160	800	15	85	szimpla	82	150	3401053



HC-100 lemezasztallal

HC emelőasztal / raklapemelő kombináció

A tartozék lemezasztal segítségével a raklaptargoncából egy kézmozdulattal emelőasztalt készíthető.

Jellemzők

- Szabályozható süllyesztési sebesség a kezelő kar segítségével.
- Könnyű emelés, behajtható lábpedállal.
- Az 1.000 kg teherbírású modellt kormányrúddal szerelték fel.

Műszaki jellemzők

- Villák legfelső pozíciója 835 mm.
- Kormányzott kerekek mérete 150 x 40 mm.
- Villagörgő átmérő 72 x 68 mm.



HC-50 lemezasztal nélkül

Típus	Teherbírás (kg)	Méret (mm)	Emelés egy lökettel (mm)	Min. magasság (mm)	Villaszár szélesség (mm)	Korm kerekek anyag	Villagörgők anyaga	Villagörgők kivitele	Tömeg (kg)	Megr. sz.
HC-50	500	1115 x 530	20	85	160	poliuretán	poliuretán	szimpla	122	3469001
HC-100	1000	1115 x 530	10	85	160	poliuretán	poliuretán	szimpla	150	3469003

Kérje aktuális ajánlatunkat

EMELŐ WEBSHOP

Jegyzetek

EMELŐ WEBSHOP

Hidraulikus és csörlős magasemelésű raklapemelők 178

Elektromos emelésű villás raklapemelők 179

Elektromos magasemelésű villás raklapemelők 180



EMELŐ WEBSHOP



SL kézi csörlős magasemelésű raklapemelő

EN 1757-1 szerinti kompakt és kevés karbantartást igénylő kézi csörlős magasemelésű raklapemelő.

50B típus: állítható villaszélességgel.
100B típus: fix villaszélességgel.

Jellemzők

- Kompakt és kevés karbantartást igényel.
- Fékes csörlő.
- Fékes kormányzott kerekek.

Műszaki jellemzők

- Kormányzott kerekek Ø 150 x 40 mm.
- Szimpla villagörgők Ø 80 x 47 mm.

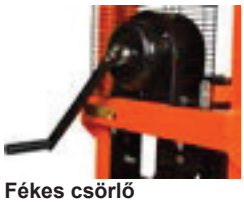

Fékes csörlő



Fékes kormányzott kerekek

Típus	Teherbírás (kg)	Villa méret L x B (mm)	Magasság (mm)	Emelési magasság (mm)	Emelés egy karfordulat-tal (mm)	Korm kerék anyaga	Villagörgők anyaga	Tömeg (kg)	Megr. sz.
SL-50B	500	1000 x 160/690	2030	88-1500	22	poliuretán	poliuretán	146	3470101
SL-100B	1000	1150 x 540	1930	88-1500	9,5	poliuretán	poliuretán	182	3470103



SH magasemelésű kézi hidraulikus raklapemelő

EN 1757-2 szerinti hidraulikus kézi raklapemelő.

Jellemzők

- EN 1757-1 szerint.
- Hidraulikus szivattyú túlterhelés elleni védelemmel.
- Emelés és ellenőrzött süllyesztés a kocsirúddal.
- Fékes kormányzott kerekek.

Műszaki jellemzők

- Kormányzott kerekek Ø 150 x 50 mm.
- Szimpla villagörgők Ø 80 x 70 mm.

Típus	Teherbírás (kg)	Villa méret (mm)	Magasság (mm)	Emelési magasság (mm)	Emelés egy lökettel (mm)	Korm kerekek anyag	Villagörgők anyaga	Tömeg (kg)	Megr. sz.
SH-1015	1000	1150 x 540	1964	88-1500	12,5	poliuretán	poliuretán	220	3470201
SH-1025	1000	1150 x 540	1964	88-2500	12,5	poliuretán	poliuretán	330	3470205

Kérje aktuális ajánlatunkat

SES félelektromos villás raklapemelő



Alkalmas rendszeres emelési munkák végzésére, valamint rövid távolságú anyagmozgatásra.

Jellemzők
- EN 1757-1 szerint.

Alapkivitel
- Emelés: elektromos.
- Haladás: kézi.
- Kézi működtetésű fék.
- Feszültség kijelzés.
- 2 emelőlánc 3-as biztonsági tényezővel.
- Törésbiztos hidraulikatömlők.
- Túlterhelésgátló 20%ra beszabályozva.

Műszaki jellemzők
- Akkumulátor 135Ah / 12VDC.
- Akkumulátortöltő 12Ah / 230VAC-12VDC.
- Emelési teljesítmény 800W.
- Kormányzott kerekek Ø 180 x 50 mm.
- Villagörgők Ø 80 x 70 mm.

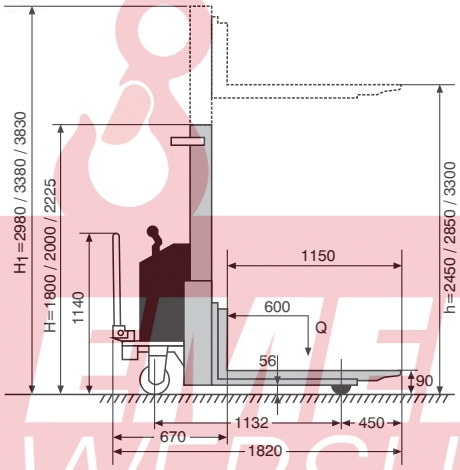

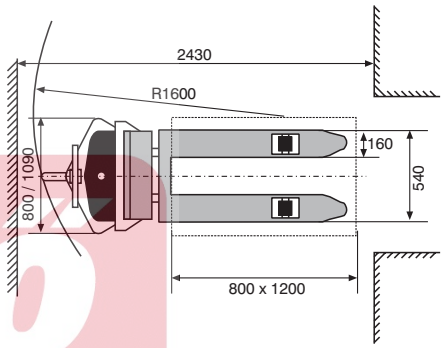

Típus	Teherbírás (kg)	Korm kerekek anyaga	Villagörgők anyaga	Emelési seb. teherrel (mm/s)	Emelési seb. teher nélkül (mm/s)	Emelési magasság (mm)	Min. magasság (mm)	Méretek (mm)	Tömeg (kg)	Megr. sz.
SES-1024	1000	poliuretán	poliuretán	95	120	2450	90	1820 x 800 x 1800	460	3475001
SES-1028	800	poliuretán	poliuretán	95	120	2850	90	1820 x 800 x 2000	490	3475003
SES-1033	800	poliuretán	poliuretán	95	120	3300	90	1820 x 1090 x 2225	550	3475007

Kérje aktuális ajánlatunkat

EMELŐ WEBSHOP



SE elektromos magasemelésű villás raklapemelő

Az elektromos villástargonca egy kihajtható platóval rendelkezik, amelyről az összes funkció áttekinthetően és egyszerűen irányítható. Erős, minőségi szerkezetű emelőtorony. Az akkumulátor még több kényelmet és teljesítményt, valamint hosszú karbantartásmentes élettartamot biztosít.

Alapkivitel

- Elektrohidraulikus emelőmotor elektromos emeléshez.
- Elektromos meghajtású kerék a vízszintes haladáshoz.
- Kihajtható plató és oldalsó támaszok.
- Ergonómiai markolat, az összes funkció kezelőszerveivel.
- Vészleállító gomb a kocsirúdon.
- Fokozatmentes sebességszabályozás, kürt és vészleállító.
- Feszültség kijelzés.
- Körkörös lábvédelem.

- Elektronikus vezérlőrendszer.
- Törésbiztos hidraulikatömlők.
- Túlterhelésgátló 20%ra beszabályozva.
- Emelőlánc 3-as biztonsági tényezővel.

Műszaki jellemzők

- Hajtókerék 250 x 80 mm.
- Támasztókerekek, poliuretán150 × 50 mm.
- Haladómotor 1200W / 24VDC.
- Emelőmotor 2200W / 24VDC.
- Akkumulátor 240Ah / 24VDC.
- Akkumulátortöltő 30Ah / 24VDC.

1524 | 1529 | 1533 típusok = kétrészes torony

1545 típus = háromrészes torony



Ergonomikus kar



Plató és oldalsó támaszok



Nagy teljesítményű akkumulátor

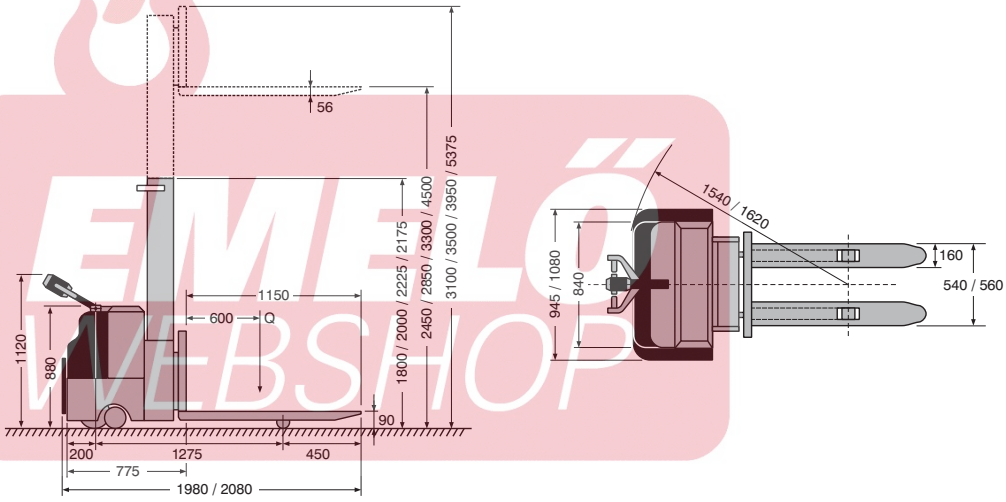

Típus	Teherbírás (kg)	Korm kerekek anyaga	Villagörgők anyaga	Emelési seb. teherrel (mm/s)	Emelési seb. teher nélkül (mm/s)	Süllyesztési seb. teherrel (mm/s)	Süllyesztési seb. teher nélkül (mm/s)	Sebesség teherrel (km/h)	Sebesség teher nélkül (km/h)	Tömeg (kg)	Megr. sz.
SE-1524	1500	poliuretán	poliuretán	84	140	150	65	4.0	5.3	860	3476001
SE-1529	1000	poliuretán	poliuretán	84	140	150	65	4.0	5.3	885	3476003
SE-1533	1000	poliuretán	poliuretán	84	140	150	65	4.0	5.3	910	3476007
SE-1545	800	poliuretán	poliuretán	22	81	110	60	3.3	4.6	1225	3476009

Típus	Méretek (mm)	Emelési magasság (mm)	Min. magasság (mm)	Villagörgők átmérő (mm)
SE-1524	1980 x 945 x 1800	2450	90	80 x 70
SE-1529	1980 x 945 x 2000	2850	90	80 x 70
SE-1533	1980 x 1080 x 2225	3300	90	80 x 70
SE-1545	2080 x 1080 x 2175	4500	90	80 x 70

Kérje aktuális ajánlatunkat

EMELŐ WEBSHOP

Kézi és elektromos emelőasztalok 182

Fix hidraulikus ollós emelőasztalok 183

Duplaollós fix emelőasztalok 184

Fix hidraulikus alacsony ollós emelőasztalok 185

Fix hidraulikus alacsony ollós emelőasztalok 186



EMEL6 WEBSHOP



HT-25 - HT100

HT kézi működtetésű mozgatható emelőasztal

Ergonomikus megoldás gépek karbantartásához szükséges alkatrészek, szerszámok megfelelő munkamagasságba emeléséhez.
HT típus: kézi működtetésű mozgatható emelőasztal.
D típus: kettős olló, a még nagyobb emelési magassághoz.

Jellemzők

- EN 1570 szerinti kivitel.
- Túlfolyó rendszerű hidraulika a nagyobb biztonság érdekében.
- Lábpedálos emelés.
- Kezelőkarral szabályozható süllyesztési sebesség.
- A REMA mozgatható emelőasztalok két fix és két befékezhető, kormányzott kerékkel készülnek.
- A HT-15 modell behajtható tolókengyellel, a többi modell fix tolókengyellel készül.



HT-15



HT-15 összecsukva



HT-D duplaollós

Típus	Teherbírás (kg)	Asztal méret (mm)	Magasság (mm)	Emelési magasság (mm)	Max. magasság (mm)	Kar magssága (mm)	Kerékátmérő (mm)	Tömeg (kg)	Megr. sz.
HT-15	150	700 x 450	225	530	755	1000	100	41	3460015
HT-25	250	815 x 500	315	590	905	1100	125	78	3460025
HT-50	500	1010 x 520	430	570	1000	1130	150	118	3460050
HT-75	750	1010 x 520	432	560	992	1130	150	120	3460075
HT-100	1000	1010 x 520	440	520	960	1130	150	135	3460100
HT-50D	500	1010 x 520	435	1150	1585	1130	150	168	3460150



HTE elektromos mozgatható emelőasztal

Ergonomikus megoldás gépek karbantartásához szükséges alkatrészek, szerszámok megfelelő munkamagasságba emeléséhez.

Jellemzők

- EN 1570 szerinti kivitel.
- Túlfolyó rendszerű hidraulika a nagyobb biztonság érdekében.
- A REMA mozgatható emelőasztalok két fix és két befékezhető, kormányzott kerékkel készülnek.
- Fix tolókengyellel.
- Akkumulátorral és töltőkészülékkel.
- Az akkumulátor kapacitása teljes terhelésen kb. 40 emelésre elegendő, emelési idő 15 mp.

Típus	Teherbírás (kg)	Asztal méret (mm)	Magasság (mm)	Emelési magasság (mm)	Max. magasság (mm)	Kar magssága (mm)	Kerékátmérő (mm)	Tömeg (kg)	Megr. sz.
HTE-50	500	1010 x 520	440	500	940	1180	150	148	3465050
HTE-100	1000	1010 x 520	490	460	950	1180	150	169	3465100
HTE-50D	500	1010 x 520	495	1120	1615	1180	150	198	3465150

Figyelem

Minden egyes emelés után hagyja 3 percig lehűlni a motort!

EMELŐ WEBSHOP

Kérje aktuális ajánlatunkat



HS fix hidraulikus ollós emelőasztal

Az univerzális emelőasztal nehéz terhek emeléséhez helytakarékos megoldást nyújthat, ha azt a padozatba süllyesztve telepítik.

Jellemzők

- EN 1570 szerinti kivitel.
- 400 V, 50 Hz, 3 fázis, IP55.
- Robusztus alapváz-konstrukció.
- Megerősített peremprofilú asztal.
- Masszív acél ollók.
- Körkörös biztonsági kapcsolóléc.
- Kitámasztások a biztonságos karbantartáshoz.
- Túlterhelésgátló.
- Tömlőszakadási biztonsági szelep.
- Keménykrómozott henger és dugattyúrúd.
- Élettartam-kenéssel ellátott csapágyak.
- Kompakt meghajtó egység.

Alapkivitel

- Tartozék 24 V-os távkapcsoló nyomógombokkal és vészleállítóval.
- Leszerelhető emelőszemek az egyszerű szállítás érdekében.

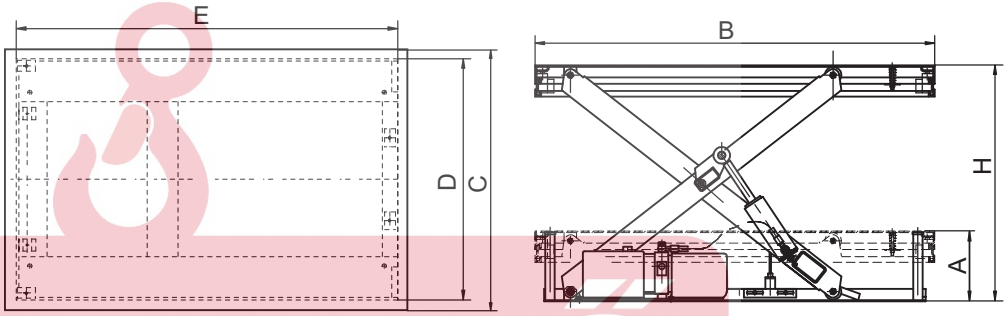

Típus	Teherbírás (kg)	Emelési idő (mp)	Üzemi feszültség (VAC)	Vezérlőfeszültség (VAC)	Teljesítmény (kW)	Elektromos védettség IP	Tömeg (kg)	Megr. sz.
HS05-01	500	25	400	24	1,1	IP55	193	3459005
HS1-01	1000	20	400	24	0,75	IP55	160	3459001
HS1-04	1000	30	400	24	1,1	IP55	210	3459007
HS2-01	2000	20	400	24	1,5	IP55	235	3459002
HS2-06	2000	35	400	24	2,2	IP55	315	3459003
HS4-01	4000	40	400	24	2,2	IP55	375	3459004
HS4-06	4000	45	400	24	2,2	IP55	505	3459006

Típus	A (mm)	B (mm)	C (mm)	D (mm)	E (mm)	H (mm)
HS05-01	200	2000	800	680	1615	200-1000
HS1-01	205	1300	820	680	1266	205-1000
HS1-04	240	1700	1000	680	1600	240-1300
HS2-01	230	1300	850	785	1255	230-1050
HS2-06	250	2000	1000	785	1630	250-1300
HS4-01	240	1700	1200	930	1600	240-1100
HS4-06	300	2200	1200	930	1980	300-1400

EMELŐ WEBSHOP

Kérje aktuális ajánlatunkat



HSD fix hidraulikus duplaollós emelőasztal

Az emelőasztal teljesíti az EN 1570, valamint az ANSI/ASME szabványokat. A padlóra, vagy a padozatba süllyesztve egyaránt telepíthető.

Jellemzők

- Az asztalt alumínium biztonsági kapcsolóléccel látták el.
- Túlterhelésgátló.
- Speciális szelep az ellenőrzött süllyesztéséhez.
- Tömlőszakadási biztonsági szelep.
- Élettartam-kenéssel ellátott csapágyak.
- Keménykrómozott henger és dugattyúrúd.

Alapkivitel

- Tartozék 24 V-os távkapcsoló nyomógombokkal és vészleállítóval.
- Leszerelhető emelőszemek az egyszerű szállítás érdekében.

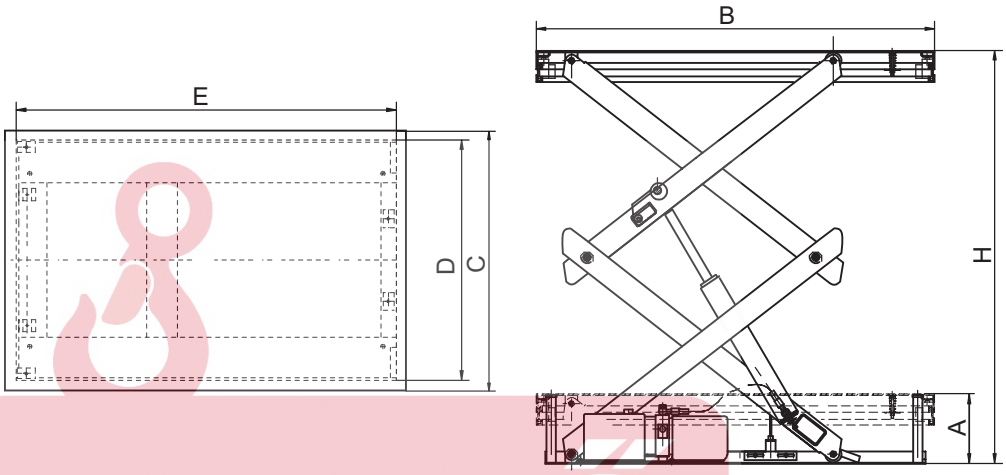

Típus	Teherbírás (kg)	Emelési idő (mp)	Üzemi feszültség (VAC)	Vezérlőfeszültség (VAC)	Teljesítmény (kW)	Elektromos védettség IP	Tömeg (kg)	Megr. sz.
HSD-1.0	1000	35	400	24	2,2	IP55	210	3459031
HSD-2.0	2000	35	400	24	2,2	IP55	295	3459033
HSD-4.0	4000	55	400	24	2,2	IP55	520	3459035

Típus	A (mm)	B (mm)	C (mm)	D (mm)	E (mm)	H (mm)
HSD-1.0	305	1300	820	680	1266	305-1780
HSD-2.0	360	1300	850	785	1255	360-1780
HSD-4.0	400	1700	1200	930	1600	400-2050

EMELŐ WEBSHOP

Kérje aktuális ajánlatunkat



HSL fix hidraulikus alacsony ollós emelőasztal

Abban az esetben, ha nehéz terheket kell minél egyszerűbb módon megemelni, az alacsony beépítési magasságú, praktikus rámpával ellátott emelőasztal lehet a megoldás. Ezzel a különösen lapos emelőasztallal időt takaríthat meg és nincs szükség az építési munkákat igénylő besüllyesztésre. A praktikus rámpa lehetővé teszi a kézi raklapemelővel vagy kézikocsival történő rá- és lehajtást.

Jellemzők

- EN 1570 szerinti kivitel.
- Stabil, lapos padlólemez.
- Megerősített peremprofilú asztal.
- Masszív acél ollók.
- Körkörös biztonsági kapcsolóléc.
- Kitámasztások a biztonságos karbantartáshoz.
- Túlterhelésgátló.
- Tömlőszakadási biztonsági szelep.
- Keménykrómozott henger és dugattyúrúd.
- Élettartam-kenéssel ellátott csapágyak.
- Külső meghajtó egység.

Alapkivitel

- Tartozék 24 V-os távkapcsoló nyomógombokkal és vészleállítóval.
- Leszerelhető emelőszemek az egyszerű szállítás érdekében.
- Rámpa.

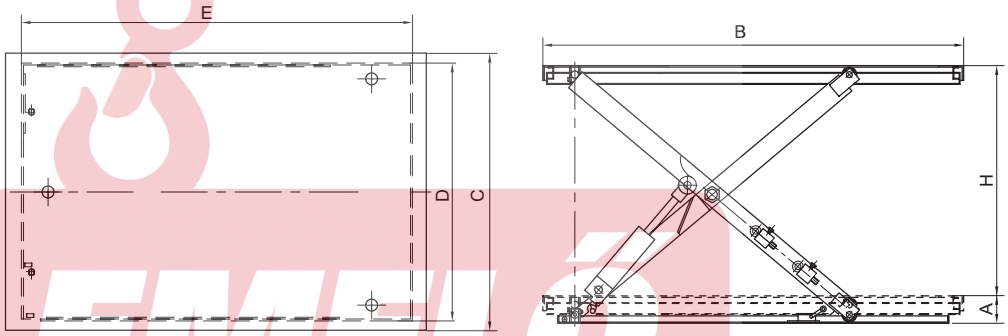

Típus	Teherbírás (kg)	Emelési idő (mp)	Üzemi feszültség (VAC)	Vezérlőfeszültség (VAC)	Teljesítmény (kW)	Elektromos védettség IP	Tömeg (kg)	Megr. sz.
HSL-1.0	1000	20	400	24	0,75	IP54	364	3459011
HSL-1.5	1500	20	400	24	1,5	IP54	401	3459013
HSL-2.0	2000	20	400	24	2,2	IP54	419	3459015

Típus	A (mm)	B (mm)	C (mm)	D (mm)	E (mm)	H (mm)
HSL-1.0	85	1600	1140	1074	1325	85-860
HSL-1.5	105	1600	1000	734	1427	105-870
HSL-2.0	105	1600	1200	1114	1427	105-870

EMELŐ WEBSHOP

Kérje aktuális ajánlatunkat



HSU fix hidraulikus alacsony ollós emelőasztal

Abban az esetben, ha nehéz terheket kell minél egyszerűbb módon megemelni, az alacsony építésű U-alakú emelőasztal lehet a megoldás, mivel az emelőasztal nyitott oldalán a raklapemelő kocsi betolható. Ezzel a különösen lapos emelőasztallal időt takaríthat meg és nincs szükség az építési munkákat igénylő besüllyesztésre.

Jellemzők

- EN 1570 szerinti kivitel.
- Stabil, lapos padlólemez.
- Megerősített peremprofilú asztal.
- Masszív acél ollók.
- Körkörös biztonsági kapcsolóléc.
- Kitámasztások a biztonságos karbantartáshoz.
- Túlterhelésgátló.
- Tömlőszakadási biztonsági szelep.
- Keménykrómozott henger és dugattyúrúd.
- Élettartam-kenéssel ellátott csapágyak.
- Külső meghajtó egység.

Alapkivitel

- Tartozék 24 V-os távkapcsoló nyomógombokkal és vészleállítóval.
- Leszerelhető emelőszemek az egyszerű szállítás érdekében.

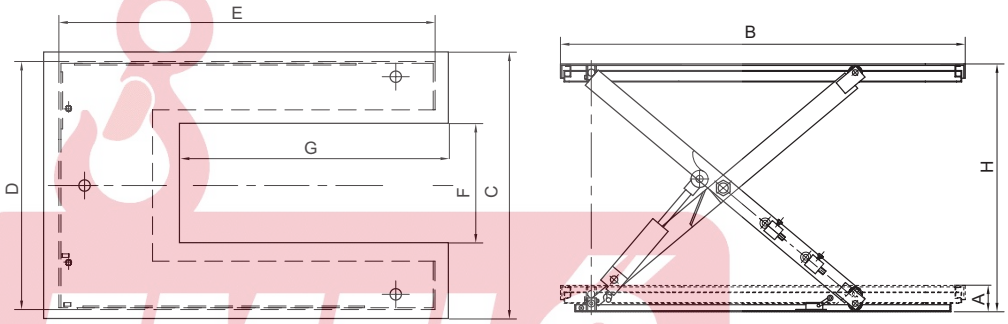

Típus	Teherbírás (kg)	Emelési idő (mp)	Üzemi feszültség (VAC)	Vezérlőfeszültség (VAC)	Teljesítmény (kW)	Elektromos védettség IP	Tömeg (kg)	Megr. sz.
HSU-1.0	1000	18	400	24	0,75	IP54	280	3459017
HSU-1.5	1500	18	400	24	1,5	IP54	380	3459019

Típus	A (mm)	B (mm)	C (mm)	D (mm)	E (mm)	F (mm)	G (mm)	H (mm)
HSU-1.0	85	1450	1140	1074	1325	585	1080	85-860
HSU-1.5	105	1600	1180	1114	1427	585	1194	105-860

EMELŐ WEBSHOP

Kérje aktuális ajánlatunkat

Hordómozgató kocsik 188

Hordómegfogók 189



EMELŐ WEBSHOP



HVT hidraulikus hordószállító kocsi

Acélhordók emeléséhez és szállításához.

Jellemzők

- A hordók billentésére nem alkalmas.
- A felemelést követően automatikusan megfogja a hordót.
- Nylon futókerekek.

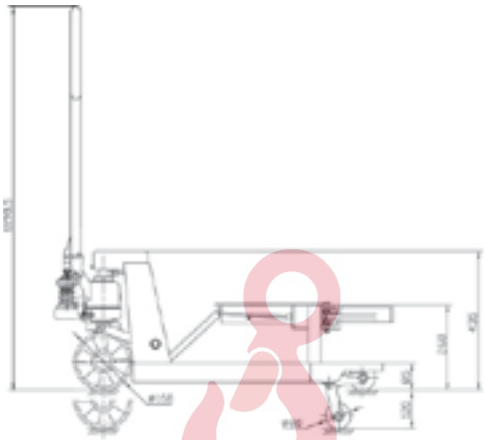

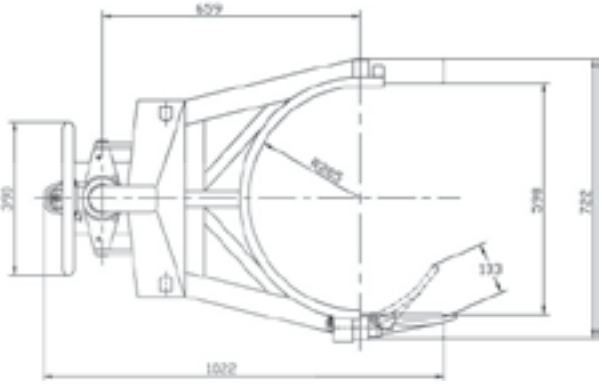

Típus	Teherbírás (kg)	Méret (mm)	Emelési magasság (mm)	Megfogó sugár (mm)	Korm. kerék (mm)	Villagörgő átmérő (mm)	Tömeg (kg)	Megr. sz.
HVT-365	365	1022 x 722	200	285	160 x 50	80 x 60	53	4252009



DH hidraulikus hordószállító kocsi

Tele acélhordók álló helyzetben történő szállításához (210 liter).

Jellemzők

- Kényelmes kezelhetőség a hidraulikus szivattyúval.
- Kiváló gurulási tulajdonságok a két nagy oldalsó kerék és a kormányzott kerék kombinációjának köszönhetően.

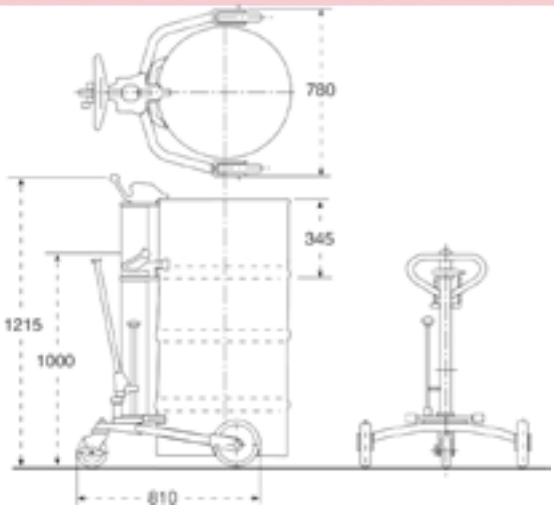

Típus	Teherbírás (kg)	Emelési magasság (mm)	Max. hordómagasság (mm)	Tömeg (kg)	Megr. sz.
DH-250	250	345	915	40	4252001

Kérje aktuális ajánlatunkat

EMELŐ WEBSHOP





DM mobil hordószállító és billentő kocsi

Tele acélhordók emeléséhez, szállításához, billentéséhez és a folyadék kiöntéséhez (210 liter).

Jellemzők

- Billentő szerkezet álló és fekvő helyzetben való rögzítési lehetőséggel.

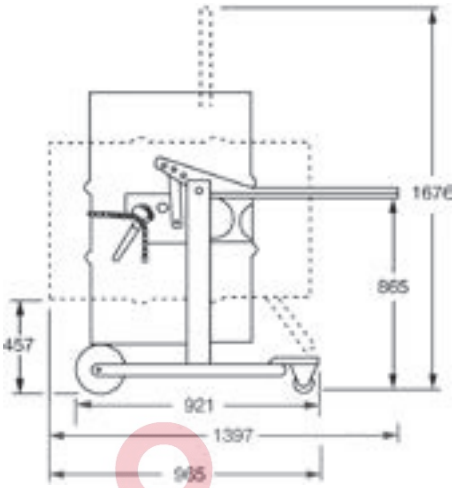

Típus	Teherbírás (kg)	Emelési magasság (mm)	Max. hordóátmérő (mm)	Max. hordó-magasság (mm)	Tömeg (kg)	Megr. sz.
DM-365	365	292	572	915	50	3308001





CVA hordómegfogó

Folyadékkal töltött, álló acélhordók biztonságos emeléséhez és rakodásához. Automatikus zárószerkezettel. Omega séklivel.

Típus	Teherbírás (kg)	Pofanyílás (mm)	Tömeg (kg)	Megr. sz.
CVA-0.5	500	0 - 17	1,6	3308001



CVB hordómegfogó

Könnyen kezelhető zárószerkezettel. Komplett, emelőszemmel. Hordók biztonságos emeléséhez és áthelyezéséhez, úgy, hogy a megemelt hordót folyamatosan függőleges helyzetben tartja.

Típus	Teherbírás (kg)	Tömeg (kg)	Megr. sz.
CVB-0.5	500	7,1	3308003

EMELŐ WEBSHOP

Kérje aktuális ajánlatunkat

VK hordómegfogók

A VK hordómegfogók különböző fajtájú hordók emelésére alkalmasak.

Jellemzők

- VK-350 típus álló, 220 literes acélhordókhoz.
- VK-360 típus nyitott és fixen lezárt acélhordókhoz, valamint L- vagy X-gyűrűs műanyaghordókhoz.
- VK-500 típus nyitott és lezárt acélhordókhoz.
- VKH-500 típus acélhordók vízszintes helyzetű szállításához.
- Egyszerű használat egy daru-, targonca- vagy kotró emelőhorgára akasztva.



VK-350



VK-360



VK-500



VKH-500

Típus	Teherbírás (kg)	Tömeg (kg)	Megr. sz.
VK-350	350	9,5	3308101
VK-360	360	4.5	3308103
VK-500	500	5	3308105
VKH-500	500	7,6	3308107



DTS targoncavillára szerelhető hordómegfogó

Targoncára szerelhető hordómegfogó készülék 210 literes acélhordókhoz szállításához.

Jellemzők

- Max. 570 mm átmérőjű, 210 literes acélhordókhoz.
- A megfogó erőt a tele hordó önsúlya biztosítja.
- Egyszerűen felszerelhető, a megfogót csak fel kell tolni a villára.
- Robusztus acélkonstrukció.

Típus	Teherbírás (kg)	Pofanyílás (mm)	Tömeg (kg)	Megr. sz.
DTS-10	680	572	36	4252005



DD acélhordó gurítótalp

Egyszerű segédeszköz a 210 literes acélhordók mozgatásához.

Jellemzők

- Acélszalagokból hegesztett váz.
- Kormányzott kerekek horganyzott bakkal.
- A kerekek futófelülete olaj- és vízálló.
- Horganyzott csavarok és anyák.

Típus	Teherbírás (kg)	Átmérő (mm)	Tömeg (kg)	Megr. sz.
DD-210	410	600	5	4252007

HELLÓ WEBSHOP

Kérje aktuális ajánlatunkat

Szállítózsámolyok 192

Nehézgépszállító zsámolyok 193

Görgős emelőpajszer 194



EMELŐ WEBSHOP



TRV szállítózsámoly

Ideális terhek egyszerű és biztonságos mozgatásához.

Jellemzők

- Csapágyazott nylongörgők.
- A nylongörgők nem okoznak sérülést a padlón.
- A platók csúszásgátló gumibevonatúak.
- A fogantyú segítségével könnyen áthelyezhető vagy pozícionálható.

Típus	Teherbírás (kg)	Tengelyek száma	Plató méret (mm) L x B x H (mm)	Görgők száma	Méret görgő x szélesség (mm)	Tömeg (kg)	Megr. sz.
TRV-10	1000	2	400 x 220 x 118	4	100 x 35	7	4250021
TRV-20	2000	2	400 x 220 x 118	8	100 x 35	8	4250023
TRV-25	2500	2	400 x 220 x 105	2	85 x 90	4	4250025
TRV-30	3000	2	415 x 200 x 105	4	85 x 85	10	4250027
TRV-60	6000	3	280 x 110 x 105	6	85 x 85	12	4250029



TRZ önbeálló szállítózsámoly

Szállítózsámoly önbeálló futógörgőkkel a kiváló manőverezés érdekében.

Jellemzők

- 2 kivitel:
- TRZ-102 2 önbeálló és 2 fix görgővel.
- TRZ-104 4 önbeálló görgővel.
- Nylon görgők.

Típus	Teherbírás (kg)	Görgők száma	Plató méret (mm) L x B x H (mm)	Méret görgő x szélesség (mm)	Görgők anyaga	Tömeg (kg)	Megr. sz.
TRZ-102	1000	4	430 x 340 x 120	75 x 46 / 100 x 35	nylon	13	4250031
TRZ-104	1000	4	430 x 340 x 120	75 x 46	nylon	14	4250033



TKV / TBV szekrény és irodabútor mozgató zsámoly

REMA szekrény és irodabútor mozgató kocsi max. 600 kg-os, lábakon álló vagy láb nélküli terhek mozgatására.

Jellemzők

- 1 készlet 4 darabból áll.
- A 3 csapágyazott önbeálló keréknek köszönhetően fordulékony.
- Minden zsámoly gumibevonatú, hogy védje az Ön berendezéseit.
- KV típus láb nélküli terhekhez (szekrények, ládák stb.).
- BV típus lábas bútorokhoz (asztalok, irodabútorok stb.).

Típus	Teherbírás (kg)	Görgők száma	Méret (mm)	Görgők anyaga	Tömeg (kg)	Megr. sz.
TKV-100K	400	3	305 x 165 x 65	alumínium	5.6	4250051
TBV-100B	400	3	195 x 165 x 85	alumínium	4.8	4250053
TKV-150K	600	3	366 x 204 x 85	acél	8.0	4250055

EMEL6 WEBSHOP

Kérje aktuális ajánlatunkat



TRS kormányzott nehézgépszállító zsámoly

Jellemzők

- A csapágyazott forgóplatós irányító zsámoly könnyebbé teszi a nehéz terhekkel történő manőverezést.
- Csapágyazott nylongörgők, kivéve TRS-120, amely acélgörgős.
- A nylongörgők nem okoznak sérülést a padlón.
- Csúszásgátló gumival borított plató.
- A fogantyú segítségével könnyen áthelyezhető vagy pozícionálható.

Típus	Teher-bírás (kg)	Görgők száma	Plató méret (mm) L x B x H (mm)	Méret görgő x szélesség (mm)	Görgők anyaga	Tömeg (kg)	Megr. sz.
TRS-30	3000	4	310 x 255 x 105	85 x 90	nylon	15	4250001
TRS-60	6000	8	630 x 400 x 115	85 x 90	nylon	50	4250003
TRS-120	12000	8	630 x 400 x 115	83 x 80	acél	66	4250005

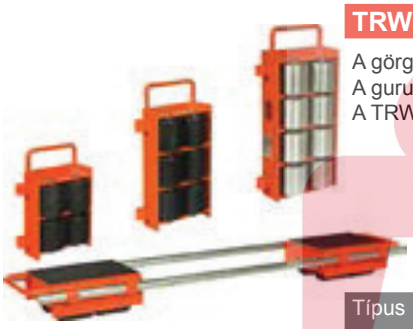

TRW nehézgépszállító zsámoly

A görgős zsámolyok két összekötőrúddal összekapcsolhatók.
A guruló kocsikat mindig párosával, 2 összekötőrúddal szállítjuk.
A TRW-240 modell acélgörgős.

Típus	Teher-bírás (kg)	Görgők száma	Plató méret (mm) L x B x H (mm)	Méret görgő x szélesség (mm)	Görgők anyaga	Tömeg (kg)	Megr. sz.
TRW-60	6000	8	315 x 200 x 115	85 x 90	nylon	30	4250011
TRW-120	12000	12	420 x 200 x 115	85 x 90	nylon	38	4250013
TRW-240	24000	16	490 x 220 x 115	83 x 85	acél	65	4250015

EMELŐ WEBSHOP



TS nehézgépszállító zsámoly készlet

A REMA nehézgépszállító zsámoly készlet 4 zsámolyt, 2 forgózsámolyt, 2 magasítót, 2 irányítókart és 2 összekötő rudat tartalmaz. Tároló/szállító fémládában szállítjuk, a hozzátartozó vonórúddal.

Alkalmazás

- Rövid, változó szállítási távolságok.
- Üzembe helyezési munkáknál és nehéz terhek áthelyezésénél.
- A kormánykarnak köszönhetően nagy gépek is kényelmesen mozgathatók.
- A mozgatási sebesség nem lépheti túl az 5 m/percet.
- A legkisebb fordulókör 3 méter.

Típus	Teherbírás (kg)	Plató méret (mm) L x B x H (mm)	Forgózsámoly (mm)	Görgőátmérő (mm)	Tömeg (kg)	Megr. sz.
TS-20	20000	120 x 120 x 108	130	18	50	4211003
TS-30	30000	120 x 120 x 117	130	24	58	4211005
TS-60	60000	130 x 130 x 140	150	30	92	4211007

Kérje aktuális ajánlatunkat



TRH görgős emelőpajszer

Az acélcsőből készült emelőpajszerrel a terhek problémamentesen emelhetők fel.
Acél görgők.

Típus	Teherbírás (kg)	Pajszer hossz (mm)	Emelési magasság (mm)	Görgőátmérő (mm)	Tömeg (kg)	Megr. sz.
TRH-15	1500	2000	200	100 x 55	13	4250040

EMELŐ WEBSHOP

Kérje aktuális ajánlatunkat

Bevezetés - személybiztosítás	196
Leesés elleni védelem	198
Felfogóhevederek	199
Bekötőelemek	201
Felfogókapcsok & biztonsági kötelek	202
Zuhanási megfogók	203
Csípőhevederek, ülőhevederek és kötélhágcsók	204
Szerelékek & tárolórendszerek	205
Jegyzetek	206

EMELŐ WEBSHOP

Bevezetés - személybiztosítás

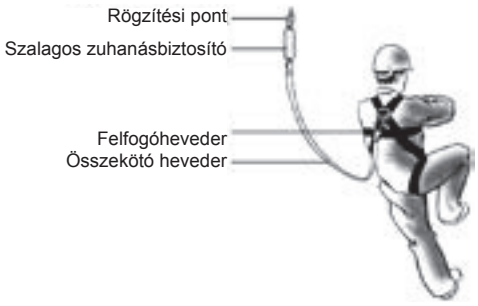

A REMA zuhanásgátló rendszereket megbízhatóság, optimális felhasználhatósági lehetőségek és hosszú élettartam jellemzi.

Felfogóhevederek
Alkalmazhatók bárhol, ahol zuhanásveszély áll fenn.

Csípőhevederek
Kizárólag pozícionálási munkafolyamatoknál használható, tehát nem zuhanási biztosításként.

Felfogóheveder összekötő kötéllel és szalagos zuhanásbiztosítóval

Zuhanásveszély esetén alkalmazható, a mozgástér sugara kisebb mint 2 méter.



Felfogóheveder a munkakötélen együttmozgó felfogókapoccsal

Zuhanásveszély esetén alkalmazandó, ahol nagyobb mozgási sugár szükséges.

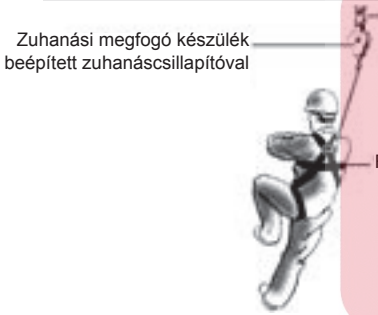

Felfogóheveder megfogó készülékkel

Zuhanásveszély esetén alkalmazható, ahol nagyobb mozgási sugár és mozgásszabadság szükséges.

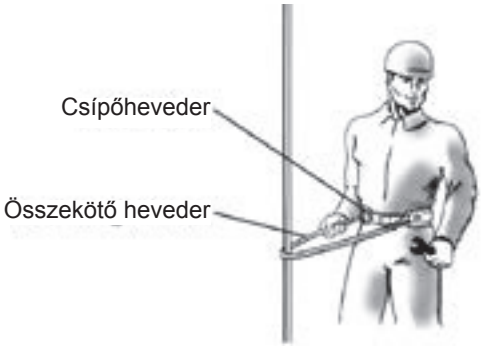

Felfogóheveder összekötő elemekkel

Pozícionálási munkáknál alkalmazandó, ha zuhanásveszély áll fenn.

MŰSZAKI INFORMÁCIÓ

A csípő- és felfogóhevederek jellemzői

- Univerzális méretek (kivéve Perfekt csípőheveder, valamint Expert és Volta felfogóhevederek).
- Optimális illeszkedés.
- Sehol nem csípődik be.
- Kellemesen viselhető.
- 45 mm sztenderd hevederszélesség.
- Szín: feltűnő piros/kék.
- Megfelelőségi nyilatkozat és CE-jelölés.
- Kezelési utasítás.
- Regisztrációs kártya az időszakos felülvizsgálatokhoz.

FIGYELEM

- A felszerelés nem megfelelően gondos használata sérülést vagy halálos balesetet okozhat.
- Olvassa el figyelmesen az általunk a biztonsági felszereléshez mellékelt utasításokat.
- Minden egyes használat előtt szemrevételezéssel ellenőrizze az eszközöket.
- Normál használat esetén évente egyszer regisztrálja ezeket az ellenőrzéseket a mellékelt törzslapon.
- Intenzív használat esetén legalább 3 havonta végeztessen felülvizsgálatot.
- A kötelek ajánlott élettartama a használat sűrűségének függvényében a gyártástól számított maximum 10 év.
- A hevederek és szerelékek ajánlott élettartama maximum 10 év.
- A zuhanási megfogó készülékeket kizárólag a gyártóval teherpróbáztassa.
- A hevederek és kötelek egy zuhanás vagy egyéb sérülés után nem használhatók tovább.
- A hátsó tartószem és az első textil tartóhurok kizárólag a felfogó kötél felerősítésére szolgálnak.
- Az (integrált) csípőheveder elején található pozícionálási szemet kizárólag olyan esetben használja, amikor zuhanásveszély nem áll fenn.

EMELŐ WEBSHOP

Leesés elleni védelem kiválasztása - folyamatábra

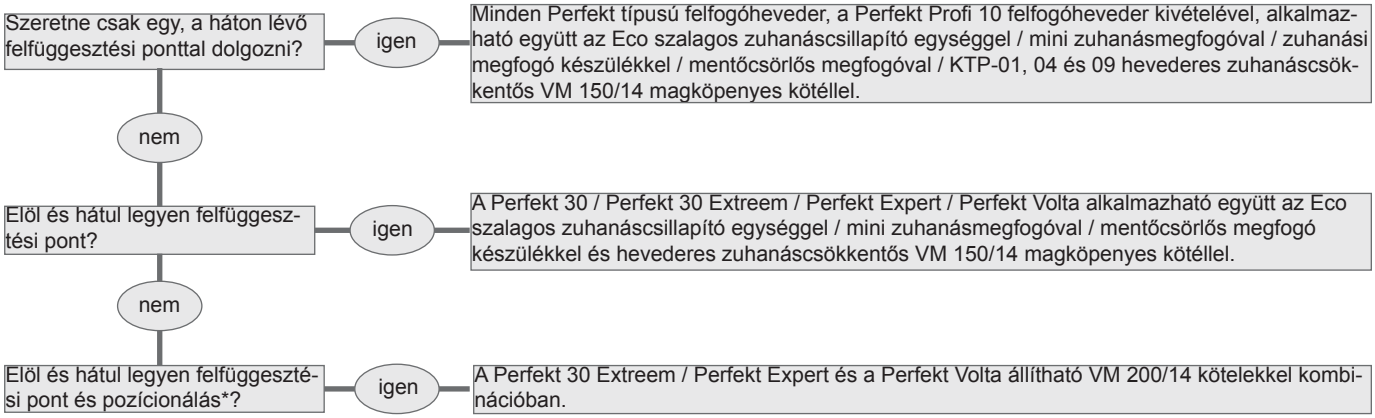

* Pozícionálás = oszlopon történő munkavégzés, amikor az oszlopon egy kötelet átvetve mindkét kézzel végezhetjük a munkát. Ez kizárólag akkor engedélyezett, ha nem áll fenn a lezuhanás veszélye, valamint az esetleges esési mélység kisebb mint 50 cm.

FIGYELEM

A hevederes zuhanáscsillapító vagy az ECO hevederes zuhanási egység, a rögzítési ponttól mérve, csak minimálisan 6 m szabadesési magasság esetén alkalmazható.

INFORMÁCIÓ

Az együtt mozgó felfogókapocs esetében a munkakötél végének megcsomózása, vagy súllyal való leterhelése elősegíti a működést.

EMELŐ WEBSHOP

Megfogó kiválasztása - folyamatábra

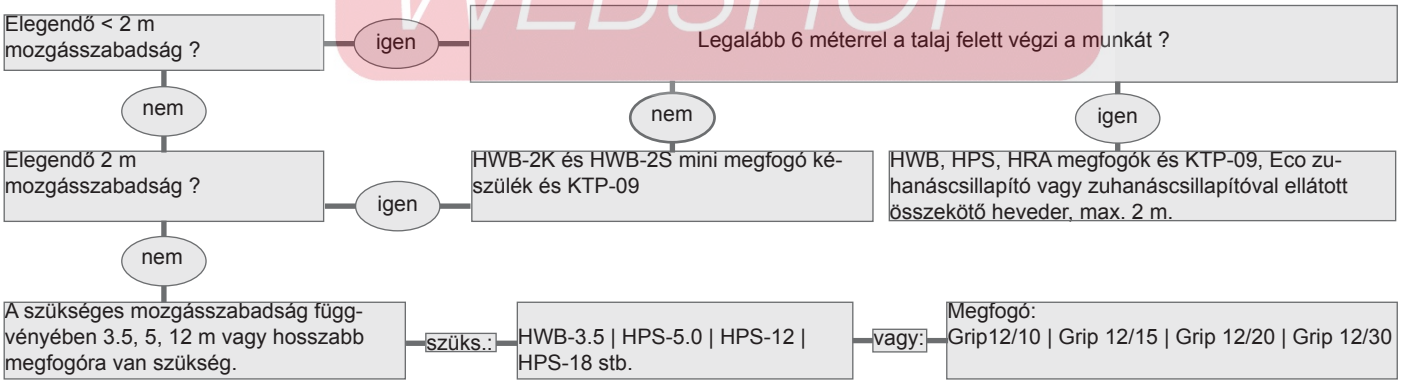

Leesés elleni védelem

Ezek a személybiztosító készletek megfelelnek az EN 363 Európai Rendszerszabvány előírásainak. Személyek zuhanásának felfogására, valamint a fellépő erők csökkentésére szolgáló rendszerek.

Jellemzők

- Bevizsgálva az EN 361 | EN 355 | EN 353-2 |EN 360 előírások szerint.



1731210



1731222



1731230



1731240

Típus	Megr. sz.
COMPL.PERFEKT/GRIP12 HÁTIZSÁKBAN	1731210
COMPL.PERFEKT ECO KÉSZLET + HÁTIZSÁK	1731222
COMPLETE MINI LEESÉS ELLEN VÉDŐ KÉSZLET KOFFERBEN	1731230
COMPLETE LEESÉS ELLEN VÉDŐ KÉSZLET KOFFERBEN	1731240



Rema KTP01 testheveder

A Rema KTP egy hordtáska, testheveder és összekötő elem egy egységbe integrálva. Nyissa ki és fordítsa ki a táskát; a testheveder láthatóvá válik, és azonnal felölthető; a táska képezi a hátrészt, a bekötőelem pedig elöl, kézre esően helyezkedik el. EN-361 és EN-355 szerint bevizsgálva.







Jellemzők

- Hordtáska.
- Testheveder bekötő hevederrel és integrált zuhanáscsillapítóval.
- A bekötési pontnak **legalább 6,75 m** magasságban kell lennie.

Típus	Hossz (m)	Megr. sz.
KTP-01	2	1740001



Rema KTP04 testheveder

Jellemzők

- Hordtáska.
- Testheveder elasztikus bekötő hevederrel, integrált zuhanáscsillapítóval és mászóhoroggal.
- Hossz alaphelyzetben 1 méter, kinyújtva 2 méter.
- A bekötési pontnak **legalább 6,75 m** magasságban kell lennie.

Típus	Max. hossz (m)	Megr. sz.
KTP-04	2	1740004



Rema KTP09 testheveder

Jellemzők

- Hordtáska.
- Testheveder.
- HWB-2.0 mini zuhanásgátló készülék.
- A bekötési pontnak **legalább 5 m** magasságban kell lennie.

Típus	Max. hossz (m)	Megr. sz.
KTP-09	2	1740009

EN- 363202 szerint szabadalmaztatott rendszer

Kérje aktuális ajánlatunkat

EMELŐ WEBSHOP



PERFEKT ECO testheveder

Ez a testheveder tetőfedők, ácsok, bádogosok, acélszerkezet szerelők részére alkalmas.

Jellemzők

- 1 felfogó szem a hátrészen.
- Heveder szélessége 45 mm, piros szín.
- Fokozatmentesen beállítható és praktikus műanyag csattal zárható.
- Állítható és könnyen nyitható combhurkok.
- EN-361 szerint bevizsgálva.

Típus	Méret	Megr. sz.
PERFEKT ECO	univerzális	1730020



PERFEKT 30

Tetőfedők, ácsok, bádogosok, acélszerkezet szerelők részére alkalmas. Függő helyzetben végzendő munkákhoz is alkalmas, ha az elülső központi textil felfogó hurkot is beakasztják.

Jellemzők

- 1 felfogó szem a hátrészen.
- Heveder szélessége 45 mm, fekete és piros szín.
- Fokozatmentesen beállítható és praktikus műanyag csattal zárható.
- Állítható és könnyen nyitható combhurkok.
- EN-361 szerint bevizsgálva.

Típus	Méret	Megr. sz.
PERFEKT 30	univerzális	1730032



PERFEKT 30 EXTREEM testheveder

Alkalmazható olyan munkáknál, ahol előnyös két bekötő eszköz használata, így acélszerkezeti szerelésnél és az iparban.

Jellemzők

- 1 felfogó szem a hátrészen és 1 textil felfogó hurok elől.
- Integrált csípőheveder 2 pozícionáló szemmel.
- Fokozatmentesen beállítható szorítócsatok segítségével.
- A csípőheveder az optimális tartás elérése érdekében párnázott.
- Körbefutó, megtámasztó mellkasi heveder.
- Állítható és könnyen nyitható combhurkok.
- Kényelmesen hordható.
- 45 mm hevederszélesség.
- EN-361 szerint bevizsgálva.

Típus	Méret	Megr. sz.
PERFEKT 30 EXTREEM	univerzális	1730044



PERFEKT EXPERT testheveder

Alkalmazható kombinált álló és függő munkavégzésnél, például adó- és magasfeszültség oszlopokon.

Jellemzők

- Egy felfogó szem a hátrészen és egy másik elől középen.
- 2 pozícionáló szem az integrált csípőhevederen.
- Fokozatmentesen beállítható gyorsszorító csatok segítségével.
- Állítható és könnyen nyitható combhurkok.
- A csípőheveder és a combhurok az optimális tartás elérése érdekében párnázott.
- 45 mm hevederszélesség.
- EN-361/813 szerint bevizsgálva.

Típus	Combkerület (cm)	Csípőkerület (cm)	Megr. sz.
EXPERT 1	52-78	94-144	1730070
EXPERT 2	52-83	113-165	1730071

EMELŐ WEBSHOP

Kérje aktuális ajánlatunkat



PERFEKT VOLTA testheveder

Ezt a hevedert speciálisan az áramszolgáltató-vállalattal együttműködve, magasfeszültségű vezeték-oszlopokon végzett munkákhoz fejlesztettük ki.

Jellemzők

- Egy felfogó szem a hátrészen és egy másik elől középen.
- 2 pozícionáló szem az integrált csípőhevederen.
- Fokozatmentesen beállítható gyorsszorító csatok segítségével.
- Körbefutó, megtámasztó mellkasi heveder.
- A csípőheveder és a combhurok az optimális tartás elérése érdekében párnázott.
- Extra széles hátalátámasztás.
- Állítható és könnyen nyitható combhurkok.
- Textil hurkok és gyűrűk a szerszámok és anyagok számára.
- Kiválóan viselhető egész napon át.
- 45 mm hevederszélesség.
- EN-361/813 szerint bevizsgálva.

Típus	Combkerület (cm)	Csípőkerület (cm)	Megr. sz.
VOLTA 1	52-78	94-144	1730080
VOLTA 2	52-88	113-165	1730081



PERFEKT PROFI 10 testheveder

Az integrált ülőrész következtében olyan munkákhoz ajánlott, melyeknél hosszabb ideig a hevederben lógva kell tartózkodni, pl. silókban, darukabinokban, valamint mentési munkálatoknál.

Jellemzők

- 1 központi felfogó szem elől.
- Integrált ülőrész.
- Fokozatmentesen beállítható szorítócsatok segítségével.
- A karabiner horog 2 tartószembe történő beakasztásával az öv automatikusan bezáródik.
- 45 mm hevederszélesség.
- univerzális
- EN-361/1497 szerint bevizsgálva.

Típus	Méret	Megr. sz.
PERFEKT PROFI 10	univerzális	1730011



PERFEKT mentőheveder

Személyek mentésére alkalmas.

Jellemzők

- 1 központi felfogó szem elől, 45 mm széles hevederanyag kombinálva szakadásálló poliészter vászonnal.
- Különböző mentési lehetőségek, a testmérettől függően (könnyűfém gyűrűk és textil hurkok).
- 2 vállheveder.
- univerzális
- EN-1498 szerint bevizsgálva.

Típus	Méret	Megr. sz.
PERFEKT MENTŐHEVEDER	univerzális	1730061

EMELŐ WEBSHOP

Kérje aktuális ajánlatunkat

Zuhanáscsillapító heveder egység

A zuhanáscsillapító heveder és az összekötő heveder elválaszthatatlanul egymáshoz kapcsolódnak. Teljes hossz 2 m. Heveder szélessége 25 mm. Tartozék összekötő kellékek, a felfogóhevederre és a felfüggesztési pontra történő felerősítéshez. EN-355 szerint bevizsgálva.



1730192



1730197



1730193

Típus	Hossz (m)	Megr. sz.
ÖSSZEKÖTŐ HEVEDER EH20/OV ZUHANÁSCSILLAPÍTÓVAL	2	1730192
ÖSSZEKÖTŐ HEVEDER EH60/OV ZUHANÁSCSILLAPÍTÓVAL	2	1730197
ÖSSZEKÖTŐ HEVEDER 2 X EH60/OV ZUHANÁSCSILLAPÍTÓVAL	2	1730193



Bekötő heveder

25 mm széles heveder, egy nagy és egy kis hurokkal. Az 1731646/652 összekötő szerelvénnyel használandó. EN-354 szerint bevizsgálva.

Típus	Hossz (m)	Megr. sz.
VM BND 26/0.5	0,5	1730220
VM BND 26/1.0	1	1730222
VM BND 26/1.5	1,5	1730223
VM BND 26/1.8	1,8	1730224



Hevederhurok, 25 mm

25 mm széles heveder, egy nagy és egy kis hurokkal. Az 1731646/652 összekötő szerelvénnyel használandó. EN-354 szerint bevizsgálva.

Típus	Hossz (m)	Megr. sz.
BS 50	0,5	1730200
BS 100	1	1730201
BS 150	1,5	1730202
BS 200	2	1730203



Zuhanáscsillapító heveder

A zuhanás felfogásakor a test által elviselendő felütközési erőt 600 kg alá csökkenti. Az egyik végén D-gyűrűvel, a másikon karabinerrel. Kompakt méretre hajtogatott és összevarrt poliészter heveder, egy PVC-burkolatba erősen becsomagolva. Az esetleges leeséskor létrejövő hirtelen felütközési erő hatására a varrás öltésszemről öltésszemre kibomlik, melynek következtében fékező hatás alakul ki. EN-355 szerint bevizsgálva.

Típus	Hossz (m)	Megr. sz.
MAS BFD2	0,5	1730191



14 mm magköpenyes kötél – biztonsági felfogókötél

14 mm-es magköpenyes felfogókötél, az egyik végén karabinerrel és hurokkal a másik végén. A KM-120 kivitel egy nagy és egy kis horoggal szerelve. A VM 200/12 típus hossza egy csat segítségével 1,4 és 2,0 m között beállítható. EN-354 szerint bevizsgálva.

Típus	Hossz (m)	Megr. sz.
VM-150/14	1,5	1730140
VM-200/14	1,4 - 2	1730180
KM-120/14 LM + FS90	1	1730121

Kérje aktuális ajánlatunkat

EMELŐ WEBSHOP



GRIP 12 - együtt mozgó felfogókapocs beépített zuhanáscsillapítóval

Együtt mozgó felfogókapocs beépített zuhanáscsillapítóval, mely elválaszthatatlanul kapcsolódik a munkakötélhez és zuhanási megfogóként szolgál. Szabadon mozog fel és le, de egy esetleges lezuhanáskor leblokkol. Standard szállítási terjedelem: GRIP 12 integrált zuhanáscsillapítóval, 40 cm felfogókötéllel, karabinerrel, valamint munkakötéllel, melynek egyik végén karabiner, a másik végén pedig végcsomó van. EN 353-2 szerint bevizsgálva. Az építőiparban tetőfedők, ácsok, homlokzatburkolók stb. részére alkalmas.

Típus	Hossz (m)	Megr. sz.
GRIP 12/10	10	1761110
GRIP 12/15	15	1761115
GRIP 12/20	20	1761120
GRIP 12/30	30	1761130



Karabiner - biztonsági felfogókötél

A felfogókötelet egy együttmozgó felfogókapocs (ROPSTOP 2 & GRIP RESCUE) segítségével kell a munkakötélhez csatlakoztatni. Alapkivitel: az egyik végen karabiner, a másikon hurok. EN 353-2 szerint bevizsgálva.

Típus	Átmérő (mm)	Hossz (m)	Megr. sz.
WLK-10M	12	10	1761141
WLK-15M	12	15	1761142
WLK-20M	12	20	1761143
WLK-40M	12	40	1761144
WLK-30M	12	30	1761145



ROPSTOP 2 - együtt mozgó felfogókapocs

Együtt mozgó - nyitható – felfogókapocs, mely bármely tetszőleges helyen rögzíthető. 12 mm-es magköpenyes kötélen fut, és egy esetleges lezuhanáskor automatikusan blokkol. Egy adott helyen is fixálható egy kar segítségével. Alapkivitel: ROPSTOP 2 zuhanáscsillapítóval és karabinerrel. EN-353 szerint minősítve, kombinációban a 12 mm-es magköpenyes kötéllel és zuhanáscsillapító hevederrel. Alkalmazás többek között acélszerkezeteken és létrákon.

Típus	Hossz (m)	Megr. sz.
ROPSTOP 2 HEVEDERES ZUHANÁSCSILLAPÍTÓVAL	6	1730503



GRIP RESCUE

Együtt mozgó felfogókapocs integrált zuhanáscsillapítóval, mely bármely tetszőleges ponton elhelyezhető vagy onnan leszerelhető, mivel a felfogókapocs nyitható. Leereszkedési funkcióval, mely egy kar segítségével kapcsolható. A rögzítő szerkezettel bármely kívánt ponton fixálható. EN-353-2 szerint minősítve, kombinációban a 12 mm-es magköpenyes kötéllel. Alkalmazás többek között elektromos karbantartó csoportok által, adó- és magasfeszültségű oszlopokon. A rögzítő szerkezet miatt lapos tetőkön végzett munkákhoz is ideális.

Típus	Megr. sz.
GRIP RESCUE	1730506

Kérje aktuális ajánlatunkat

WEBSHOP



HWB mini zuhanási megfogó

Az összekötő heveder automatikusan csévélődik fel és le, és egy esetleges zuhanás esetén blokkolja a rendszert. Beépített zuhanáscsillapító. A heveder hosszúsága 3.5 m. Csekély önsúly. Alumínium ház. EN-360 szerint bevizsgálva.

Típus	Hossz (m)	Megr. sz.
HWB - 2K	2	1790103
HWB - 2S	2	1790105
HWB - 3.5	3,5	1790101



HPS zuhanási megfogó

Optimális mozgásszabadság, az acélsodrony automatikusan csévélődik le és fel, így folyamatosan megfeszített állapotban van. A szerkezet egy esetleges szabadesésnél leblokkol, de már 1.5 m/mp-nél nagyobb sebesség elérése esetén is. Így minimális a lezuhanási mélység. - 5 mm acélsodronykötél, mint összekötő elem. - Integrált zuhanáscsillapító csökkenti a zuhanáskor fellépő erőt. - Műanyag ház; alumínium házzal is szállítható, 60 m acélsodrony hosszúságig. - EN-360 szerint bevizsgálva.

Típus	Sodronykötél hossz (m)	Megr. sz.
HPS - 5.0	5	1790203
HPS -12.0	12	1790205
HPS -18.0	18	1790207



HRA zuhanási megfogó mentőcsörlővel

Egy esetleges zuhanás esetén a mentett személy a megfogó szerkezeten lévő csörlő segítségével gyorsan és biztosan biztonságba helyezhető. - 5 mm acélsodronykötél, mint összekötő elem. - Integrált zuhanáscsillapító. - Alumínium ház, 60 m acélsodronykötél hosszúságig szállítható. - EN-360/1496 szerint bevizsgálva.

Típus	Sodronykötél hossz (m)	Megr. sz.
HRA-12.0	12	1790301
HRA-24.0	24	1790307

EMELŐ VILÁGHÁZ

Kérje aktuális ajánlatunkat



Perfekt munkaöv

2 pozícionáló szem. 85 mm széles hát párnázás. Fokozatmentesen beállítható szorítócsatok segítségével. 45 mm hevederszélesség. EN-358 szerint bevizsgálva. Alkalmazás kizárólag álló pozícionáló munkák esetén. Nem alkalmas felfogóhevederként!

Típus	Csípőkerület (cm)	Megr. sz.
KS-1	75 - 100	1730001
KS-2	95 - 120	1730002
KS-3	115 - 140	1730003



PERFEKT EXPERT ülőheveder

Alkalmazás gyakori használat esetén, kizárólag álló és lógó pozícionáló munkáknál. Nem alkalmas felfogóhevederként!

Jellemzők

- 1 pozícionáló szem elöl középen és 2 pozícionáló szem az oldalakon.
- Textil hurkok és gyűrűk a szerszámoknak.
- Fokozatmentesen beállítható gyorsszorító csatok segítségével.
- Extra széles hátalátámasztás.
- Állítható és könnyen nyitható combhurkok.
- 45 mm hevederszélesség.
- EN-813 szerint bevizsgálva.
- Alkalmazás gyakori használat esetén, kizárólag álló és lógó pozícionáló munkáknál.

Típus	Méret	Megr. sz.
PERFEKT EXPERT ÜLŐHEVEDER	univerzális	1730072



Alumínium háromlábú bakállvány (megfogó / emelő nélkül)

A háromlábú bakállvány ideális felfüggesztési lehetőség silókban, tartályokban, csatornákban stb. végzendő munkák esetén. Egy csörlővel ellátott zuhanási megfogó szerkezettel kombinálva lehetővé teszi személyek kontrollált leeresztését, és egy esetleges vészhelyzetben gyors felhúzásukat.

Jellemzők

- Állítható lábak a talajegyenetlenségek kiküszöböléséhez.
- Teherbírás: max. 2 személy.
- Max. magasság: 2,5 m.
- Max. terpesztés: 2,4 m.
- EN- 795 szerint bevizsgálva.



Típus	Teherbírás (kg)	Terpesztávolság (mm)	Magasság (mm)		Megr. sz.
IK2 / 1000 Alu	250	2400	2500		1790401
OPCIÓ					
CSÖRLŐ	250	Csörlő 15 meter sodronykötéllel			1790500
TARTÓLEMEZ		Tartólemez pl. a csörlőhöz			1790511
ÁTVETŐ GÖRGŐ		Átvető görgő			1790512



Kötélhágcsó

Kötélhágcsó 12 mm-es magköpenyes kötéllel és keményfa fokokkal. A fokok végein műanyag saruk vannak. Ö-Norm Z 1509 szerint minősítve.

Típus	Hossz (m)	Megr. sz.
KÖTÉLHÁGCSÓ-12MM-5M	5	1732310
KÖTÉLHÁGCSÓ-12MM-10M	10	1732311
KÖTÉLHÁGCSÓ-12MM-20M	20	1732312

Kérje aktuális ajánlatunkat

EMELŐ WEBSHOP

Karabinerek, összekötőelemek

Karabinerek, összekötőelemek



1731646



1731585



1731580 | 1731581



1731652



1731584

Típus	Megr. sz.
Ovális karabiner szem csavaros biztosítással – acél – EN 362	1731646
HMS karabiner szem csavaros biztosítással	1731652
EH - karabiner horog 20 mm-es nyílással	1731585
EH - karabiner horog 60 mm-es nyílással	1731584
Greif-Fix kihorganyzó kapocs – 80 mm-es nyílással	1731580
Greif-Fix kihorganyzó kapocs – 100 mm-es nyílással	1731581



Tárolórendszerek

Tartozékok

Típus	Méret (mm)	Megr. sz.
PVC rendszer-hátizsák vállpánttal, fekete	240 x 600	1731645
Acéllemez láda fogantyúval, fehér	450 x 260 x 185	1731608

EMELŐ WEBSHOP



12 mm magköpenyes kötél – biztonsági munkakötél

A 12 mm átmérőjű magköpenyes biztonsági kötelek egyik végére karabinert erősítettek, a másikon hurkot képeztek ki.
A kötelek egy köpennyel körülvett magot tartalmaznak, a következő előnyökkel:

Köpeny
- Víztaszító az EVERDRY kikészítés következtében.
- Extrém kopásálló.
- UV-álló.
- Feltűnő szín (vörös).
- A zárt struktúra megakadályozza a szennyeződés behatolását.

Mag
- Csavarodásmentes.
- Nagy teherbírás.
- Dinamikus, 30 %-t nyúlik, ami csillapítja a zuhanást.

Általános
- Kis átmérő.
- Kis önsúly.
- Csekély térfogat.
- Könnyen kezelhető.

Kérje aktuális ajánlatunkat

Jegyzetek

EMELŐ WEBSHOP

C-sínes darupályák 208
Elektromos sodronyköteles emelők és futókerekek 213
Gurítható portáldaruk 215
Alumínium portáldaruk 216
Oszlopos és konzolos forgódaruk 217
Alumínium háromlábú bakállványok 218
Emelőtraverzek 219
Kereszttraverzek és targonca-emelőhorgok 220
Targonca darugém 221
Személyemelő targoncakosár 222

EMELŐ WEBSHOP

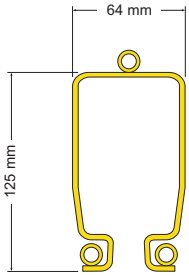

PROFIL 125

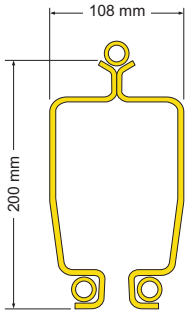

PROFIL 200

Könnyűszerkezetes C-sínes darupálya

Jellemzők

- Kiváló tömeg/teherbírás arány - könnyű és ergonomikus kezelhetőség.
- Személyi daru - nagyobb termelékenység.
- Zárt szerkezet - pormentes - tartós.
- Csavarozott kötések - egyszerű szerelés és - szükség esetén - illesztés a helyi viszonyokhoz.
- Szabványos elemek - jó minőség/ár arány.

Tömeg (behajlás 1:350) - ellenőrizze a dokumentációban a pontos fesztávokat és pályahosszokat

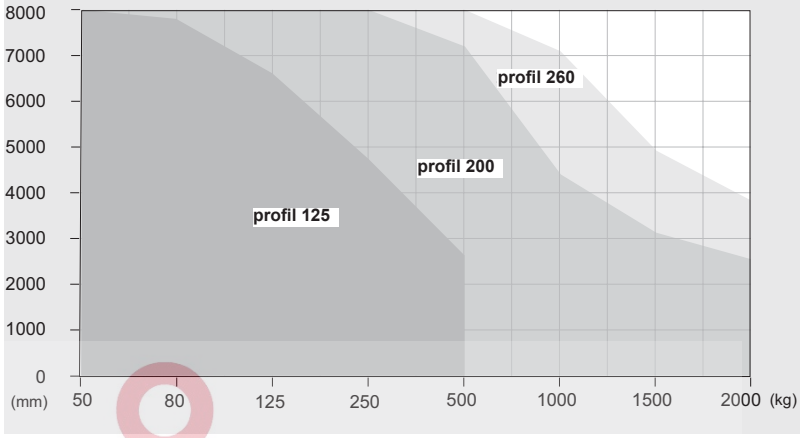

A Rema könnyű darurendszer alapját 3 C-profil típus képezi, 125, 200 és 260 mm profilmagassággal és 2.000 kg maximális teherbírással. A rendszerek lehetnek egysínes darupályák, vagy egy és két keresztttartós híddaruk.
Az egy- és kéttartós híddaruk standard vagy emelt kivitelben szállíthatók.
A daruk szállíthatók a meglévő csarnok acélszerkezetére szerelhető kivitelben, vagy szabadon álló portáldaru rendszerként. Mivel a rendszer moduláris felépítésű, teljes egészében hozzáigazítható a megrendelő igényeihez.

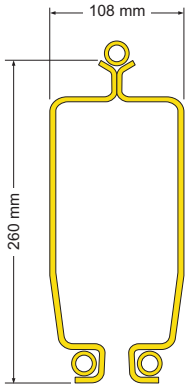

PROFIL 260

Felfüggesztés

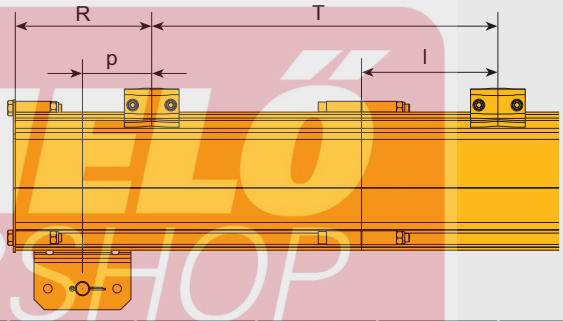

Profil	R min. (mm)	P max. (mm)	I min. (mm)	I max. (mm)	Wx (cm³)	Ix (cm³)	Tömeg (kg/m)
125	100	200	100		30	192	8.2
200	150	300	100	T/5	93	913	18.0
260	150	300	100		149	1918	21.8

EMELŐ WEBSHOP

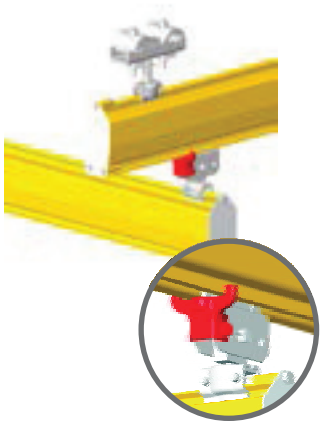

Szabadalmaztatott haladómű-rendszer

A szabadalmaztatott haladómű-rendszer a C-sínnel kombinálva opcionálisan felszerelhető túlterhelés elleni védelemmel.

Jellemzők

- Szinte zajmentes - javítja a munkahelyi környezet minőségét.
- Széles választék és könnyű módosítási lehetőség - gazdaságos és hatékony.
- Porfestett bevonat - nem kell átfesteni.
- A gördülési ellenállás kb. a teher 1 %-t teszi ki - ergonomikus.
- Standard kitként való szállítás - minimális tervezési munka.

A haladómű felszerelhető egy speciális, szabadalmaztatott túlterhelésjelzővel!

A C-profilra vonatkozó ajánlatkéréshez az ellenőrző listát lásd a 209. oldalon.



FORDÍTÓ

Könnyűszerkezetes C-sínes darupálya

A REMA könnyű C-profilból készült darurendszerek egyszerű műszaki megoldást nyújtanak a termelékenység növelésére!

Egysínes darupálya rendszer

A REMA C-profilból készült egysínes darupálya rendszerek könnyű megoldást nyújtanak terhek emelésére és szállítására. Segítségükkel minden üzemcsarnok termelékenysége és biztonsága növelhető. A REMA C-profilból készült egysínes darupálya rendszereket a könnyű kezelhetőség érdekében fejlesztették ki. Az egyes alkatrészek a megrendelő kívánsága szerint is legyárthatók.

Emelő-haladómű - egysínes pálya

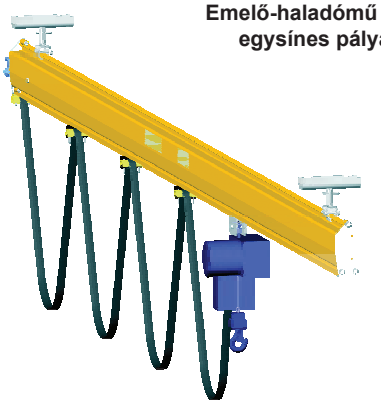

Kanyarok

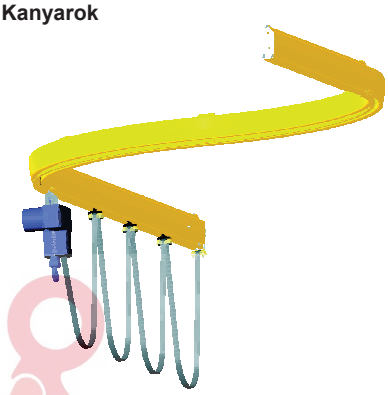

Váltó

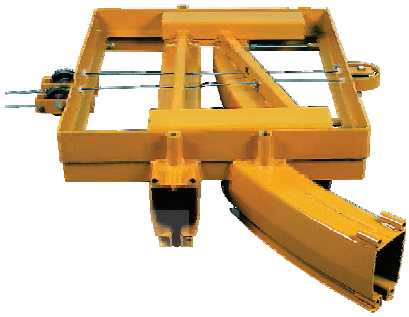

Felszerelési lehetőségek

Felfüggesztés	A: I-gerendára	B: födémre	C: távtartóra	D: betongerendára	E: oldalfelületre	F: U-kengyellel
	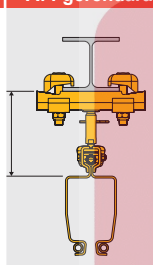	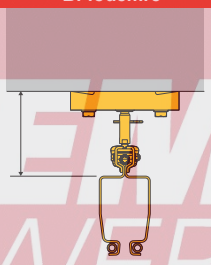	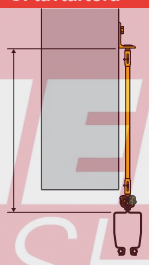	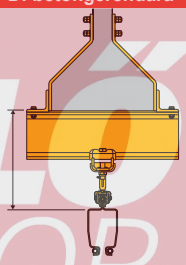	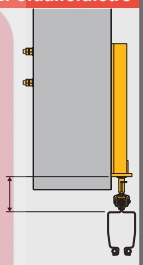	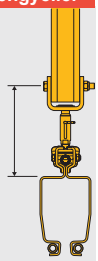
Profil	**belógás**	**belógás**	**belógás**	**belógás**	**belógás**	**belógás**
125	103-133	103-133	<500	203-233	48-78	108-138
200/260	128-160	128-160	<500	228-260	84-116	140-172

EMELŐ WEBSHOP

☑ ELLENŐRZŐ LISTA C-profilos darupálya ajánlatkéréshez

- ☐ Daru fajtája: egytartós, kéttartós vagy emelt híddaru, vagy egysínes darupálya.
- ☐ Teherbírás.
- ☐ Híddaru esetén fesztáv (S).
- ☐ Pálya hosszúsága.
- ☐ Felfüggesztés fajtája, A, B, C, D, E vagy F típus.
- ☐ Mire kell felszerelni a darut, pl. tetőgerenda, I-/H-tartó (adja meg a típust).
- ☐ A felfüggesztési pontok közötti távolság (T).
- ☐ Áramellátó rendszer igen/nem.
- ☐ Darumozgatás alapkivitelben kézi, opcionálisan elektromos.
- ☐ Emelő vagy készülék típusa.
- ☐ Az emelő emelési magassága.
- ☐ Szereléssel együtt: igen/nem.





Sztenderd egy- és kéttartós híddaru

Egy könnyűszerkezetes alulfutó és könnyen kezelhető híddaru rendszer minden munkahelyen kiváló megoldás az emelési feladatokra.
A teher belengése minimális, mivel a rendszer automatikusan saját magát egyensúlyozza ki. Összeszerelő, termelő és karbantartó műhelyek emelési és anyagmozgatási munkáihoz különböző könnyűszerkezetes alulfutó híddaruk kialakítása lehetséges. A különböző profilok kívánságra egymással kombinálhatók.
A leghatékonyabb megoldást az egytartós híddaru jelenti. A kéttartós híddaruk esetében az emelőművet a két hídprofil közé építik be.

Ezzel a megoldással nagyobb emelési magasság érhető el, mint az egytartós híd esetében.
A daru teherbírása is megduplázódik. Bizonyos esetekben választható az emelt hidas, egy- vagy kéttartós megoldás is. Ennél a hidat a két futópálya-profil közé építik be, ezzel garantálható a maximális emelési magasság.
A hídprofilok sztenderd kivitelben 1 m és 8 m közötti hosszúságúak, RAL 1007 sárga színű porfestett kivitelben készülnek.
Egyedi RAL színek külön érdeklődésre szállíthatók.

KPKEO alulfutó egytartós híddaru

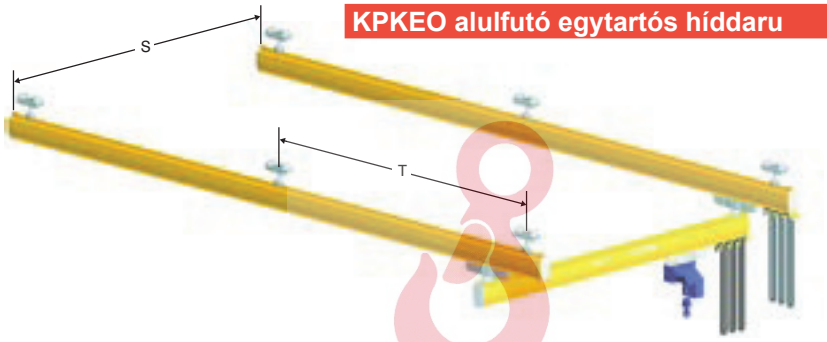

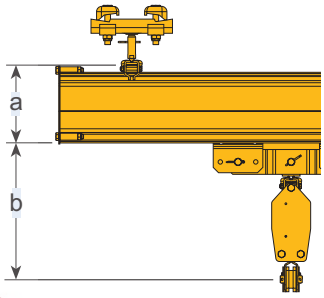

Profil	a (mm)	b (mm)	Smax / Tmax méterben (1/350) 80 kg	125 kg	250 kg	500 kg	1000 kg	1500 kg
125	150	294	7.8/7.4	6.6/6.6	4.7/4.3	2.6/2.4	-	-
200	222	385	8*/8*	8*/8*	8*/8*	7.1/6.8	4.4/4.3	3.1/2.9
260	282	445	-	-	-	8*/8*	6.6/6.2	4.6/4.4

*= sztenderd profil maximális hossza

KPKDO emelt alulfutó kéttartós híddaru

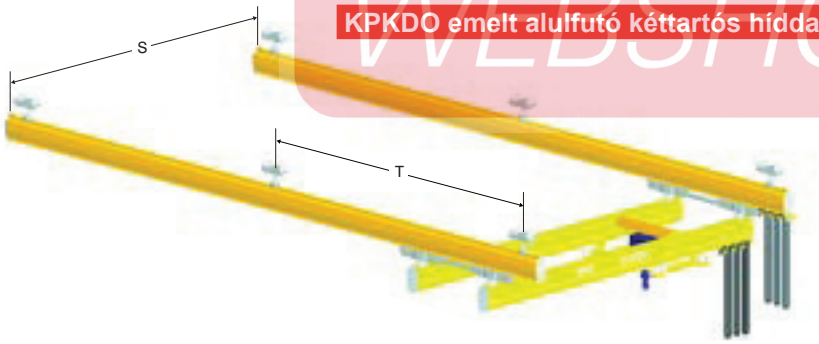

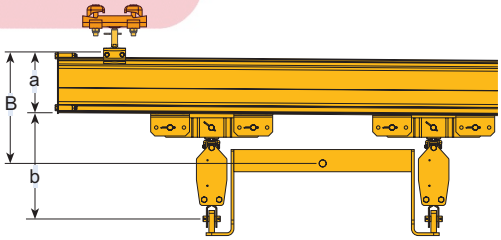

Profil	a (mm)	b (mm)	B (mm)	Smax / Tmax méterben (1/350) 80 kg	125 kg	250 kg	500 kg	1000 kg	1500 kg	2000 kg
125	150	294	294	8*/6.5	8*/5.0	6.6/4.0	4.7/2.9	-	-	-
200	222	385	392	8*/8*	8*/8*	8*/8*	8*/6.4	7.2/5.0	5.3/3.2	5.3/3.1
260	282	445	375	-	-	-	8*/8*	8*/6.1	8*/4.6	6.4/3.8

*= sztenderd profil maximális hossza

ÁRAK KÜLÖN ÉRDEKLŐDÉSRE

EMELŐ WEBSHOP

KPKP szabadon álló egy- vagy kéttartós híddaru

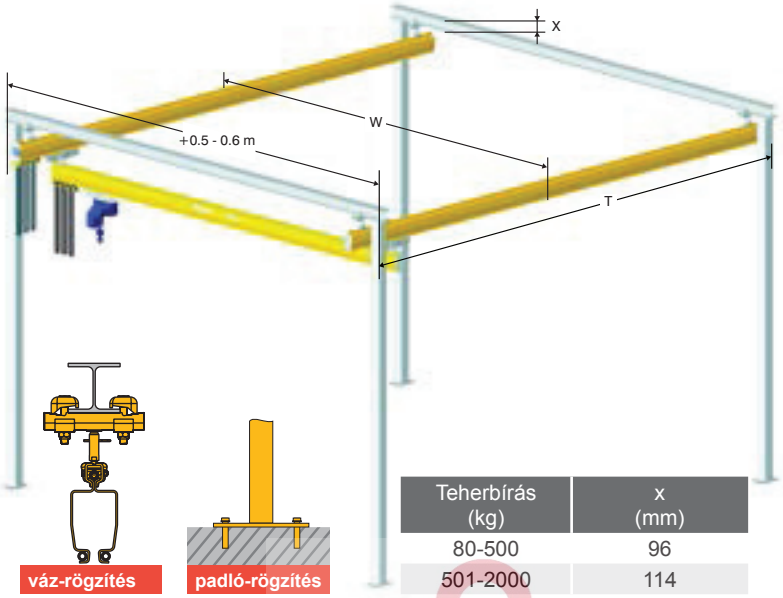

váz-rögzítés

padló-rögzítés

Teherbírás (kg)	x (mm)
80-500	96
501-2000	114

A REMA szabadon álló könnyűszerkezetes daruk gyakori változásoknak kitett műhelycsarnokokban alkalmazhatók, vagy ott, ahol az épületszerkezet nem tudja felvenni a daru terhelését.
A szabadon álló könnyűszerkezetes C-sínes darukat nem kell egyedileg megtervezni, ezért könnyen telepíthetők. Az összes profilt és tartószerkezetet alapkivitelben porfestett felületkezeléssel látták el.

Jellemzők

- Sztenderd méretezés - gyors szállítás.
- Szabadon álló szerkezet - közvetlenül a padlóra rögzítve.
- Egyszerű telepítés - csak csavarkötések, hegesztés nem szükséges.

Teherbírás

80, 125, 250, 500, 1000, 1500 és 2000 kg.

Egy- és kéttartós híddaruk hossza (W)	2-8 m
Sztenderd pályahossz max.	36 m
Sztenderd alátámasztási távolság (T)	6 m
Választható teljes magasság	3-4-5 m

Emelt egy- és kéttartós híddaru



Sztenderd konstrukció: *gyors szállítás*
Alacsony építésű konstrukció: *nagyobb emelési magasság*
A REMA emelt egy- és kéttartós híddarukat alacsony mennyezetű vagy tetejű helyiségek számára tervezték, ahol a sztenderd kivitelű daru nem nyújt elegendő emelési magasságot.
A megemelt hídszerkezet a két futópálya között helyezkedik el.
A magasított daruk ugyanúgy szerelhetők, mint a sztenderd kivitel.

KPKEV emelt egytartós híddaru

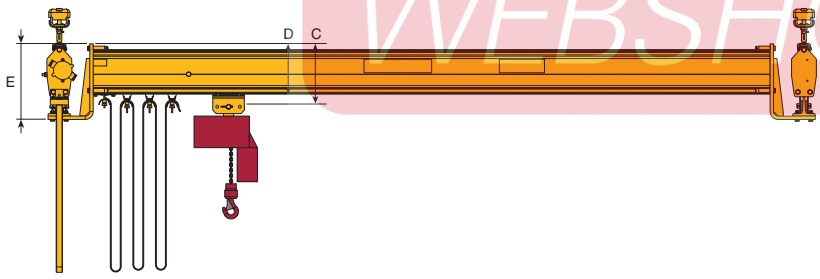

Profil Pálya	Profil Híd	E (mm)	D (mm)	C (mm)
125	125	264	159	199
200	200	335	223	269
260	260	395	283	329

KPKDV emelt kéttartós híddaru

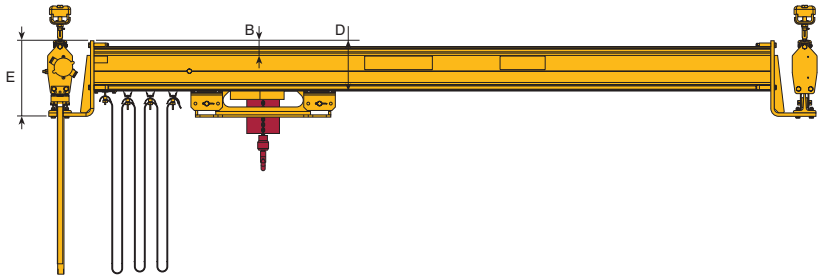

Profil Pálya	Profil Híd	E (mm)	D (mm)	C (mm)
125	125	264	159	57
200	200	335	223	69
260	260	395	283	69

ÁRAK KÜLÖN ÉRDEKLŐDÉSRE

EMELŐ WEBSHOP

Elektromos sodronyköteles emelődobok

A sodronyköteles emelődobok különböző kivitelekben szállíthatók, 800 kg-tól 40.000 kg-ig terjedő teherbírással, 2 vagy 4 kötélágas változatban, 1,5 m/perc és 12 m/perc közötti emelési sebességekkel.
A sodronyköteles emelődobok kombinálhatók standard kivitelű vagy alacsony szerkezeti magasságú, alul- vagy felülfutó haladóművekkel.

Fontosabb jellemzők

- Robusztus acél konstrukció.
- Zárt, bolygókerekes hajtómű.
- Fékes motor, 1 vagy 2 sebességgel.
- Hornyolt kötéldob.
- Kötélvezető, rányomó szerkezettel.
- Túlterhelésgátló.
- Magas bekapcsolási időtartam.



4 kötélágas emelődob

2 kötélágas emelődob

EMELŐ WEBSHOP

További információk és árak külön érdeklődésre



Kétsínes felülfutó haladómű ráültetett emelővel

- 2 kötélágas emelődob
- Kétsínes haladómű



Kétsínes haladómű aláépített emelővel

- 4 kötélágas emelődob
- Kétsínes haladómű



Egysínes haladómű alacsony beépítési magassággal

- 2 kötélágas emelődob
- Egysínes haladómű alacsony beépítési magassággal



Kétsínes haladómű aláépített emelővel

- 4 kötélágas emelődob
- Egysínes haladómű sztenderd beépítési magassággal

EMELŐ WEBSHOP

KG daru futókerekek - árak külön érdeklődésre

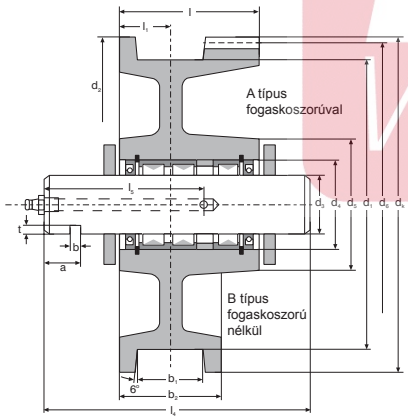



Kerék d1 h11	a (mm)	b (mm)	b1 ²) (mm)	b2 (mm)	d2 (mm)	d3 (mm)	d4 (mm)	d5 (mm)	d6 (mm)	l (mm)	l1 (mm)	l4 (mm)	l5 (mm)	t (mm)	Csap-ágyak száma	Fogaskoszorú			Tömeg (kg)		Max. kerékter-helés (daN³)
																m	z	dk	A	B	
160	25	8	60	80	186	40	62	85	180	95	40	190	110	7	2	2.5 3	72 60	185 186	11.0	9.5	2600
200	25	8	60	80	232	40	62	117	225 224	95	40	190	110	7	3	3 4	75 56	231 232	18.5	17.0	4000
250	25	8	60	80	274	50	80	142	264	120	40	210	120	8	3	3 4	88 66	270 272	31.0	26.0	5600
300	25	8	65	90	336	50	80	152	330 328	120	45	210	120	8	3	3 4	110 82	336 336	44.0	38.0	6750
315	25	8	75	100	348	55	85	167	340	140	50	265	140	9	3	4	85	348	56.0	50.0	7100
400	25	8	75	100	432	60	85	197	424	140	50	265	140	9	4	4	106	432	88.0	73.0	9700
500	25	10	85	110	540	70	110	160	528	170	55	285	150	10	4	6	88	540	145.0	114.0	17000
630	25	10	95	120	680	80	120	180	664	200	60	335	160	10	4	8	83	680	240.0	186.0	21000

ÁRAK KÜLÖN ÉRDEKLŐDÉSRE



HF sodronykötélre szerelhető túlterhelésgátló

Működési elv: A sodronykötél kihajlása által az érzékelőre ható tangenciális erő arányos a sodronykötélre ható emelő- vagy vonszolóerővel. Az érzékelő test deformációja nyit egy, az érzékelőbe épített mikrokapcsolót.

Alkalmazás

- Ezt a túlterhelésgátlót kimondottan kis és közepes teherbírású futódarukhoz fejlesztették ki.

Műszaki jellemzők



Alapkivitel	: 4 - 35 mm-es sodronykötelekhez
Mérőérzékelő	: beépített mikrokapcsoló
Felszerelés	: közvetlenül a fix kötélágra
Érzékelő anyaga	: repülőgép-ipari minőségű alumínium
Felületkezelés	: színtelen eloxálás
Szabályozó rendszer	: mikrometrikus csavar
Feszültség	: max. 220 VAC
Áramfelvétel	: max. 5 A
Ismétlési pontosság	: 1 %
Pontosság	: max. teherbírás 5 %-a
Üzemi hőmérséklet	: -30 °C ... + 80 °C
Védettségi osztály	: IP40
Karbantartási igény	: nincs
Csatlakozás	: 3-eres elektromos vezeték
Elektromos kimenet	: nyitó érintkező
Csatlakozó vezeték hossza	: 2 m, opcióként 5 m

Opció

- IP65 elektromos védettség

Típus	Teherbírás (kg)	Kötélátmérő (mm)	B (mm)	D (mm)	L (mm)	Tömeg (kg)	Megr. sz.
HF-0A	150 - 1600	4 - 10	59	28	120	0.4	4498000
HF-1A	250 - 3200	5 - 16	70	40	150	0.85	4498001
HF-2A	500 - 7000	17 - 25	98	50	200	2.0	4498002
HF-3A	1000 - 12000	24 - 35	138	60	280	5.0	4498003

☑ ELLENŐRZŐ LISTA túlterhelésgátló ajánlatkéréshez

- ☐ Daru teherbírása.
- ☐ Láncágak száma, min. 2.
- ☐ Sodronykötél átmérő.
- ☐ Opció IP65, sztenderd IP40.

EMELŐ WEBSHOP

Kérje aktuális ajánlatunkat



1000 - 3200 kg

PKVA acél bakdaru, gurítható

A REMA PKVA gurítható acél bakdaru ideálisan használható szerszámcseréhez gépeken vagy javítási segédeszközként és alkatrészek, gépek és szivattyúk cseréjénél.

Jellemzők

- 5 részre szétszerelhető szét, kivéve PKVA-5.0, amelyik 3 darabból áll.
- Az oszlopok robusztus négyszög keresztmetszetű zárszelvényből készülnek.
- Nagyon könnyen gurítható terheletlen állapotban, teherrel nem mozgatható.

Alapkivitel

- 2 fékezett és 2 fékezetlen kerék.

Opciók

- Áramelláto rendszer.
- Tüzihorganyzott kivitel.
- Homokszórt és kívánt RAL színre fényezett kivitel.
- Daruvizsgálati napló.



5000 kg

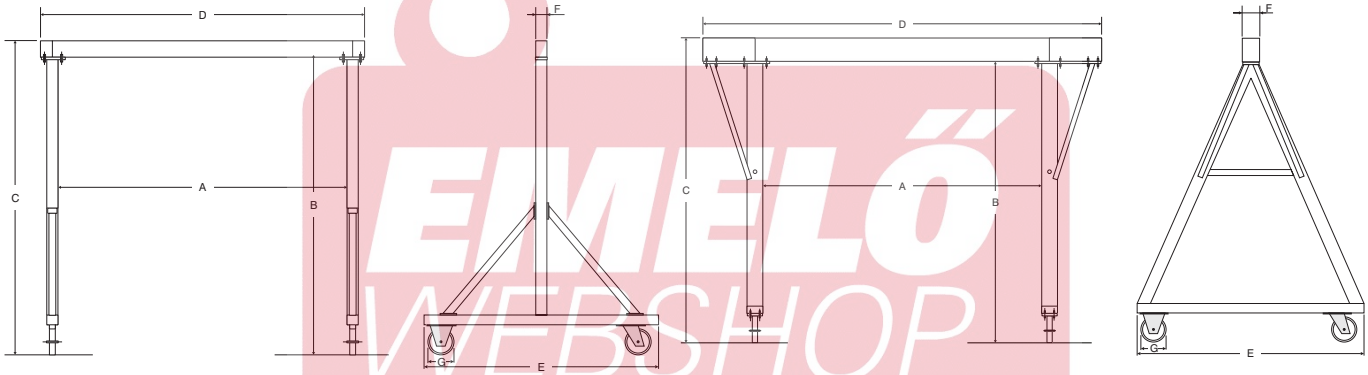

1000 - 3200 kg

5000 kg

EMELŐ WEBSHOP

Típus	Teherbírás (kg)	A (mm)	B (mm)	C (mm)	D (mm)	E (mm)	F (mm)	G (mm)	Tömeg (kg)	Megr. sz.
PKVA-1.0	1000	3500	3500	3700	3870	2240	100	200	425	3950001
PKVA-2.0	2000	3500	3500	3740	3960	2240	120	200	480	3950003
PKVA-3.2	3200	3500	3500	3800	3990	2240	150	250	540	3950005
PKVA-5.0	5000	3500	3500	3800	5020	2240	150	300	630	3950007

FIGYELEM SOHA NE MOZGASSA TERHELT ÁLLAPOTBAN

Kérje aktuális ajánlatunkat



1500 kg









3000 kg



Csörlő a magasságállításhoz



Össze-csukva

PKA alumínium portáldaru

A REMA PKA portáldaru ideálisan használható szerszámcseréhez gépeken vagy javítási segédeszközként és alkatrészek, gépek és szivattyúk cseréjénél. Mindenhol, ahol gyorsan és könnyen, ideiglenes emelési pontot kell kialakítani.

Jellemzők

- Igen rövid, néhány perces összeszerelési- és szétszerelési idő.
- 3 részre szétszerelhető, két oszlopra és egy tartógerendára.
- Összecsukható oszlopok a könnyebb szállíthatóság érdekében.
- Beállítható magasság, miáltal a daru alacsony mennyezetű helyiségekben is felállítható.
- Beállítható fesztáv az elcsúsztatható oszlop segítségével (az egyik oldalon).
- Nagyon kis önsúly, mivel a daru teljes egészében alumíniumból és műanyagból készült.

Alapkivitel

- Haladóművel.
- Emelő nélkül (emelőket lásd az 1. fejezetben).

Opciók

- Fali konzol 1 oldalra.
- Gurítható kivitel (terheletlen állapotban).
- Más kivitelek külön érdeklődésre.
- 3000 kg teherbírás külön érdeklődésre.
- Csörlő a magasságállításhoz.

Típus	Teherbírás (kg)	Fesztáv (mm)	Magasság (mm)	Oszlop szélesség (mm)	Tömeg (kg)	Megr. sz.
PKA-K-2	1500	2000	1180 - 2100	1200	98	3940008
PKA-K-3	1500	3000	1180 - 2100	1200	98	3940000
PKA-K-4	1500	4000	1180 - 2100	1200	98	3940001
PKA-M-2	1500	2000	1680 - 3000	1710	118	3940009
PKA-M-3	1500	3000	1680 - 3000	1710	118	3940002
PKA-M-4	1500	4000	1680 - 3000	1710	118	3940003
PKA-G-2	1500	2000	2230 - 4000	2290	138	3940010
PKA-G-3	1500	3000	2230 - 4000	2290	138	3940004
PKA-G-4	1500	4000	2230 - 4000	2290	138	3940005
PKA-G-5	1500	5000	2230 - 4000	2290	155	3940006



PKAV gurítható alumínium portáldaru

A PKAV gurítható portáldaru mindenhol használható, ahol gyorsan és könnyen, ideiglenes emelési pontot kell kialakítani.

Jellemzők

- Terhelt állapotban gurítható.
- Igen rövid, néhány perces összeszerelési- és szétszerelési idő.
- 3 részre szétszerelhető, két oszlopra és egy tartógerendára.
- Összecsukható oszlopok a könnyebb szállíthatóság érdekében.
- Beállítható magasság, miáltal a daru alacsony mennyezetű helyiségekben is felállítható.
- Beállítható fesztáv egy elcsúsztatható oszlop segítségével.
- Nagyon kis önsúly, mivel a daru teljes egészében alumíniumból és műanyagból készült.

Alapkivitel

- Haladóművel.
- Emelő nélkül (emelőket lásd az 1. fejezetben).

Opciók

- Más kivitelek külön érdeklődésre.

FIGYELEM
TERHELT ÁLLAPOTBAN GURÍTHATÓ

Típus	Teherbírás (kg)	Fesztáv (mm)	Magasság (mm)	Oszlop szélesség (mm)	Tömeg (kg)	Megr. sz.
PKAV-K-3M	1000	3000	1500-2000	1250	120	3943001
PKAV-K-4M	1000	4000	1500-2000	1250	120	3943003
PKAV-M-3M	1000	3000	2000-3000	1700	150	3943005
PKAV-M-4M	1000	4000	2000-3000	1700	150	3943007
PKAV-G-3M	1000	3000	2250-3500	2000	170	3943009
PKAV-G-4M	1000	4000	2250-3500	2000	170	3943011

Kérje aktuális ajánlatunkat

EMELŐ WEBSHOP

Oszlopos forgódaruk és konzolos forgódaruk

Jellemzők

- Az európai irányelveknek megfelelő acélszerkezet.
- Műanyag perselyes siklócsapágyak.
- Talplemezes oszlop az érvényes előírások szerint.
- Nagyobb teherbírások külön érdeklődésre.
- Karbantartásmentes csapágyazás.
- Egyszerű szerelhetőség.
- Csak beltéri felállításra.
- Kézi vagy elektromos emelővel szállítható (lásd az 1. fejezetet).

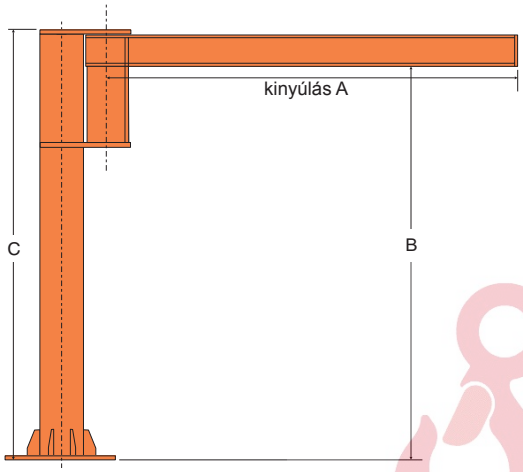

Típus:
Oszlopos forgódaru alsó gémmegtámasztással,
270° elfordulás.

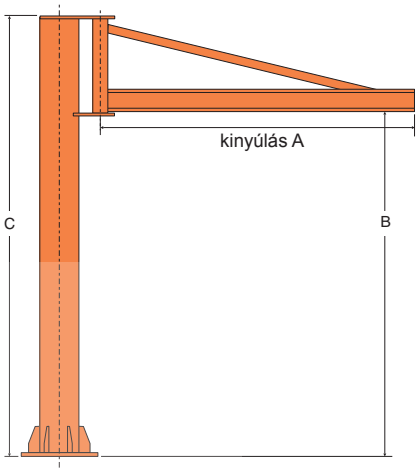

Típus:
Oszlopos forgódaru felső gémmerevítéssel,
270° elfordulás.

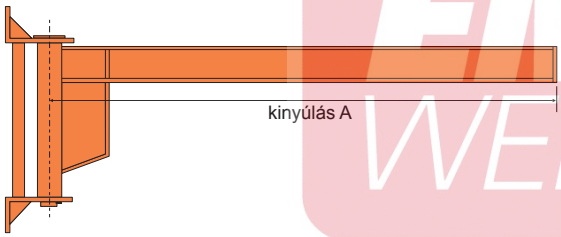

Típus:
Konzolos forgódaru alsó gémmegtámasztással,
270° elfordulás.

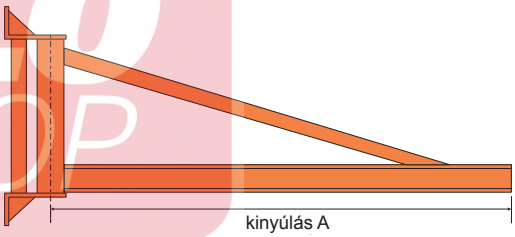

Típus:
Konzolos forgódaru felső gémmerevítéssel,
270° elfordulás.

☑ ELLENŐRZŐ LISTA konzolos forgódaru ajánlatkéréshez

- ☐ Alsó alátámasztású vagy felső merevítésű gém.
- ☐ Teherbírás.
- ☐ Kinyúlás A (gémhossz).
- ☐ Áramellátó rendszer igen/nem.
- ☐ Felszerelés módja (fali vagy oszlopos).
- ☐ Emelő vagy készülék típusa.
- ☐ RAL szín (opció).

☑ ELLENŐRZŐ LISTA oszlopos forgódaru ajánlatkéréshez

- ☐ A tartó futófelületének magassága.
- ☐ Elfordulási tartomány 270° vagy 360°.
- ☐ Kézi vagy elektromos forgatás.
- ☐ Teherbírás.
- ☐ Kinyúlás A (gémhossz).
- ☐ Oszlopmagasság C.
- ☐ Tartó futófelület magassága B.
- ☐ Áramellátó rendszer igen/nem.
- ☐ Áramellátás felül vagy alul.
- ☐ Felszerelés módja (meglévő betonpadló, alapozás).
- ☐ Kémiai lehorgonyzás: igen/nem.
- ☐ Emelő vagy készülék típusa.
- ☐ RAL szín (opció).

EMELŐ WEBSHOP

D / DW alumínium háromláb

A REMA alumínium háromláb állványok nagyon könnyűek, egyszerűen szállíthatóak bármely csomagtartóban, mivel teleszkóposan összetolhatók, tehát ideálisak minden munkához. D típus függesztőszemmel, magasságállítással és hegyes lábakkal. DW típus fékes horganyzott csörlővel, acélsodronnyal és forgatható teherhoroggal együtt, magasságállítással és hegyes lábakkal.

Opciók

- Acél háromlábú bakállvány külön érdeklődésre.
- 3050025 csúszásgátló borítású talplemezek.
- 3050026 terpesztéshatároló láncbiztosítás.



D



DW



Típus	Teherbírás (kg)	Láb hossza min./max. (mm)	Magasság (mm)	Terpesztávolság (mm)	Emelési magasság (m)	Tömeg (kg)	Megr. sz.
D-250	250	1180 - 1880	940 - 1580	950 - 1500	-	10	3050001
D-500	500	1500 - 2500	1150 - 2050	1200 - 1950	-	17	3050005
D-503	530	1760 - 3000	1450 - 2630	1430 - 2390	-	20	3050002
D-1000	1000	1780 - 3000	1380 - 2540	1650 - 2350	-	27	3050004
D-1004	1000	2250 - 4000	1860 - 3440	1790 - 3070	-	36	3050006
DW-200	200	1180 - 1880	940 - 1580	950 - 1500	5	20	3050003
DW-500	500	2100 - 2500	1700 -2100	1500 - 2000	5	35	3050007
DW-530	500	2400 - 3000	2000 - 2400	1900 - 2500	7	45	3050009
DW-1000	1000	2400 - 3000	1900 - 2400	1900 - 2500	7	45	3050011
DW-1004*	1000	2850 - 4000	2400 - 3400	2200 - 3000	7	69	3050013

Magasság maximális terpesztésnél (25°).
*** A láb legfelső eleme horganyzott acélból készült.**

EMELŐ WEBSHOP

Acél háromlábú bakállvány külön érdeklődésre

Kérje aktuális ajánlatunkat



Emelőgerenda két fix horoggal

Jellemzők

- Felületkezelés: cinkfoszfát primer RAL 2004 (narancssárga).
- Teherbírás feliratozás.
- Fekete-sárga biztonsági csíkozás a traverz végein.
- Kiakadásgátlós horgok.
- Fix horgok kiváló, 100-as minőségű acélból.

Opciók

- Homokfúvás és fényezés a kívánt RAL-színre.
- Nagyobb teherbírások vagy más méretek.

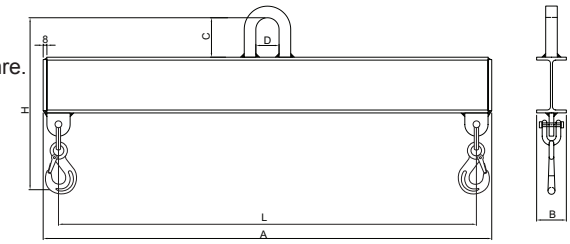

Típus	Teherbírás (kg)	A (mm)	B1 (mm)	C (mm)	D (mm)	H (mm)	L (mm)	Tömeg (kg)	Megr. sz.
TRA-VA-1000-1M	1000	1070	65	85	55	380	1000	30	3962001
TRA-VA-1000-1.6M	1000	1670	65	85	55	400	1600	40	3962003
TRA-VA-1000-2.5M	1000	2570	75	85	55	420	2500	67	3962005
TRA-VA-1000-3,15M	1000	3220	85	85	55	420	3150	100	3962007
TRA-VA-1600-1,6M	1600	1690	75	85	55	480	1600	48	3962009
TRA-VA-1600-2,5M	1600	2590	85	85	55	500	2500	83	3962011
TRA-VA-1600-3,15M	1600	3240	90	85	55	520	3150	120	3962013
TRA-VA-1600-4M	1600	4090	100	85	55	520	4000	171	3962015
TRA-VA-2500-2,5M	2500	2590	90	85	70	540	2500	115	3962017
TRA-VA-2500-3,15M	2500	3240	100	85	70	560	3150	140	3962019
TRA-VA-2500-4M	2500	4090	110	85	70	580	4000	202	3962021
TRA-VA-2500-5M	2500	5090	135	85	70	600	5000	284	3962023



Emelőgerenda két állítható horoggal

Jellemzők

- Felületkezelés: cinkfoszfát primer RAL 2004 (narancssárga).
- Teherbírás feliratozás.
- Fekete-sárga biztonsági csíkozás a traverz végein.
- Kiakadásgátlós horgok.
- Állítható horgok kiváló, 100-as minőségű acélból.

Opciók

- Homokfúvás és fényezés a kívánt RAL-színre.
- Nagyobb teherbírások vagy más méretek.

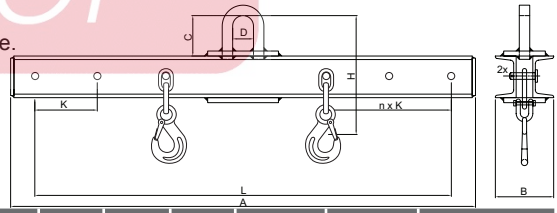

Típus	Teherbí-rás (kg)	A (mm)	B2 (mm)	C (mm)	D (mm)	H (mm)	L (mm)	n x k (mm)	Tömeg (kg)	Megr. sz.
TRA-VE-1000-1M	1000	1070	140	85	55	380	1000	2 x 150	13	3962041
TRA-VE-1000-1,6M	1000	1670	140	85	55	400	1600	3 x 150	22	3962043
TRA-VE-1000-2,5M	1000	2570	160	85	55	420	2500	5 x 150	38	3962045
TRA-VE-1000-3,15M	1000	3220	170	85	55	420	3150	7 x 150	57	3962047
TRA-VE-1600-1,6M	1600	1690	150	85	55	480	1600	2 x 200	27	3962049
TRA-VE-1600-2,5M	1600	2590	170	85	55	500	2500	4 x 200	55	3962051
TRA-VE-1600-3,15M	1600	3240	190	85	55	520	3150	5 x 200	78	3962053
TRA-VE-1600-4M	1600	4090	200	85	55	520	4000	7 x 200	98	3962055
TRA-VE-2500-2,5M	2500	2590	180	85	70	540	2500	4 x 200	68	3962057
TRA-VE-2500-3,15M	2500	3240	200	85	70	560	3150	5 x 200	111	3962059
TRA-VE-2500-4M	2500	4090	220	85	70	580	4000	7 x 200	138	3962061
TRA-VE-2500-5M	2500	5090	240	85	70	600	5000	8 x 200	198	3962063

IMELŐ WEBSHOP

Kérje aktuális ajánlatunkat



BBJ emelőgerenda big-bag zsákhoz

Jellemzők

- 4 felhegesztett horoggal, a stabil felfüggesztés érdekében.
- Felületkezelés RAL 2004 (narancssárga).
- Teherbírás feliratozás.
- Fekete-sárga biztonsági csíkozás a traverz végein.
- Kiakadásgátlós horgok.

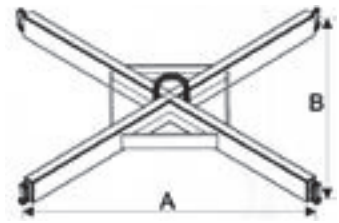

Típus	Teherbírás (kg)	A (mm)	B (mm)	Magasság (mm)	Daruszem átmérő (mm)	Tömeg (kg)	Megr. sz.
BBJ-1.0	1000	800	800	150	25		3963010
BBJ-1.5	1500	800	800	150	25		3963015
BBJ-2.0	2000	800	800	200	25		3963020
BBJ-2.5	2500	800	800	200	25		3963025



BBJR emelőgerenda rozsdamentes big-bag zsákhoz

Jellemzők

- 4 horoggal, a stabil felfüggesztés érdekében.
- Rozsdamentes kivitel AISI 316.
- Teherbírás feliratozás.
- Kiakadásgátlós horgok.

Típus	Teherbírás (kg)	A (mm)	B (mm)	Magasság (mm)	Daruszem átmérő (mm)	Tömeg (kg)	Megr. sz.
BBJR-1.0	1000	800	800	215	25		3963110
BBJR-1.5	1500	800	800	230	25		3963115



HTH villapapucs targoncához

HTH villapapucs targoncához

Jellemzők

- A villástargonca mobil daruként használható.
- A villákon szorítócsavarokkal rögzíthető.
- Forgó teherhoroggal.

Opciók

- Nagyobb teherbírások 5000 kg-ig külön érdeklődésre.

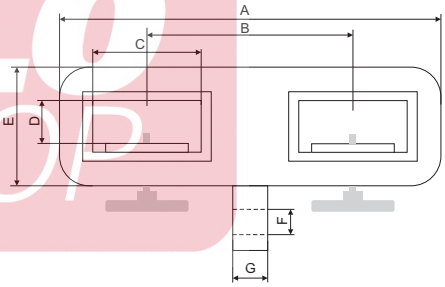

FIGYELEM

- Mindig vegye figyelembe a targonca teherbírását.
- Ügyeljen az emeléskor a teher súlypontjára.
- Ügyeljen haladás közben a teher lengésére.

Típus	Teherbírás (kg)	Villa méret (mm)	Tömeg (kg)	Megr. sz.
HTH-1000	1000	145 x 55	14	3963501
HTH-2500	2500	145 x 55	25	3963503

Típus	A (mm)	B (mm)	C (mm)	D (mm)	E (mm)	F (mm)	G (mm)
HTH-1000	437	250	140	66	115	24	8
HTH-2500	657	450	149	70	140	27	8

EMELŐ WEBSHOP

Kérje aktuális ajánlatunkat

HKA targonca darugém

Ideális mindenfajta szét- és összeszerelési munkához. Villapapuccsal és biztosítólánccal.
A darugém 10 pozícióba állítható.



Jellemzők

- 10 állásba kihúzható.
- 4 állásba állítható.
- Biztosító lánccal.
- Narancssárga szín.

FIGYELEM

- Mindig vegye figyelembe a targonca teherbírását.
- Ügyeljen az emeléskor a teher súlypontjára.
- Ügyeljen haladás közben a teher lengésére.

Típus	Teherbírás (kg)	Hossz (mm)	Szélesség (mm)	Tömeg (kg)	Megr. sz.
HKA-2.0	2000	2165-3740	520	175	3965002
HKA-3.0	3000	2165-3740	643	280	3965003

EMELŐ WEBSHOP

Kérje aktuális ajánlatunkat



Személyemelő targoncakosár

Különösen alkalmas nagy magasságban való biztonságos és felelősségteljes munkavégzéshez. 2 gázrugós tolóajtóval, villogó jelzőlámpával, engedélyező nyomógombos kapcsolóval és kábelfelcsévélővel. A holland NEN szabványnak és az Arbo irányelveknek megfelelő kivitel. Körkörös kapaszkodó korlát. Biztosító lánc a villához való rögzítésre. Figyelmeztető biztonsági feliratozással. Elismert tanúsító intézet által bevizsgálva.





Jellemzők

- A NEN szabvány és az Arbo irányelvek szerinti kivitel.
- Biztosító lánc a villához való rögzítésre.
- 2 gázrugós tolóajtó.
- Villogó jelzőlámpa, engedélyező nyomógombos kapcsoló és kábelfelcsévélő.
- Narancssárga szín.

EMELŐ WEBSHOP

Típus	Teherbírás (kg)	Mélység (mm)	Magasság hátul (mm)	Magasság elől (mm)	Személyek száma	Szélesség (mm)	Tömeg (kg)	Megr. sz.
HTWB-NL	300	1180	2000	1070	max. 2	1180	250	3966001

Kérje aktuális ajánlatunkat

Vonszolt kábeles daru áramellátás	224
Kábelkocsi sínek és tartozékok	225
Laposkábel-kocsi	226
Körkábel-kocsi	227
Függőkapcsoló-kocsi, laposkábel	229
Függőkapcsolók	230



EMELŐ WEBSHOP

Vonszolt kábeles daru áramellátás

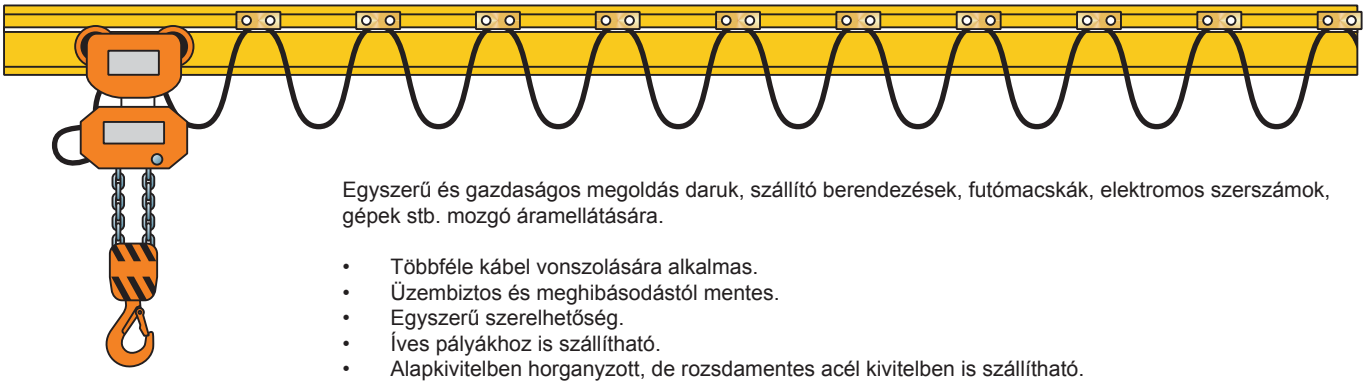

Egyszerű és gazdaságos megoldás daruk, szállító berendezések, futómacskák, elektromos szerszámok, gépek stb. mozgó áramellátására.

- Többféle kábel vonszolására alkalmas.
- Üzembiztos és meghibásodástól mentes.
- Egyszerű szerelhetőség.
- Íves pályákhoz is szállítható.
- Alapkivitelben horganyzott, de rozsdamentes acél kivitelben is szállítható.
- Egyszerű bővítési lehetőség.
- Karbantartást gyakorlatilag nem igényel.

Ábra

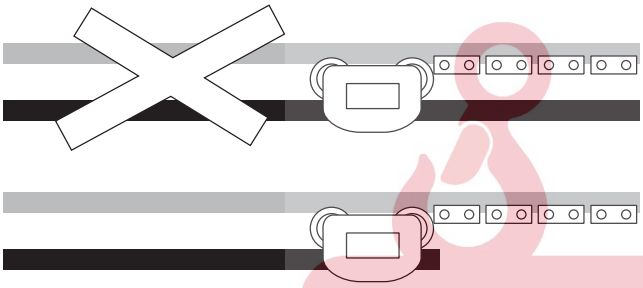

Táblázat A sínprofil kiválasztása tervezéskor

Profil	Körkábel átmérő mm-ben					Kábelkicsi teherbírása (kg)
	8-15	16-24	25-32	33-43	44 - 60	
PR400						50
PR300						30
PR100						10

EMELŐ WEBSHOP

Egy komplett berendezés a következőkből áll:

a. C-sín
- A táblázat segítségével határozza meg a profilméretet.
- A teljes sínhosszúság a pályaszerkezet hosszából (pl. daru- vagy emelőpálya) plusz a szükséges kifutási hosszból (az összetolt kábelkocsik hossza + 15%) tevődik össze. (lásd ábra)

b. toldó elemek
- Az összekötő elemek száma: sínszálak száma mínusz 1.

c. tartó elemek
- A födém- és oldalfali tartóelemek számának meghatározása:
  - A futási szakaszon 1-2 m-ként.
  - A rakodási szakaszon 0,5-1 m-ként.

d. kábelkocsik
- A kábelkocsik számának meghatározásához a megengedett kábel-belógást szorozza meg kettővel, és a kapott eredménnyel ossza el a pálya hosszát.

Példa:
- Pályahossz 12 m.
- Belógás 0.6 m.
- 12:(2 x 0.6) = 12:1.2 = 10 db. kocsi a vonszolókocsit is beleértve

e. vonszolókocsi
- 1 db berendezésenként

f. bekötő szorító
- 1 db berendezésenként

g. sínütköző
- 1 db berendezésenként

Vonszolt kábel külön érdeklődésre



C-sín

A C-sín sztenderd szálhosszúsága mindegyik profilméret esetében kb. 6 m. A 18 m-nél rövidebb megrendeléseket 3 méteres szálhosszúsággal szállítjuk a könnyebb szállítmányozás miatt.

Opciók

- C-sín kanyarelemek külön érdeklődésre.
- Pálya-sugár 610 mm és 3000 mm között lehetséges.

Típus	B (mm)	D (mm)	E (mm)	H (mm)	S (mm)	Teherbírás méterenként (kg)	Tömeg (kg/m)	Megr. sz.
PR100	8	30	15,8	28	1,75	80	1,3	4001001
PR300	11	40	19,8	35	2,75	100	2,5	4001003
PR400	15	48.5	24,8	43.5	3,20	200	3,8	4001005

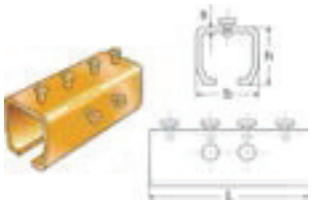

Síntoldó

Síntoldó

Típus	B (mm)	S (mm)	H (mm)	L (mm)	Tömeg (kg/db/m)	Megr. sz.
1103	38	3	36	85	0,3	4003001
1303	50	4	45	120	0,6	4003003
1403	60	4,5	54	150	10	4003005



Oldalrögzítő

Oldalrögzítő

Típus	B (mm)	D (mm)	H (mm)	L (mm)	N (mm)	S (mm)	Tömeg (kg/db/m)	Megr. sz.
101	38	8	60	40	10	3	0,15	4005001
301	50	11	76	55	13	4	0,35	4005003
401	60	13	94	68	16,5	4,5	0,5	4005005

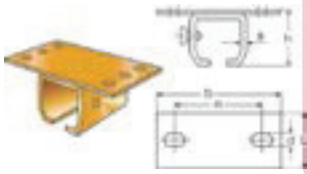

Födém rögzítő

Födém rögzítő

Típus	B (mm)	D (mm)	H (mm)	L (mm)	N (mm)	S (mm)	Tömeg (kg/db)	Megr. sz.
102	90	8	39	40	63 ± 3.5	3	0,2	4007001
302	115	11	50	55	80 ± 4.0	4	0,35	4007003
402	130	13	59	60	94 ± 4.0	4,5	0,6	4007005



C-sín konzol

2 db rögzítő körömmel.

Típus	Hossz (mm)	Tömeg (kg/db/m)	Megr. sz.
PR100-60CM	600	1,1	4038003
PR100-150CM	1500	1,9	4038004



Sínvég ütköző

Sínvég ütköző

Típus	C-sínhez	A (mm)	B (mm)	C (mm)	D (mm)	Tömeg (kg/db)	Megr. sz.
100P	100	25	26	23	M 8	0,05	4009001
300P	300	30	32	27	M10	0,09	4009003
400P	400	35	39	34	M10	0,12	4009005

Kérje aktuális ajánlatunkat

EMELŐ WEBSHOP

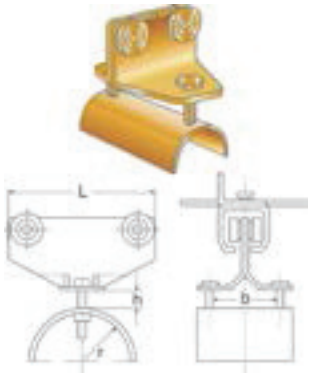

Laposkábel-kocsi

Minden kábelkocsi por- és vízálló kerekekkel készül; mindkét oldalon ütközőkkel.
* müanyag kerekekkel.

Típus	B (mm)	H (mm)	L (mm)	R (mm)	Kábeltartó (mm)	Tömeg (kg/db)	Megr. sz.
157*	55	20	95	25	55x20	0,3	4011001
137	55	20	95	25	55x20	0,4	4012001
337	60	40	150	45	60x40	0,8	4011004
337	100	40	180	45	100x40	1,1	4011003
437	80	40	180	45	80x40	1,2	4011006
437	100	40	180	45	100x40	1,3	4011005

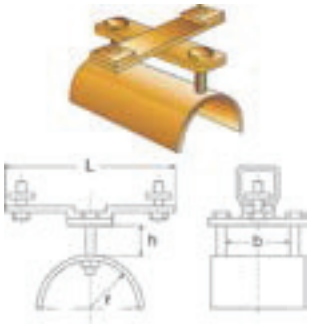

Pályavégi bekötőbilincs laposkábelhez

Pályavégi bekötőbilincs laposkábelhez

Típus	B (mm)	H (mm)	L (mm)	R (mm)	Kábeltartó (mm)	Tömeg (kg/db)	Megr. sz.
137E	55	20	107	25	55x20	0.3	4013001
337E	60	40	150	45	60x40	0.7	4013004
337E	100	40	150	45	100x40	0.8	4013003
437E	80	40	150	45	80x40	0.7	4013006
437E	100	40	150	45	100x40	0.8	4013005

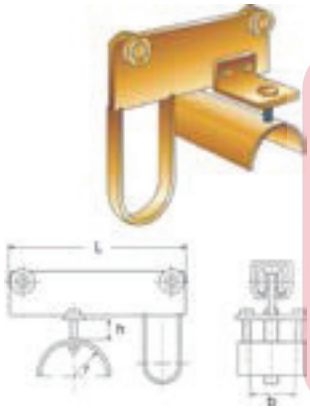

Vonszolókocsi laposkábelhez

Vonszolókocsi laposkábelhez
* müanyag kerekekkel.

Típus	B (mm)	H (mm)	L (mm)	R (mm)	Kábeltartó (mm)	Tömeg (kg/db)	Megr. sz.
157M*	55	20	165	25	55x20	0,5	4015001
137M	55	20	165	25	55x20	0,6	4016001
337M	60	40	260	45	60x40	1,4	4015004
337M	100	40	260	45	100x40	1,5	4015003
437M	80	40	260	45	80x40	1,7	4015006
437M	100	40	260	45	100x40	1,8	4015005

EMELŐ WEBSHOP

Kérje aktuális ajánlatunkat



RKL Elephant körkábel-kocsi

Kétféle típus szállítható: - RKL 75-100 - RKL 125-150. Az Elephant körkábel-kocsikkal a daruk áramellátása kör keresztmetszetű kábellel oldható meg úgy, hogy a kábel a darupályán az emelő mögött, tehermentesítve függ. Belógás kb. 60 - 1000 mm.

Jellemzők

- Gyorsan és könnyen felszerelhető minden egypályás, oszlopos és konzolos forgódarura.

Típus	C-sínhez	Külméret min. max.	Kábelhez (mm)	Tömeg (kg/db)	Megr. sz.
RKL75-100	75-130	145 - 195	17-24	0,4	4023003
RKL125-150	125-180	193 - 242	17-24	0,5	4023005

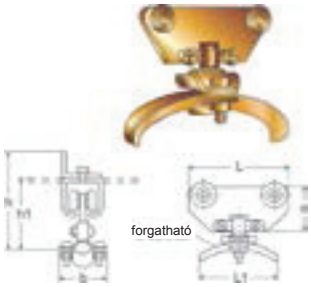

Körkábel-kocsi

Körkábel-kocsi

Típus	C-sínhez	B (mm)	E (mm)	H1 (mm)	H (mm)	L (mm)	L1 (mm)	Kábelhez (mm)	Tömeg (kg/db)	Megr. sz.
135	100	40	40	68	91	90	70	8-15	0.26	4017001
135	100	50	40	73	96	90	100	16-24	0.31	4017003
335	300	40	60	90	116	100	70	8-15	0.55	4017011
335	300	50	60	95	121	100	100	16-24	0.62	4017013
435	400	40	70	104	140	100	70	8-15	0.7	4017021
435	400	50	70	106	142	100	100	16-24	0.75	4017023
135-2	100	40	40	68	91	90	70	8-15	0.26	4017051
135-2	100	50	40	73	96	90	100	16-24	0.31	4017053
335-2	300	40	60	90	116	100	70	8-15	0.55	4017061
335-2	300	50	60	95	121	100	100	16-24	0.62	4017063
435-2	400	40	70	104	140	100	70	8-15	0.7	4017071
435-2	400	50	70	106	142	100	100	16-24	0.75	4017073



Körkábel-kocsi acélsodronyra

PVC körkábel-kocsi 3 - 8 mm-es acélsodronyra.

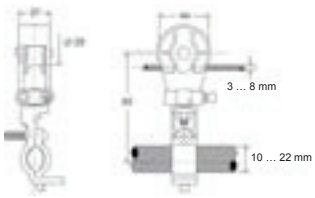

Típus	Kábelhez (mm)	Tömeg (kg/db)	Megr. sz.
RKW	10-22	0,1	4023001

EMELŐ WEBSHOP

Kérje aktuális ajánlatunkat

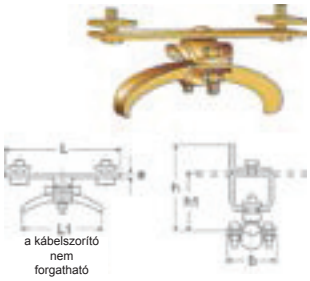

Pályavégi bekötőbilincs körkábelhez

Pályavégi bekötőbilincs körkábelhez

Típus	C-sínhez	B (mm)	E (mm)	H1 (mm)	H (mm)	L (mm)	L1 (mm)	Kábel-hez (mm)	Tömeg (kg/db)	Megr. sz.
135E	100	40	4	50	73	100	70	8-15	0.15	4019001
135E	100	50	4	55	78	100	100	16-24	0.2	4019003
335E	300	40	5	69	95	150	70	8-15	0.29	4019011
335E	300	50	5	74	100	150	100	16-24	0.33	4019013
435E	400	40	5	79	114	150	70	8-15	0.3	4019021
435E	400	50	5	84	119	150	100	16-24	0.33	4019023
135E-2	100	40	4	50	73	100	70	8-15	0.15	4019051
135E-2	100	50	4	55	78	100	100	16-24	0.2	4019053
335E-2	300	40	5	69	95	150	70	8-15	0.29	4019061
335E-2	300	50	5	74	100	150	100	16-24	0.33	4019063
435E-2	400	40	5	79	114	150	70	8-15	0.3	4019071
435E-2	400	50	5	84	119	150	100	16-24	0.33	4019073

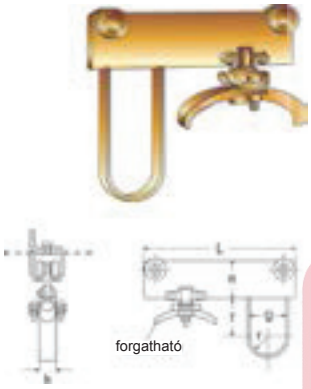

Vonszolókocsi körkábelhez

Vonszolókocsi körkábelhez

Típus	C-sínhez	Kábelhez (mm)	E (mm)	F (mm)	G (mm)	K (mm)	L (mm)	R (mm)	Tömeg (kg/db)	Megr. sz.
135M	100	8-15	40	70	40	15	165	20	0.48	4021001
135M	100	16-24	40	70	40	15	165	20	0.51	4021003
335M	300	8-15	60	70	40	15	225	20	1.00	4021011
335M	300	16-24	60	70	40	15	225	20	1.05	4021013
435M	400	8-15	70	70	40	15	260	20	1.33	4021021
435M	400	16-24	70	70	40	15	260	20	1.38	4021023
135M-2	100	8-15	40	70	40	15	165	20	0.48	4021051
135M-2	100	16-24	40	70	40	15	165	20	0.51	4021053
335M-2	300	8-15	60	70	40	15	225	20	1.00	4021061
335M-2	300	16-24	60	70	40	15	225	20	1.05	4021063
435M-2	400	8-15	70	70	40	15	260	20	1.33	4021071
435M-2	400	16-24	70	70	40	15	260	20	1.38	4021073

EVELŐ WEBSHOP

Kérje aktuális ajánlatunkat



Függőkapcsoló-kocsi

A Rema Ideal függőkapcsoló-kocsi segítségével a függőkapcsoló könnyedén bármely kívánt pozícióba húzható és onnan irányítható az emelő vagy a daru, teljesen függetlenül a teheremelés helyétől. Max. 55 x 20 mm vezetékekhez.

Típus	C-sínhez	L2 (mm)	H (mm)	Tömeg (kg)	L1 (mm)	Megr. sz.
150	100	550	280	3	430	4033001
150B	100	550	280	3	430	4033004
350	300	620	300	3.5	500	4033003
350B	300	620	300	3.5	500	4033006
150S	100	565	282	3.5	445	4033002
150SB	100	565	282	3.5	445	4033007
350SB	300	635	302	4	515	4033008
350SB	300	635	302	4	515	4033010



Laposkábel

Típus	Ér x mm²	Méret (mm)	Max. áram (A)	Tömeg (kg/m)	Megr. sz.
VLAK4-1.5	4 x 1.5	5.0 x 15.0	18	0.15	4025001
VLAK4-2.5	4 x 2.5	5.7 x 18.5	26	0.22	4025003
VLAK8-1.5	8 x 1.5	5.0 x 30.0	12	0.30	4025019
VLAK8-2.5	8 x 2.5	5.7 x 37.5	17	0.43	4025021
VLAK12-1.5	12 x 1.5	5.0 x 41.0	13	0.42	4025025
VLAK12-2.5	12 x 2.5	5.7 x 51.0	27	0.61	4025027

EMELŐ WEBSHOP

Kérje aktuális ajánlatunkat



Télémecanique függőkapcsoló

Függőkapcsolók elektromos láncos emelőkhöz, haladóművekhez, felülfutó darukhoz stb.

Típus	Sebesség-fokozatok	Funkciók	Áramfajta	Megr. sz.
XAC-B03/1	1	emelés / süllyesztés / vészleállító	főáramkörű, max. 2.2 kW AC-3	0716001
XAC-B03/2	2	emelés / süllyesztés / vészleállító	főáramkörű, max. 2.2 kW AC-3	0716003
XAC-B04/1	1	emelés / süllyesztés / haladás / vészleállító	főáramkörű, max. 2.2 kW AC-3	0716005
XAC-B04/2	2	emelés / süllyesztés / haladás / vészleállító	főáramkörű, max. 2.2 kW AC-3	0716007
XAC-B06/1	1	emelés / süllyesztés / haladás / hídhaladás / vészleállító	főáramkörű, max. 2.2 kW AC-3	0716009
XAC-B06/2	2	emelés / süllyesztés / haladás / hídhaladás / vészleállító	főáramkörű, max. 2.2 kW AC-3	0716011
XAC-A03/1	1	emelés / süllyesztés / vészleállító	mellékáramkörű	0717001
XAC-A03/2	2	emelés / süllyesztés / vészleállító	mellékáramkörű	0717003
XAC-A04/1	1	emelés / süllyesztés / haladás / vészleállító	mellékáramkörű	0717005
XAC-A04/2	2	emelés / süllyesztés / haladás / vészleállító	mellékáramkörű	0717007
XAC-A06/1	1	emelés / süllyesztés / haladás / hídhaladás / vészleállító	mellékáramkörű	0717009
XAC-A06/2	2	emelés / süllyesztés / haladás / hídhaladás / vészleállító	mellékáramkörű	0717011

Elephant függőkapcsoló

Elephant elektromos láncos emelőkhöz, de más mellékáramkörű vezérlésű készülékekhez is használható.

Típus	Sebességfokozatok	Funkciók	Áramfajta	Megr. sz.
FAH/1	1	emelés / süllyesztés / vészleállító	mellékáramkörű	4493039
FBH/2	2	emelés / süllyesztés / vészleállító	mellékáramkörű	4493041

EMELŐ WEBSHOP

További információk és árak külön érdeklődésre

Ellenőrzések és felülvizsgálatok 232

Időszakos ellenőrzések és felülvizsgálatok 233

Referenciák, egyedi gyártású daruk 234



EMELŐ WEBSHOP



Ellenőrzések és felülvizsgálatok

A törvényhozók alapvető szándéka az volt, hogy az üzemeltető köteles legyen emelőeszközeit jó állapotban tartani vagy tartatni. Évente egy, szakember által elvégzendő ellenőrzést írnak elő. Az erről felvett jegyzőkönyvnek mindig kéznél kell lennie, a jegyzőkönyv célszerűen tanúsítvány formájában készíthető el.

Az emelőeszközök ellenőrzése és felülvizsgálata a következő kategóriákba sorolható:

- Napi szemrevételezés a felhasználó által.
- Éves ellenőrzés szakember által.
- Évente vagy 4 évente teljes felülvizsgálat, beleértve az elismert intézmény által végzett teherpróbát.

1. Szemrevételezés (naponta)
Naponta végzendő szemrevételezés alatt azt értjük, hogy a felhasználói használat előtt emelőeszközeit megvizsgálja, látható hiányosságok, sérülések szempontjából, majd eldönti, hogy az emelőeszköz biztonságosan használatra alkalmas-e.

2. Éves szemrevételezéses ellenőrzés
Az évente végzendő szemrevételezés alatt azt értjük, hogy egy szakember felvételezi az emelőeszközök állapotát, majd eldönti, hogy az emelőeszköz a következő ellenőrzésig felelősségteljesen és biztonságosan használható-e.
A törvényi előírások szerint évente legalább egyszer szakembernek kell ellenőriznie az emelőeszközöket. Az ellenőrzés gyakorisága nagymértékben függ a használat intenzitásától és/vagy módjától, általában a szakember általi ellenőrzés ennél gyakrabban szükséges.



3. Felülvizsgálat teherpróbával (évente, és 4 évente)
A minősítéssel egybekötött felülvizsgálaton az emelőeszközök állapotának felvételét, értékelését értjük teherpróba segítségével, a szükséges szakmai tudás birtokában lévő, elismert intézmény szakemberei által. A rögzített normák szerinti próbaterhelési eredmények alapján kerül megítélésre, hogy az emelőeszközök további használata megalapozott-e, szervizelésük vagy alkalmatlanná nyilvánításuk szükséges-e.

Ajánlás
Ellenőriztesse és vizsgáltassa be emelőeszközeit a 233. oldalon található gyakorisági táblázat szerint, egy ehhez megfelelő tanúsítással rendelkező céggel (REMA).

EMELŐ WEBSHOP



Az emelőeszközök használata szabályokhoz és előírásokhoz kötött.
Ezeket a szabályokat és előírásokat az emelőeszközök használatában rejlő kockázat miatt hozták létre.
A törvényhozók néhány általános szabályt és előírást törvény formájában írtak elő. Ezek a törvényi rendelkezések képezik az AI-17 Munkavédelmi Információs Kiadvány (Arbo-Informatieblad AI-17) alapját.
Az Arbo-Informatieblad AI-17 Emelőeszközök kiadványt REMA viszonteladójától beszerezheti.

REMA ELLENŐRZÉSI ÉS FELÜLVIZSGÁLATI TARIFÁK KÜLÖN ÉRDEKLŐDÉSRE

Időszakos ellenőrzések és felülvizsgálatok

A REMA felülvizsgálati gyakoriság táblázat a Hollandiában érvényes irányelvek szerint, ott használt berendezésekre készült.
A gyártóművek felülvizsgálati előírásai ettől eltérőek lehetnek, és azokat szükség esetén figyelembe kell venni.

Emelőeszköz / *Gyakoriság*	*Éves szemrevételezéses ellenőrzés*	*Éves felülvizsgálat teherpróbával*	*4 évenkénti felülvizsgálat teherpróbával*
Kézi láncos emelők		+	
Sodronyköteles vonszolók		+	
Karos láncos emelő		+	
Elektromos láncos emelők		+	
Sűrített levegős láncos emelők		+	
Haladóművek**	+		
Darumérlegek	+		+
Emelőhevederek**	+		
Körkötelek**	+		
Körkötél függesztékek (karikák, horgok stb.)	+		+
Személyi lezuhanási védőeszközök	+		
Lezuhanásgátlók		+	
Láncfüggesztékek	+		+
Láncok horgok, karikák, csatlakozók stb.	+		+
U-alakú és omega séklik	+		+
Szemes csavarok és anyák (C15*)	+		+
Acélsodronykötelek**	+		
Sodronykötél függesztékek (horgok, karikák stb.)	+		+
Lemezmegfogók		+	
Gerendamegfogók		+	
Emelőrudak		+	
Hordómegfogók		+	
Rakatemelő daruvillák	+		+
Tekercshorgok	+		+
Raklapemelő kocsik, villástargoncák	+		+
Emelőmágnesek		+	
Fogasléces emelők	+		+
Mechanikus emelők	+		+
Olajemelők	+		+
Fékes kézi csörlők		+	
Elektromos csörlők		+	
Sodronykötélcsigák	+		
Feszítőcsavarok	+		+
Traverzek**	+		
Háromlábú bakállványok	+		+
Vákuumos emelők		+	
Emelőasztalok		+	
Daruk		+	
Kosaras munkaállványok	+		

**** Tanúsítvány külön érdeklődésre, kizárólag új eszköz vásárlásakor**

EMELŐ WEBSHOP

Referenciák, egyedi gyártású daruk

BAKDARUK FIX ÉS MOZGATHATÓ KIVITELBEN

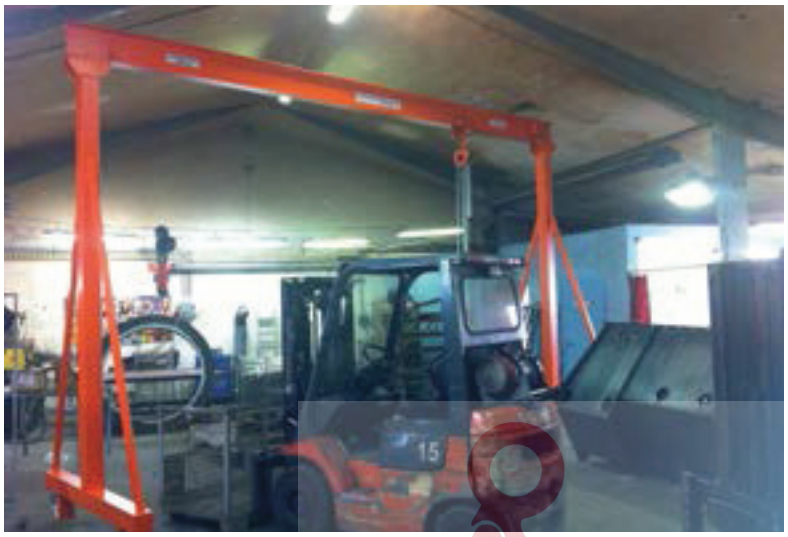









EMELŐ WEBSHOP

CSÖRLŐK







NOVOTRANSZ. MERT EMELNI KELL...

Referenciák, egyedi gyártású daruk





DARUK TISZTA TÉRBEN





DARU PÁLYÁK





8
EMELŐ WEBSHOP

Referenciák, egyedi gyártású daruk

ÉPÍTÉSZETI MEGOLDÁSOK SODRONYKÖTÉLBŐL







EMELŐ GERENDÁK







KÜLTÉRI DARUK





WEBSHOP

Referenciák, egyedi gyártású daruk





OLLÓS EMELŐASZTALOK





OSZLOPOS DARUK FIX ÉS MOBIL KIVITELBEN







EMELŐ WEBSHOP

Referenciák, egyedi gyártású daruk

SZÍNPADTECHNIKAI EMELŐK





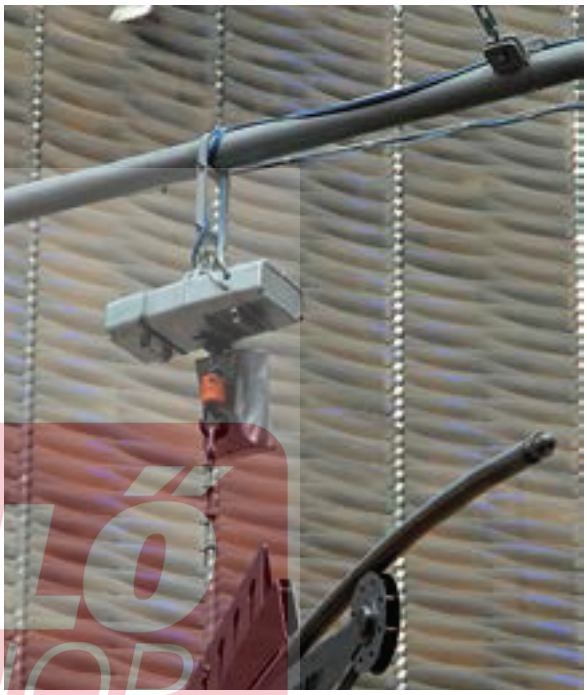

VÁKUUMOS EMELŐK





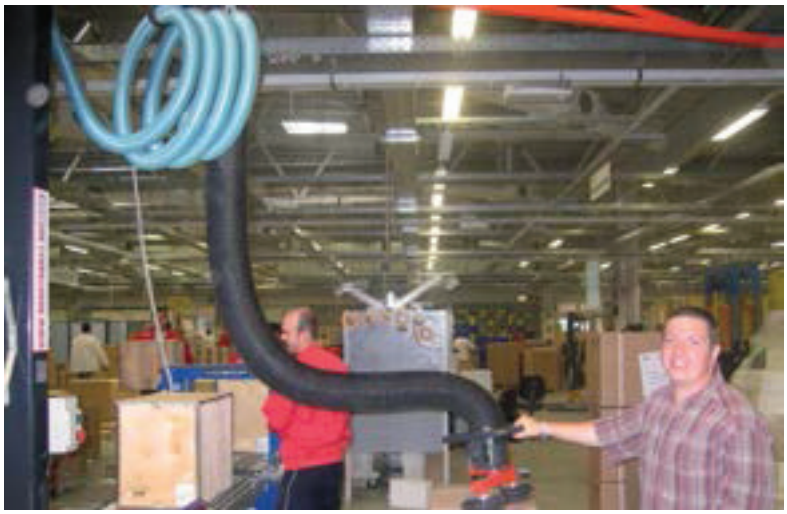

EMELŐ WEBSHOP

Jegyzetek

EMELŐ WEBSHOP

EMELŐ
WEBSHOP





OLLÓS EMELŐASZTALOK





OSZLOPOS DARUK FIX ÉS MOBIL KIVITELBEN





EMELŐ WEBSHOP

- ÓRIÁSI RAKTÁRKÉSZLET
- AZ ORSZÁG 3 PONTJÁN
- EGYEDI KONSTRUKCIÓK
- FELMÉRÉS
- BEVIZSGÁLÁS

NOVOTRANSZ. MERT EMELNI KELL...



BUDAPEST

Cím: 2220 Budapest/Vecsés, Üllői út 833.
Tel.: +36 1 297 1020
+36 1 296 0865
+36 1 296 0866
Fax: +36 1 294 9475
E-mail: novotransz.bp@novotransz.hu
Nyitvatartása: Hétfőtől-péntekig: 08-16 óráig



GYŐR

Cím: 9023 Győr, Ipar u. 89.
Tel.: +36 96 517 153
+36 96 517-154
Fax: +36 1 294 9475
E-mail: novotransz.gyor@novotransz.hu
Nyitvatartása: Hétfőtől-péntekig: 08-16 óráig



SZEKSZÁRD

Cím: 7100 Szekszárd, Rákoczi u. 166.
Tel.: +36 74 419 601
+36 74 511 387
+36 74 511 388
Fax: +36 74 311 674
E-mail: novotransz.szd@novotransz.hu
Nyitvatartása: Hétfőtől-péntekig: 08-16 óráig









REMA®

EMELŐ WEBSHOP